99,–€*

je TS SA III & TS SA IV Implantat

*zzgl. MwSt.

2021 PRODUKT KATALOG

OSSTEM IMPLANT

DEUTSCHE OSSTEM GmbH
2021 Produktkatalog

Veröffentlichung:	November 2021
Herausgeber:	DEUTSCHE OSSTEM GmbH
	Mergenthalerallee 35-37
	65760 Eschborn, Deutschland
Tel.:	+49 (0) 6196 777 5501
Mail:	bestellung@osstem.de
Web:	www.osstem.de

2021 Printed in Germany

INHALT

004 ÜBERSICHT
008 EINFÜHRUNG
010 TS SYSTEM
073 KITS

Preise in Euro zzgl. gesetzl. MwSt., bei Implantaten zzgl. gesetzl. 7% MwSt.

Worldwide & History

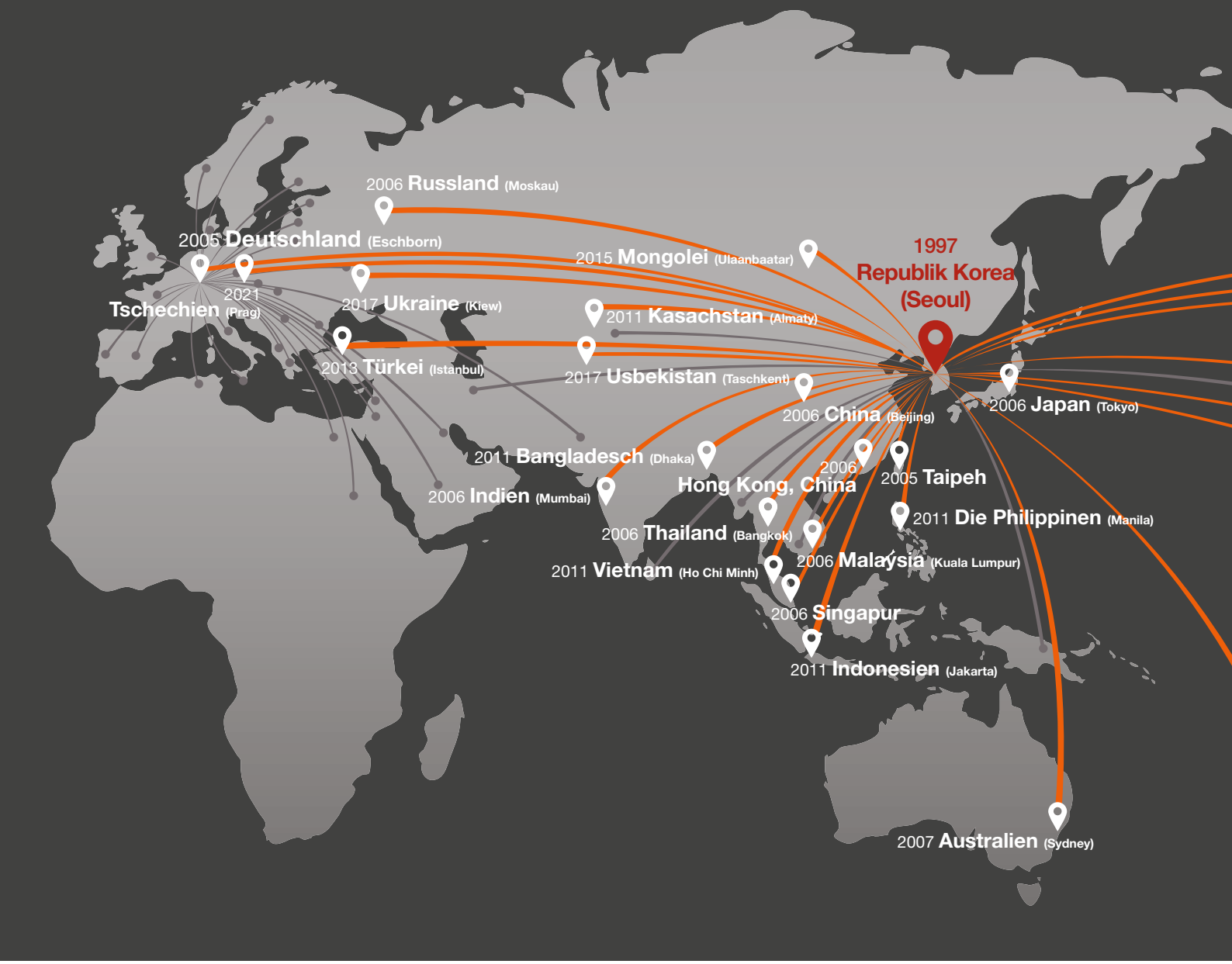

1997

01 Established Osstem (D&D System)

12 Launched "Doobunae"(health insurance claiming software)

2000

06 Developed and launched "Hanaro" (total dental clinic management software)

12 Acquired Sumin Comprehensive Dental Materials (South Korea's fist implant manufacturer)

2001

01 Obtained CE-0434 certification

03 Established AIC Training Center

2002

01 Established Osstem Implant Research Center

08 Obtained US FDA certification

2003

07 Established the Information System Research Institute

2006

03 Changed company name to Osstem Implant Co., Ltd.

09 Established a subsidiary in the U.S. (HIOSSEN), and set up the manufacturing facility

12 Completed the first-phase establishment of overseas subsidiaries (12 countries)

2007

02 Listed on KOSDAQ and began trading

11 Won the "10 Million Dollar Export Tower" on Trade Day

2008

01 Established Osstem Bone Science Research Institute

07 Won the Grand Prize of the 2008 Korea Health Industry Awards by the Ministry of Health, Welfare and Family Affairs

2010

03 Launched TSIII SA implant

06 Launched TSIII HA implant

2011

06 Osstem Implant Research Institute selected as an Advanced Technology Center (ATC) by the Ministry of Trade, Industry and Energy

07 Selected as 2011 World Champ company by KOTRA

12 Selected as Current World-Class Product by the Ministry of Knowledge Economy

2012

06 Launched TSIII CA implant

07 Established the Medical Equipment Research Institute

Hauptsitz
Tochtergesellschaften
Vertriebspartner

EMEA

DEUTSCHLAND	ITALIEN
RUSSLAND	KROATIEN
UKRAINE	GRIECHENLAND
FRANKREICH	LETTLAND
UNGARN	ESTLAND
SCHWEIZ	LIBANON
NORWEGEN	TUNESIEN
FINNLAND	MAZEDONIEN
UK	SLOWAKEI
POLEN	KOSOVO
RUMÄNIEN	BULGARIEN
TSCHECHIEN	GEORGIEN
SLOWAKEI	ÄGYPTEN
SERBIEN	SÜD AFRIKA
PORTUGAL	ALBANIEN
SPANIEN	TADSCHIKISTAN

ASIEN / OZEANIEN

KOREA	AUSTRALIEN
JAPAN	NEUSEELAND
CHINA	TÜRKEI
TAIPEH	PAKISTAN
VIETNAM	KUWAIT
BANGLADESCH	V.A.E
HONG KONG	SAUDI-ARABIEN
MONGOLEI	IRAN
MALAYSIA	KAMBODSCHA
SINGAPUR	PAPUA-NEUGUINEA
INDIEN	MYANMAR
DIE PHILIPPINEN	SRI LANKA
THAILAND	OMAN
INDONESIEN	JORDANIEN
KASACHSTAN	PALÄSTINA
USBEKISTAN	

N/S.AMERIKA

KANADA	COSTA RICA
USA	PERU
MEXIKO	BRASILIEN
CHILE	

2013

01 Launched xenograft "A-Oss"

09 Launched “K3 unit chair”

2014

05 Launched impression material “Hysil”

08 Launched whitening material “BeauTis”

2015

03 Established Osstem Pharma Co., Ltd.

12 Awarded the “50 Million Dollar Export Tower” on Trade Day

2016

01 Established VUSSEN Co., Ltd.

02 Released TSIII BA

03 Acquired Cardiotec Co., Ltd.

04 Launched the dental clinic interior design business

06 Released TSIII SOI

08 Acquired Hubit Co., Ltd.

11 Launched “OneGuide”

2017

12 Won the Presidential Award at 2017 Government Commendation for Job Creation

2018

11 Won the ‘2018 SW Enterprise Quality Award’ by Ministry of Science and Technology

12 Won the “100 Million Dollar Export Tower” on Trade Day

2019

08 Opened manufacturing corporation in Yancheng, China

10 Established a subsidiary in Brazil (23 subsidiaries in 26 countries in operation)

12 Awarded the Brand Top, Industrial Service, Presidential Citation, Prime Minister Citation, and KITA Citation on 56th Trade Day

2020

01 Launched “OneClick” the electronic chart for dental clinics

02 Established "DenAll", the comprehensive dental portal

07 Headquarters relocated to Magok, Seoul

08 No.1 seller of fixture for 3 consecutive years (2017~2019)

PRODUKTÜBERSICHT Inhaltsverzeichnis

Hauptprodukt ●
Zubehör ○

007 TS SYSTEM	010 TSIII SA Implantat ●	012 TSIV SA Implantat ●	014 Abdeckschraube / Verschlusskappe ○	015 Gingivaformer ●
016 Individualisierbarer Gingivaformer ●	018 Abdruckpfosten Pick-up-Technik | offen ●	019 Abdruckpfosten Repositions-technik | geschlossen ●	019 Laboranalog / Laborimplantat ●	019 Labor-schraube ●
022 Rigid Abutment ●	024 Rigid Schutzkappe ○	024 Rigid Retraktionskappe ○	025 Rigid Abdruckkappe ○	025 Rigid ausbrennbare Kronenbasis ○
025 Rigid Laboranalog ○	026 Standard Abutment ●	029 Schutzkappe ○	029 Retraktionskappe ○	029 Rigid Abdruckkappe ○
032 Standard Abutment | Anguliert ●	034 FreeForm ST Abutment ●	036 Angießbare Kronenbasis | Gold ●	038 Angießbare Kronenbasis | Nicht-Edelmetall ●	042 Link Abutment ●
044 Link Abutment für Cerec ●	045 Scan-pfosten ○	045 Scan Body ○	046 Provisorisches Abutment ●	048 Provisorisches Titan Abutment ●
052 Multi Abutment ●	053 Multi Abutment Eindrehinstrument ○	053 Multi Abutment Eindrehinstrument für Winkelstück ○	054 Angießbare Kronenbasis für Multi Abutment | Nicht-Edelmetall ○	054 Multi Ti Base ○

● Hauptprodukt
○ Zubehör

Inhaltsverzeichnis **PRODUKTÜBERSICHT**

054 Multi Scan Body ○

054 Multi Kombinations Zylinder ○

056 **Multi Abutment | Anguliert** ●

057 Multi Abutment Schutzkappe ○

058 Abdruckpfosten Pick-up Technik | offen ○

058 Abdruckpfosten Repositions-technik | geschlossen ○

059 Multi Abutment Laboranalog ○

059 Esthetic-low Polishing Protector ○

060 Angießbarer Kronenzylinder | Gold ○

060 Angießbarer Kronenzylinder | Nicht-Edelmetalle ○

061 Provisorischer Titan Zylinder (Standard | Schmal) ○

064 **Stud Abutment** ●

065 O-ring Retentionskappen Set ○

065 O-ring Retainer Retentionskappen Set ○

065 O-ring Set ○

065 O-ring Laboranalog ○

066 **Locator ® Abutment** ●

067 Locator ® Matritzen Kit ○

067 Locator ® Austausch Retentionskappen ○

067 Locator ® Austausch Retentionskappen | erweitert ○

068 Locator® Prozesseinsatz ○

068 Locator ® Ausblockringe ○

068 Locator ® Abformkappe ○

068 Locator ® Laboranalog ○

068 Locator ® Werkzeug ○

068 Locator ® Drehmoment-schlüssel ○

070 **Port Angled Abutment** ●

070 Port Angled Abutment Kopf ○

073 KITS

074 **Taper KIT** ●

078 **Prothetik KIT & Prothetik Simple KIT** ●

086 **Crestales Sinus KIT | CAS KIT** ●

090 **Lateral Sinus KIT | LAS KIT & Lateral Sinus Full KIT** ●

094 **Mikrosägen KIT | ESSET KIT** ●

098 Sonstiges:
- Trephan Bohrer
- e-Driver
- Kit-Übersicht

OSSTEM
IMPLANT

TS SYSTEM

IMPLANTATSYSTEM

008 Einführung in das TS System
010 TSIII SA Implantat
012 TSIV SA Implantat
014 Eindrehpfosten
014 Abdeckschraube
015 Gingivaformer
016 Individualisierbarer Gingivaformer

PROTHETIK

019 **PROTHETIK DIAGRAM 1**
020 Rigid Abutment
024 Standard Abutment
031 **PROTHETIK DIAGRAM 2**
032 Standard Abutment | Anguliert
034 FreeForm ST Abutment
036 Angießbare Kronenbasis | Gold
038 Angießbare Kronenbasis | Nicht-Edelmetall
041 **PROTHETIK DIAGRAM 3**
042 Link Abtument
044 Link Abutment für Cerec
046 Provisorisches Abutment
048 Provisorisches Titan Abutment
051 **PROTHETIK DIAGRAM 4**
052 Multi Abutment
056 Multi Abutment | Anguliert
063 **PROTHETIK DIAGRAM 5**
064 Kugelkopf Abutment
066 Locator Abutment
070 Port Angled Abutment

EINFÜHRUNG IN DAS

TS SYSTEM

Mehr als 5 Millionen verkaufte Implantate in 70 Ländern

- Implantat auf Knochenniveau mit internen Hex (Sechskant)
- 11° Innenkonusverbindung für zusätzliche Stabilität
- Selbstschneidendes Gewinde für eine bequeme Insertion
- Doppelte Gewindestruktur für ein schnelleres und somit effizienteres implantieren
- Gutes Eindrehgefühl und hohe Primärstabilität durch gleichbleibende Gewindeneigung

Die Körperform

Ideal geeignet für jeden Knochentyp

TSIII

- 1,5° Konus
- leicht konische Körperform
- hohe Primärstabilität

TSIV

- 6° Konus
- stark konische Körperform
- speziell entwickelt für weichen Knochen, besonders im Oberkiefer (Maxilla)

SA Oberfläche

SA: Mit Aluminium sandgestrahlte und Säure geätzte Oberfläche

- Optimierte Oberflächenstruktur: Kombination aus einer Makrostruktur und einer Mikrostruktur
- Schnelle Zellreaktion und Knochenheilung: 20% schneller als bei RBM Oberflächen (Resorbable Blast Media)
- Frühbelastung schon nach der Implantation möglich
- Die OSSTEM SA Oberflächenstruktur vergrößert durch ihre höhere Rauigkeit die Oberfläche um 45% gegenüber RBM Oberflächen.

Plattform Switching

2 Plattformverbindungen für alle Durchmesser

Die TS Implantate verfügen über zwei Plattformen, welche zur Abutmentverbindung dienen.

Mini: Implantate mit Ø3,0 mm und Ø3,5 mm
Regular: Implantate ab einem Durchmesser von Ø4,0 mm

Ein Plattformswitch ist unter den Miniimplantaten mit Miniaufbauten oder unter Regularimplantaten mit Regularaufbauten möglich. Achten Sie dazu einfach auf die entsprechende Farbkodierung im Katalog.

M
Hex
M
Non Hex

Mini

- für Durchmesser **Ø3,0 & Ø3,5 mm**

R
Hex
R
Non Hex

Regular

- ab Durchmesser **Ø4.0 mm**

Farbcodierung der Durchmesser

Farbcodierung in Verbindung mit den zwei Plattformverbindungen

Ø3,0	Ø3,5	Ø4,0	Ø4,5	Ø5,0	Ø5,5	Ø6,0	Ø7,0
M Mini		R Regular					

TSIII SA Implantat

Information

- leicht konisches Design für eine optimale Primärstabilität

Schmale Implantate

- Kompatibel mit Abutments für die Mini-Plattform
- Durchmesserspezifische eigene Abdeckschraube, Eindrehpfosten (Mount) und Laboranalog / Laborimplantat

Drehmoment (empfohlen)

- ≤ 40 Ncm

Inhalt

- Implantat + Mount + Abdeckschraube

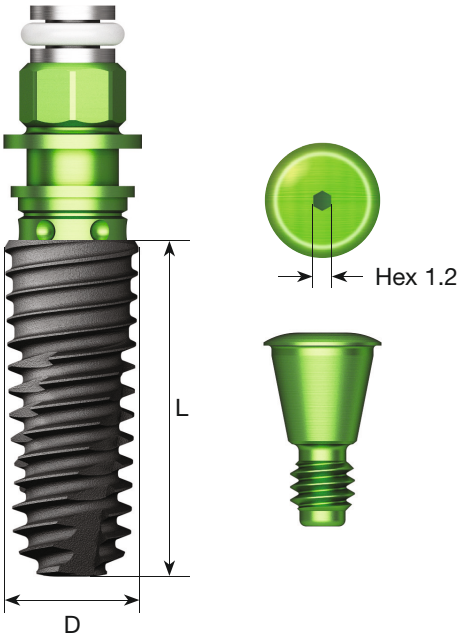

D ø3.0 Hex 2.1 M Schmal

L	8.5	10	11.5	13
	BTS3M**3008S**	BTS3M**3010S**	BTS3M**3011S**	BTS3M**3013S**
	147,00 €	147,00 €	147,00 €	147,00 €

L = Länge

Hinweis:

Implantatdurchmesser Ø3.0 ist nur für den Frontzahnbereich zugelassen!

D ø3.5 Hex 2.1 M

L	8.5	10	11.5	13
	BTS3M**3508S**	BTS3M**3510S**	BTS3M**3511S**	BTS3M**3513S**
	147,00 €	147,00 €	147,00 €	147,00 €

Hinweis:

Implantatdurchmesser Ø3.0 ist nur für den Frontzahnbereich zugelassen!

L = Länge

D ø4.0 Hex 2.5

R

L	6	7	8.5	10	11.5	13
	Kurz					
	BTS3S4006S	BTS3S4007S	BTS3S4008S	BTS3S4010S	BTS3S4011S	BTS3S4013S
	147,00 €	147,00 €	147,00 €	147,00 €	147,00 €	147,00 €

L = Länge

D ø4.5 Hex 2.5

R

L	6	7	8.5	10	11.5	13
	Extra kurz					
	BTS3S4506S	BTS3S4507S	BTS3S4508S	BTS3S4510S	BTS3S4511S	BTS3S4513S
	147,00 €	147,00 €	147,00 €	147,00 €	147,00 €	147,00 €

L = Länge

D ø5.0 Hex 2.5

R

L	4	5	6	7	8.5	10	11.5	13
	Extra kurz	Extra kurz	Kurz					
	BTS3S5004S	BTS3S5005S	BTS3S5006S	BTS3S5007S	BTS3S5008S	BTS3S5010S	BTS3S5011S	BTS3S5013S
	147,00 €	147,00 €	147,00 €	147,00 €	147,00 €	147,00 €	147,00 €	147,00 €

L = Länge

D ø5.5 Hex 2.5

R

L	6	7	8.5	10	11.5	13
	Kurz					
	BTS3S5506S	BTS3S5507S	BTS3S5508S	BTS3S5510S	BTS3S5511S	BTS3S5513S
	147,00 €	147,00 €	147,00 €	147,00 €	147,00 €	147,00 €

L = Länge

D ø6.0 Hex 2.5

R

L	6	7	8.5	10	11.5	13
	Kurz					
	BTS3S6006S	BTS3S6007S	BTS3S6008S	BTS3S6010S	BTS3S6011S	BTS3S6013S
	147,00 €	147,00 €	147,00 €	147,00 €	147,00 €	147,00 €

L = Länge

D ø7.0 Hex 2.5

R

L	6	7	8.5	10	11.5	13
	Kurz					
	BTS3S7006S	BTS3S7007S	BTS3S7008S	BTS3S7010S	BTS3S7011S	BTS3S7013S
	147,00 €	147,00 €	147,00 €	147,00 €	147,00 €	147,00 €

L = Länge

Preise in Euro zzgl. gesetzl. MwSt., bei Implantaten zzgl. gesetzl. 7% MwSt.

TSIV SA Implantat

Information

- stark konische Form - ideal für sehr weichen Knochen, besonders im Bereich des Sinus maxillaris

Drehmoment (empfohlen)

- ≤40Ncm

Inhalt

- Implantat + Mount + Abdeckschraube

» Bei TSIV Implantaten wird eine Reduzierung der Geschwindigkeit auf 15 RPM empfohlen.

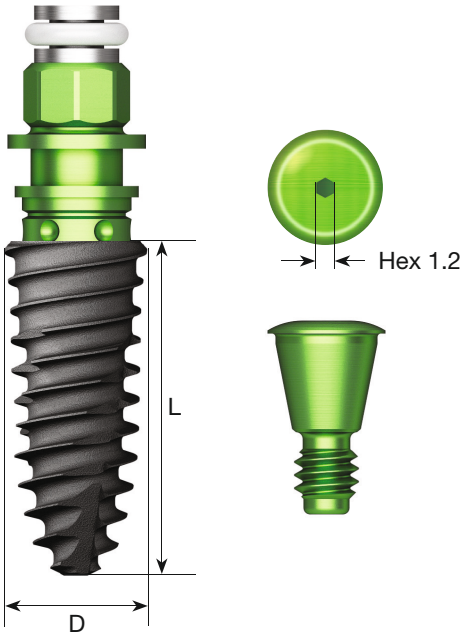

D ø4.0 Hex 2.5

R

L	7	8.5	10	11.5	13
	BTS4S**4007S**	BTS4S**4008S**	BTS4S**4010S**	BTS4S**4011S**	BTS4S**4013S**
	147,00 €	147,00 €	147,00 €	147,00 €	147,00 €

L = Länge

D ø4.5 Hex 2.5

R

L	7	8.5	10	11.5	13
	BTS4S**4507S**	BTS4S**4508S**	BTS4S**4510S**	BTS4S**4511S**	BTS4S**4513S**
	147,00 €	147,00 €	147,00 €	147,00 €	147,00 €

L = Länge

Preise in Euro zzgl. gesetzl. MwSt., bei Implantaten zzgl. gesetzl. 7% MwSt.

D ø5.0
Hex 2.5

R

L	7	8.5	10	11.5	13
	BTS4S**5007S**	BTS4S**5008S**	BTS4S**5010S**	BTS4S**5011S**	BTS4S**5013S**
	147,00 €	147,00 €	147,00 €	147,00 €	147,00 €

L = Länge

D ø6.0
Hex 2.5

R

L	7	8.5	10	11.5	13
	BTS4S**6007S**	BTS4S**6008S**	BTS4S**6010S**	BTS4S**6011S**	BTS4S**6013S**
	147,00 €	147,00 €	147,00 €	147,00 €	147,00 €

L = Länge

D ø7.0
Hex 2.5

R

L	7	8.5	10	11.5	13
	BTS4S**7007S**	BTS4S**7008S**	BTS4S**7010S**	BTS4S**7011S**	BTS4S**7013S**
	147,00 €	147,00 €	147,00 €	147,00 €	147,00 €

L = Länge

Abdeckschraube

(Cover Screw)

Auswahlkriterium

- Höhe wird entsprechend der Platzierungstiefe des Implantates gewählt

Befestigung

- 1.2 Sechskant Handschraubendreher

M Mini

R Regular

P	H	0.4	1.4	2.0
M Für Ø3.0	Implantat Level			H
		GSCS**30**	GSCS**30M**	GSCS**30L**
		16,00 €	16,00 €	16,00 €
M Für Ø3.5	Implantat Level			H
		GSCS**35**	GSCS**35M**	GSCS**35L**
		16,00 €	16,00 €	16,00 €
R Ab Ø4.0	Implantat Level			H
		GSCS**40S-G**	GSCS**40M-G**	GSCS**40L-G**
		16,00 €	16,00 €	16,00 €

P = Plattform | H = Höhe

Gingivaformer (Healing Abutment)

Information

- Mini (gelb) wird für Implantate mit dem Durchmesser Ø3.5 oder kleiner benutzt

Befestigung

- 1.2 Sechskant Handschraubendreher

Drehmoment (empfohlen)

- 8 bis 10 Ncm (handfest)

Inhalt

- Gingivaformer

M Mini

R Regular

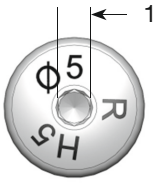

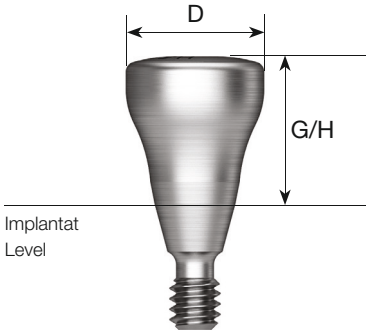

Zu verwendende Abdruckpfosten:

		Kurz		Lang			
	GH	3.0	4.0	5.0	6.0	7.0	9.0
M Mini							
D	Ø4.0	TSHA**403M**	TSHA**404M**	TSHA**405M**	TSHA**406M**	TSHA**407M**	TSHA**409M**
	Ø4.5	TSHA**453M**	TSHA**454M**	TSHA**455M**	TSHA**456M**	TSHA**457M**	TSHA**459M**
		29,00 €	29,00 €	29,00 €	29,00 €	29,00 €	29,00 €

D = Durchmesser
GH = Gingivahöhe

	GH	3.0	4.0	5.0	6.0	7.0	9.0
R Regular							
D	Ø4.0	TSHA**403R**	TSHA**404R**	TSHA**405R**	TSHA**406R**	TSHA**407R**	TSHA**409R**
	Ø4.5	TSHA**453R**	TSHA**454R**	TSHA**455R**	TSHA**456R**	TSHA**457R**	TSHA**459R**
	Ø5.0	TSHA**503R**	TSHA**504R**	TSHA**505R**	TSHA**506R**	TSHA**507R**	TSHA**509R**
	Ø6.0	TSHA**603R**	TSHA**604R**	TSHA**605R**	TSHA**606R**	TSHA**607R**	TSHA**609R**
	Ø7.0	TSHA**703R**	TSHA**704R**	TSHA**705R**	TSHA**706R**	TSHA**707R**	TSHA**709R**
	Ø8.0	-	-	TSHA**805R**	-	-	-
		29,00 €	29,00 €	29,00 €	29,00 €	29,00 €	29,00 €

D = Durchmesser
GH = Gingivahöhe

Individualisierbarer Gingivaformer

(Custom Healing Abutment)

M R

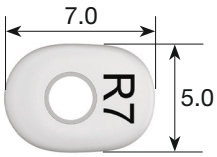

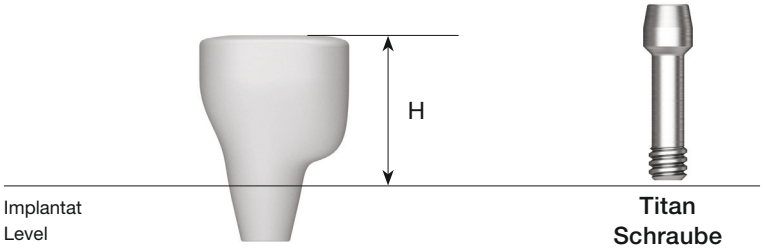

Information

- Individualisierbarer Gingivaformer, der entsprechend der Zahnform angepasst werden kann

Material

- Abutment: Medizinisches PEEK
- Schraube: Titan

Befestigung

- 1.2 Sechskant Handschraubendreher

Inhalt

- Abutment + Titanschraube

Ti Schraube

- Mini: GSCHABS**M**T
- Regular: GSCHABS**S**T

Mini

H	5.0	7.0
	TSCHAP**M5**TH	TSCHAP**M7**TH
	44,00 €	44,00 €

H = Höhe

Regular

H	5.0	7.0
	TSCHAP**R5**TH	TSCHAP**R7**TH
	44,00 €	44,00 €

H = Höhe

Abformung auf Implantatniveau

(Implant Level Impression Coping)

Abdruckpfosten Pick-up-Technik | offen

(Fixture Pick-up Impression Coping)

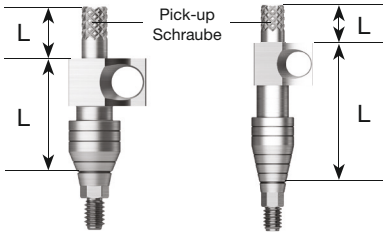

Information

- Für Abformung mit offenen Löffel

Befestigung

- 1.2 Sechskant Handschraubendreher

Inhalt

- Abdruckpfosten Pick-up-Technik + Pick-up-Schraube*

L		11 mm		Pick-up-Schraube / Kaminschraube 0	5.0	9.0
Type		Hex	Non-Hex			
M Mini / R Regular						
D	Ø4.0	GSPI**M4011**	GSPI**M4011N**	GSPGP**M100**	GSPGP**M150***	GSPGP**M150L**
	Ø4.5	GSPI**M4511**	GSPI**M4511N**			
	Ø4.0	GSPI**S4011**	GSPI**S4011N**	GSPGP**R100**	GSPGP**R150***	GSPGP**R150L**
	Ø4.5	GSPI**S4511**	GSPI**S4511N**			
	Ø5.0	GSPI**S5011**	GSPI**S5011N**			
	Ø6.0	GSPI**S6011**	GSPI**S6011N**			
	Ø7.0	GSPI**S7011**	GSPI**S7011N**			
L = Länge		38,00 €	38,00 €	16,00 €	16,00 €	16,00 €

*wird standardmäßig mitgeliefert

L		15 mm		Pick-up-Schraube / Kaminschraube 0	5.0	9.0
Type		Hex	Non-Hex			
M Mini / R Regular						
D	Ø4.0	GSPI**M4015**	GSPI**M4015N**	GSPGP**M100L**	GSPGP**M150L***	GSPGP**M200L**
	Ø4.5	GSPI**M4515**	GSPI**M4515N**			
	Ø4.0	GSPI**S4015**	GSPI**S4015N**	GSPGP**R100L**	GSPGP**R150L***	GSPGP**R200L**
	Ø4.5	GSPI**S4515**	GSPI**S4515N**			
	Ø5.0	GSPI**S5015**	GSPI**S5015N**			
	Ø6.0	GSPI**S6015**	GSPI**S6015N**			
	Ø7.0	GSPI**S7015**	GSPI**S7015N**			
L = Länge		38,00 €	38,00 €	16,00 €	16,00 €	16,00 €

*wird standardmäßig mitgeliefert

Preise in Euro zzgl. gesetzl. MwSt., bei Implantaten zzgl. gesetzl. 7% MwSt.

Abdruckpfosten Repositionstechnik | geschlossen

(Fixture Transfer Impression Coping)

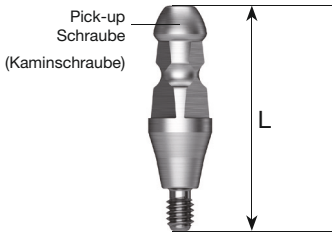

Information

- Für Abformung mit geschlossenen Löffel

Befestigung

- 1.2 Sechskant Handschraubendreher

Inhalt

- Hex: Abdruckpfosten Repositionstechnik + Pick-up-Schraube
- Non-Hex: Abdruckpfosten Repositionstechnik

L		11 mm		14 mm	
Type		Hex	Non-Hex	Hex	Non-Hex
M Mini / R Regular					
D	Ø4.0	GSTIM4011	GSTIM4011N	GSTIM4014	GSTIM4014N
	Ø4.5	GSTIM4511	GSTIM4511N	GSTIM4514	GSTIM4514N
	Ø4.0	GSTIS4011	GSTIS4011N	GSTIS4014	GSTIS4014N
	Ø4.5	GSTIS4511	GSTIS4511N	GSTIS4514	GSTIS4514N
	Ø5.0	GSTIS5011	GSTIS5011N	GSTIS5014	GSTIS5014N
	Ø6.0	GSTIS6011	GSTIS6011N	GSTIS6014	GSTIS6014N
	Ø7.0	GSTIS7011	GSTIS7011N	GSTIS7014	GSTIS7014N
L = Länge		38,00 €	38,00 €	38,00 €	38,00 €

Laboranalog / Laborimplantat

(Lab Analog)

Auswahlkriterium

- Anhand des Durchmessers des Implantat
- Ø3.0: GSTLA300
- Ø3.5: GSTLA350
- ab Ø4.0: GSTLA400

Abdrucklevel

- Abdruck auf Implantatniveau

Inhalt

- Laboranalog

M Für Ø3.0	M Für Ø3.5	R Ab Ø4.0
GSTLA300	GSTLA350	GSTLA400
13,00 €	13,00 €	13,00 €

Laborschraube

(Lab Screw)

Inhalt

- Laborschraube

M Mini	R Regular
GSABSML	GSABSSL
16,00 €	16,00 €

Abutments: Rigid / Standard

Abformung auf Abutmentlevel

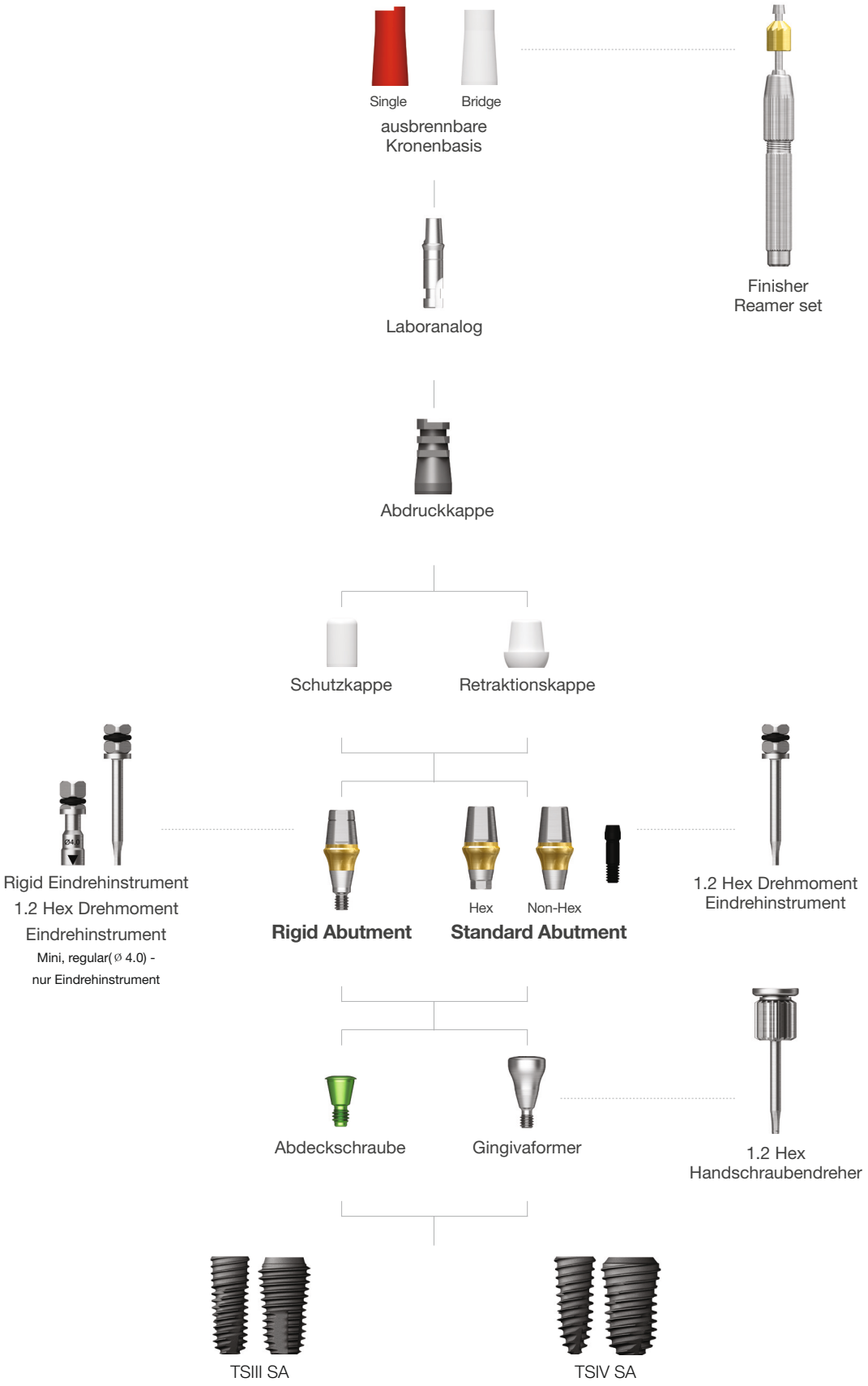

Rigid Abutment (Rigid Abutment)

M R

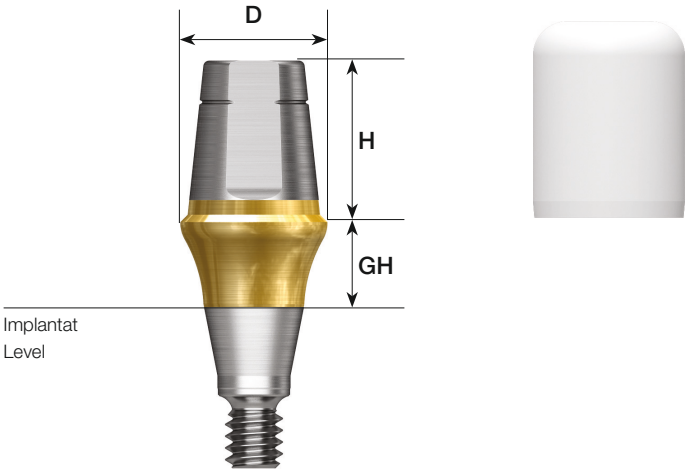

Typ

- Zementierte Restauration

Abdrucklevel

- Abdruck auf Abutmentniveau

Befestigung

- Ø4.0: spez. Bit (Art-Nr.: ORDML/ORDMS)
- Ø4.5/5.0/6.0: spez. Bit oder 1.2 Sechskantschlüssel
- Ø7.0: 1.2 Sechskantschlüssel

Drehmoment (empfohlen)

- 30 Ncm

Inhalt

- Abutment + Schutzkappe

Abutmentdurchmesser

D ø4.0 GH

Für M Implantate

H	1.0	2.0	3.0	4.0	5.0
4.0	GSRA4410P	GSRA4420P	GSRA4430P	GSRA4440P	GSRA4450P
5.0	GSRA4610P	GSRA4620P	GSRA4630P	GSRA4640P	GSRA4650P
7.0	GSRA4710P	GSRA4720P	GSRA4730P	GSRA4740P	GSRA4750P
	44,00 €	44,00 €	44,00 €	44,00 €	44,00 €

GH = Gingivahöhe | H = Höhe

Abutmentdurchmesser

D ø4.5 GH

Für M Implantate

H	1.0	2.0	3.0	4.0	5.0
4.0	GSRA4411P	GSRA4421P	GSRA4431P	GSRA4441P	GSRA4451P
5.5	GSRA4611P	GSRA4621P	GSRA4631P	GSRA4641P	GSRA4651P
7.0	GSRA4711P	GSRA4721P	GSRA4731P	GSRA4741P	GSRA4751P
	44,00 €	44,00 €	44,00 €	44,00 €	44,00 €

GH = Gingivahöhe | H = Höhe

Abutmentdurchmesser

D ø4.0 GH

Für R Implantate

H	1.0	2.0	3.0	4.0	5.0
4.0	GSRAS4410P	GSRAS4420P	GSRAS4430P	GSRAS4440P	GSRAS4450P
5.5	GSRAS4610P	GSRAS4620P	GSRAS4630P	GSRAS4640P	GSRAS4650P
7.0	GSRAS4710P	GSRAS4720P	GSRAS4730P	GSRAS4740P	GSRAS4750P
	44,00 €	44,00 €	44,00 €	44,00 €	44,00 €

GH = Gingivahöhe | H = Höhe

Abutmentdurchmesser

D ø4.5 GH

Für R Implantate

H	1.0	2.0	3.0	4.0	5.0
4.0	GSRAS4411P	GSRAS4421P	GSRAS4431P	GSRAS4441P	GSRAS4451P
5.5	GSRAS4611P	GSRAS4621P	GSRAS4631P	GSRAS4641P	GSRAS4651P
7.0	GSRAS4711P	GSRAS4721P	GSRAS4731P	GSRAS4741P	GSRAS4751P
	44,00 €	44,00 €	44,00 €	44,00 €	44,00 €

GH = Gingivahöhe | H = Höhe

Abutmentdurchmesser

D ø5.0 GH

Für R Implantate

H	1.0	2.0	3.0	4.0	5.0
4.0	GSRA5410P	GSRA5420P	GSRA5430P	GSRA5440P	GSRA5450P
5.5	GSRA5610P	GSRA5620P	GSRA5630P	GSRA5640P	GSRA5650P
7.0	GSRA5710P	GSRA5720P	GSRA5730P	GSRA5740P	GSRA5750P
	44,00 €	44,00 €	44,00 €	44,00 €	44,00 €

GH = Gingivahöhe | H = Höhe

Abutmentdurchmesser

D Ø6.0 GH

Für R Implantate

H	GH 1.0	2.0	3.0	4.0	5.0
4.0	GSRA**6410**P	GSRA**6420**P	GSRA**6430**P	GSRA**6440**P	GSRA**6450**P
5.5	GSRA**6610**P	GSRA**6620**P	GSRA**6630**P	GSRA**6640**P	GSRA**6650**P
7.0	GSRA**6710**P	GSRA**6720**P	GSRA**6730**P	GSRA**6740**P	GSRA**6750**P
	44,00 €	44,00 €	44,00 €	44,00 €	44,00 €

GH = Gingivahöhe | H = Höhe

Abutmentdurchmesser

D Ø7.0 GH

Für R Implantate

H	GH 1.0	2.0	3.0	4.0	5.0
5.5	GSRA**7610**P	GSRA**7620**P	GSRA**7630**P	GSRA**7640**P	GSRA**7650**P
	44,00 €	44,00 €	44,00 €	44,00 €	44,00 €

GH = Gingivahöhe | H = Höhe

Rigid Abutment Komponenten

Rigid Schutzkappe (Rigid Protect Cap)

Information

- Temporäre Kronenbasis
- Schutz des Rigid Abutment
- Minimierung der Unannehmlichkeiten für die Patienten

Auswahlkriterium

- Anhand des Durchmessers und der Höhe des Rigid Abutments

Inhalt

- Rigid Schutzkappe

M Mini
R Regular

D		H 4.0	5.5	7.0
Ø4.0	Ø4.0	GSRPC**440**	GSRPC**460**	GSRPC**470**
Ø4.5	Ø4.5	GSRPC**441**	GSRPC**461**	GSRPC**471**
	Ø5.0	GSRPC**540**	GSRPC**560**	GSRPC**570**
	Ø6.0	GSRPC**640**	GSRPC**660**	GSRPC**670**
	Ø7.0	-	GSRPC**760**	-
		7,00 €	7,00 €	7,00 €

H = Höhe | D = Durchmesser

Rigid Retraktionskappe (Rigid Retraction Cap)

Information

- Temporäre Kronenbasis

Inhalt

- Rigid Retraktionskappe

M Mini
R Regular

D		H 4.0	5.5	7.0
Ø4.0	Ø4.0	GSRRC**440**	GSRRC**460**	GSRRC**470**
Ø4.5	Ø4.5	GSRRC**441**	GSRRC**461**	GSRRC**471**
	Ø5.0	GSRRC**540**	GSRRC**560**	GSRRC**570**
	Ø6.0	GSRRC**640**	GSRRC**660**	GSRRC**670**
	Ø7.0	-	GSRRC**760**	-
		16,00 €	16,00 €	16,00 €

H = Höhe | D = Durchmesser

Rigid Abdruckkappe (Rigid Impression Coping)

Information

- Zur Abdrucknahme auf Rigid Abutment

Inhalt

- Rigid Abdruckkappe

	H	4.0	5.5	7.0
M Mini / R Regular				
D	Ø4.0 Ø4.0	GSRIC**440S**	GSRIC**460S**	GSRIC**470S**
	Ø4.5 Ø4.5	GSRIC**441S**	GSRIC**461S**	GSRIC**471S**
	Ø5.0	GSRIC**540S**	GSRIC**560S**	GSRIC**570S**
	Ø6.0	GSRIC**640S**	GSRIC**660S**	GSRIC**670S**
	Ø7.0	-	GSRIC**760S**	-
H = Höhe | D = Durchmesser		9,00 €	9,00 €	9,00 €

Rigid ausbrennbare Kronenbasis (Rigid Burn-out Cylinder)

Information

- Für die Herstellung von Brücken oder individuell gefrästen Stegkonstruktionen

Inhalt

- Rigid ausbrennbare Kronenbasis

	Type	Single	Bridge
M Mini / R Regular			
D	Ø4.0 Ø4.0	GSRP**400S**	GSRP**400B**
	Ø4.5 Ø4.5	GSRP**450S**	GSRP**450B**
	Ø5.0	GSRP**500S**	GSRP**500B**
	Ø6.0	GSRP**600S**	GSRP**600B**
	Ø7.0	-	GSRP**700B**
D = Durchmesser		9,00 €	9,00 €

Rigid Laboranalog (Rigid Lab-Analog)

Information

- Repliziert die exakte Verbindung zum Implantant

Auswahlkriterium

- Anhand des Durchmessers des Rigid Abutment
- Anhand der Farbe der Rigid Abruckkappe

Inhalt

- Rigid Laboranalog

	H	4.0	5.5	7.0
M Mini / R Regular				
D	Ø4.0 Ø4.0	GSRLA**440**	GSRLA**460**	GSRLA**470**
	Ø4.5 Ø4.5	GSRLA**441**	GSRLA**461**	GSRLA**471**
	Ø5.0	GSRLA**540**	GSRLA**560**	GSRLA**570**
	Ø6.0	GSRLA**640**	GSRLA**660**	GSRLA**670**
	Ø7.0	-	GSRLA**760**	-
H = Höhe | D = Durchmesser		13,00 €	13,00 €	13,00 €

Standard Abutment (Transfer Abutment)

M R M R

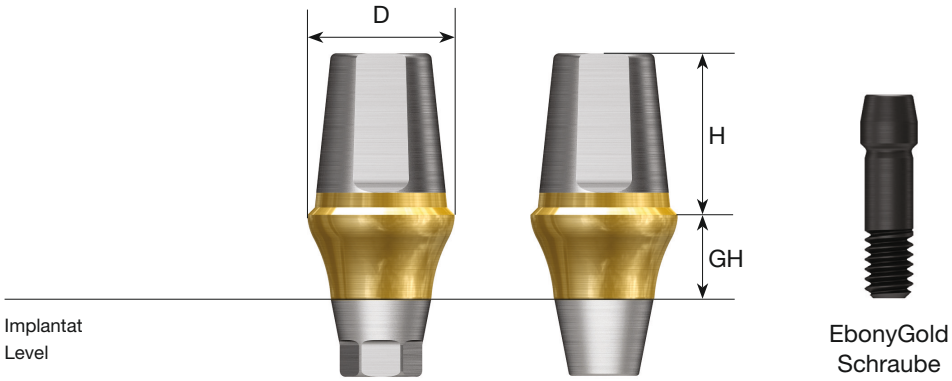

Typ

- Zementierte Restauration

Abdrucklevel

- Abdruck auf Implantatniveau
- Abdruck auf Abutmentniveau möglich mit der Rigid Abdruckkappe (außer bei Ø4.0)

Befestigung

- 1.2 Sechskantschlüssel

Drehmoment (empfohlen)

- Mini: 20 Ncm
- Regular: 30 Ncm

Inhalt

- Abutment + EbonyGold Schraube

EbonyGold Schraube

- Mini: GSABS**M**
- Regular: GSABS**S**

Abutmentdurchmesser

D ø4.0

Für M Implantate	GH	1.0	2.0	3.0	4.0	5.0
Hex H	5.5	GSTA**4612**WH	GSTA**4622**WH	GSTA**4632**WH	GSTA**4642**WH	GSTA**4652**WH
	7.0	GSTA**4712**WH	GSTA**4722**WH	GSTA**4732**WH	GSTA**4742**WH	GSTA**4752**WH
Non-Hex H	5.5	GSTA**4612N**WH	GSTA**4622N**WH	GSTA**4632N**WH	GSTA**4642N**WH	GSTA**4652N**WH
	7.0	GSTA**4712N**WH	GSTA**4722N**WH	GSTA**4732N**WH	GSTA**4742N**WH	GSTA**4752N**WH
		67,00 €	67,00 €	67,00 €	67,00 €	67,00 €

H = Höhe | GH = Gingivahöhe

Hinweis:
Abruck auf Abutmentniveau nicht möglich bei Ø4.0

Abutmentdurchmesser

D ø4.5

Für M Implantate	GH	1.0	2.0	3.0	4.0	5.0
Hex H	5.5	GSTA**4611**WH	GSTA**4621**WH	GSTA**4631**WH	GSTA**4641**WH	GSTA**4651**WH
	7.0	GSTA**4711**WH	GSTA**4721**WH	GSTA**4731**WH	GSTA**4741**WH	GSTA**4751**WH
Non-Hex H	5.5	GSTA**4611N**WH	GSTA**4621N**WH	GSTA**4631N**WH	GSTA**4641N**WH	GSTA**4651N**WH
	7.0	GSTA**4711N**WH	GSTA**4721N**WH	GSTA**4731N**WH	GSTA**4741N**WH	GSTA**4751N**WH
		67,00 €	67,00 €	67,00 €	67,00 €	67,00 €

H = Höhe | GH = Gingivahöhe

Abutmentdurchmesser

D ø4.5

Für R Implantate	GH	1.0	2.0	3.0	4.0	5.0
Hex H	5.5	GSTAS**4611**WH	GSTAS**4621**WH	GSTAS**4631**WH	GSTAS**4641**WH	GSTAS**4651**WH
	7.0	GSTAS**4711**WH	GSTAS**4721**WH	GSTAS**4731**WH	GSTAS**4741**WH	GSTAS**4751**WH
Non-Hex H	5.5	GSTAS**4611N**WH	GSTAS**4621N**WH	GSTAS**4631N**WH	GSTAS**4641N**WH	GSTAS**4651N**WH
	7.0	GSTAS**4711N**WH	GSTAS**4721N**WH	GSTAS**4731N**WH	GSTAS**4741N**WH	GSTAS**4751N**WH
		67,00 €	67,00 €	67,00 €	67,00 €	67,00 €

H = Höhe | GH = Gingivahöhe

Abutmentdurchmesser

D ø5.0

Für R Implantate	GH	1.0	2.0	3.0	4.0	5.0
Hex H	4.0	GSTA**5410**WH	GSTA**5420**WH	GSTA**5430**WH	GSTA**5440**WH	GSTA**5450**WH
	5.5	GSTA**5610**WH	GSTA**5620**WH	GSTA**5630**WH	GSTA**5640**WH	GSTA**5650**WH
	7.0	GSTA**5710**WH	GSTA**5720**WH	GSTA**5730**WH	GSTA**5740**WH	GSTA**5750**WH
Non-Hex H	4.0	GSTA**5410N**WH	GSTA**5420N**WH	GSTA**5430N**WH	GSTA**5440N**WH	GSTA**5450N**WH
	5.5	GSTA**5610N**WH	GSTA**5620N**WH	GSTA**5630N**WH	GSTA**5640N**WH	GSTA**5650N**WH
	7.0	GSTA**5710N**WH	GSTA**5720N**WH	GSTA**5730N**WH	GSTA**5740N**WH	GSTA**5750N**WH
		67,00 €	67,00 €	67,00 €	67,00 €	67,00 €

H = Höhe | GH = Gingivahöhe

Abutmentdurchmesser

D ø6.0

Für R Implantate		GH	1.0	2.0	3.0	4.0	5.0
Hex	H	4.0	GSTA**6410**WH	GSTA**6420**WH	GSTA**6430**WH	GSTA**6440**WH	GSTA**6450**WH
		5.5	GSTA**6610**WH	GSTA**6620**WH	GSTA**6630**WH	GSTA**6640**WH	GSTA**6650**WH
		7.0	GSTA**6710**WH	GSTA**6720**WH	GSTA**6730**WH	GSTA**6740**WH	GSTA**6750**WH
Non-Hex	H	4.0	GSTA**6410N**WH	GSTA**6420N**WH	GSTA**6430N**WH	GSTA**6440N**WH	GSTA**6450N**WH
		5.5	GSTA**6610N**WH	GSTA**6620N**WH	GSTA**6630N**WH	GSTA**6640N**WH	GSTA**6650N**WH
		7.0	GSTA**6710N**WH	GSTA**6720N**WH	GSTA**6730N**WH	GSTA**6740N**WH	GSTA**6750N**WH
			67,00 €	67,00 €	67,00 €	67,00 €	67,00 €

H = Höhe | GH = Gingivahöhe

Abutmentdurchmesser

D ø7.0

Für R Implantate		GH	1.0	2.0	3.0	4.0	5.0
Hex	H	5.5	GSTA**7410**WH	GSTA**7420**WH	GSTA**7430**WH	GSTA**7440**WH	GSTA**7450**WH
		7.0	GSTA**7610**WH	GSTA**7620**WH	GSTA**7630**WH	GSTA**7640**WH	GSTA**7650**WH
Non-Hex	H	5.5	GSTA**7410N**WH	GSTA**7420N**WH	GSTA**7430N**WH	GSTA**7440N**WH	GSTA**7450N**WH
		7.0	GSTA**7610N**WH	GSTA**7620N**WH	GSTA**7630N**WH	GSTA**7640N**WH	GSTA**7650N**WH
			67,00 €	67,00 €	67,00 €	67,00 €	67,00 €

H = Höhe | GH = Gingivahöhe

Standard Abutment Komponenten

Schutzkappe (Protect Cap)

Information

- Temporäre Kronenbasis
- Schutz des Abutment
- Minimierung der Unannehmlichkeiten für die Patienten

Auswahlkriterium

- Anhand des Durchmessers und der Höhe des Abutment

Inhalt

- Schutzkappe

	H	4.0	5.5	7.0
M Mini / R Regular				
D	Ø4.5 Ø4.5	GSRPC441	GSRPC461	GSRPC471
	Ø5.0	GSRPC540	GSRPC560	GSRPC570
	Ø6.0	GSRPC640	GSRPC660	GSRPC670
	Ø7.0	-	GSRPC760	-
H = Höhe | D = Durchmesser		7,00 €	7,00 €	7,00 €

Retraktionskappe (Retraction Cap)

Information

- Temporäre Kronenbasis

Inhalt

- Retraktionskappe

	H	4.0	5.5	7.0
M Mini / R Regular				
D	Ø4.5 Ø4.5	GSRRC441	GSRRC461	GSRRC471
	Ø5.0	GSRRC540	GSRRC560	GSRRC570
	Ø6.0	GSRRC640	GSRRC660	GSRRC670
	Ø7.0	-	GSRRC760	-
H = Höhe | D = Durchmesser		16,00 €	16,00 €	16,00 €

Abdruckkappe (Impression Coping)

Information

- Zur Abdrucknahme auf Standard Abutment

Inhalt

- Abdruckkappe

	H	4.0	5.5	7.0
M Mini / R Regular				
D	Ø4.5 Ø4.5	GSRIC441S	GSRIC461S	GSRIC471S
	Ø5.0	GSRIC540S	GSRIC560S	GSRIC570S
	Ø6.0	GSRIC640S	GSRIC660S	GSRIC670S
	Ø7.0	-	GSRIC760S	-
H = Höhe | D = Durchmesser		9,00 €	9,00 €	9,00 €

OSSTEM IMPLANT

Abutments: Standard - anguliert / FreeForm ST / Angießbare Kronenbasis | Gold & Nicht-Edelmetall

Abformung auf Implantatlevel

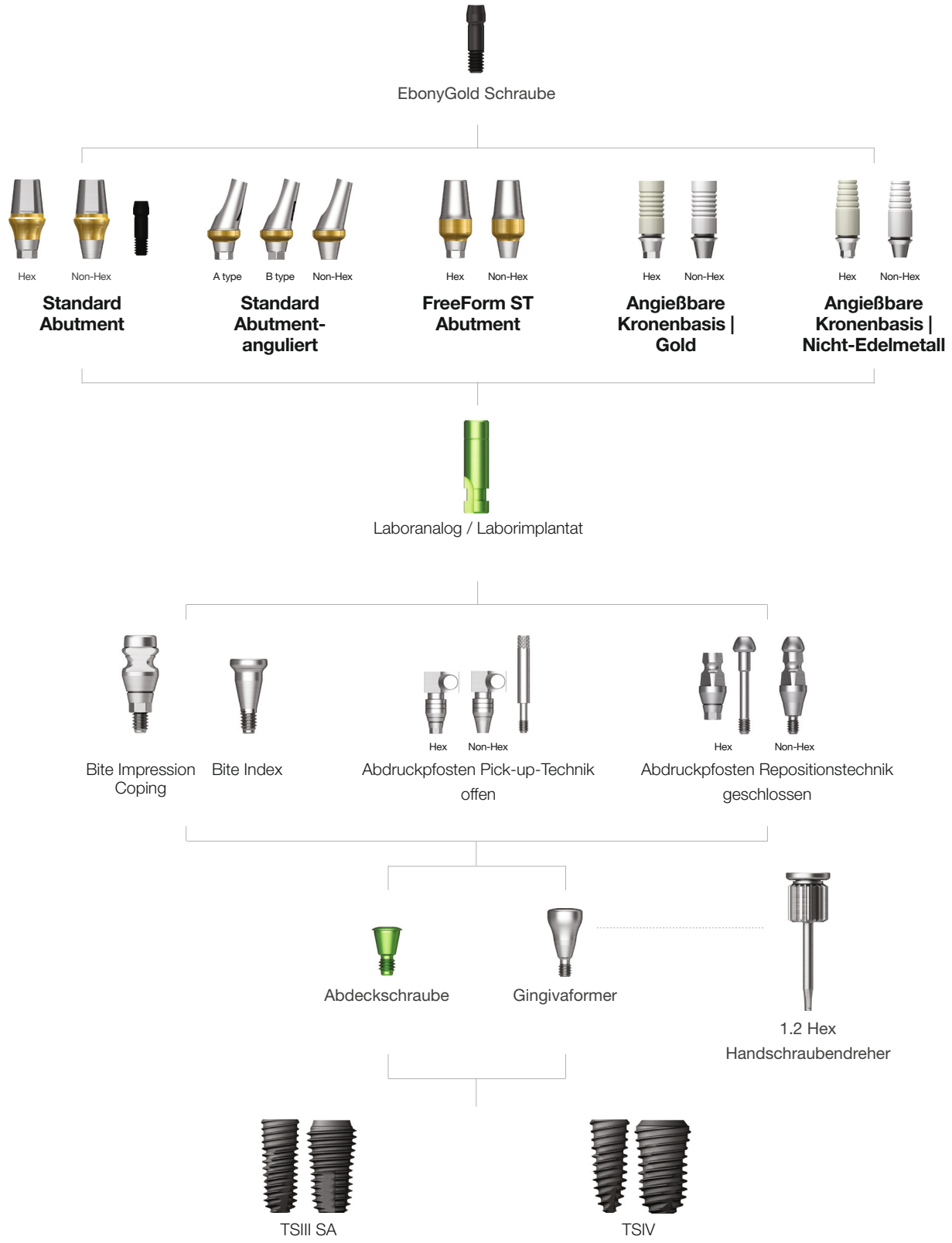

Standard Abutment - anguliert (Angled Abutment)

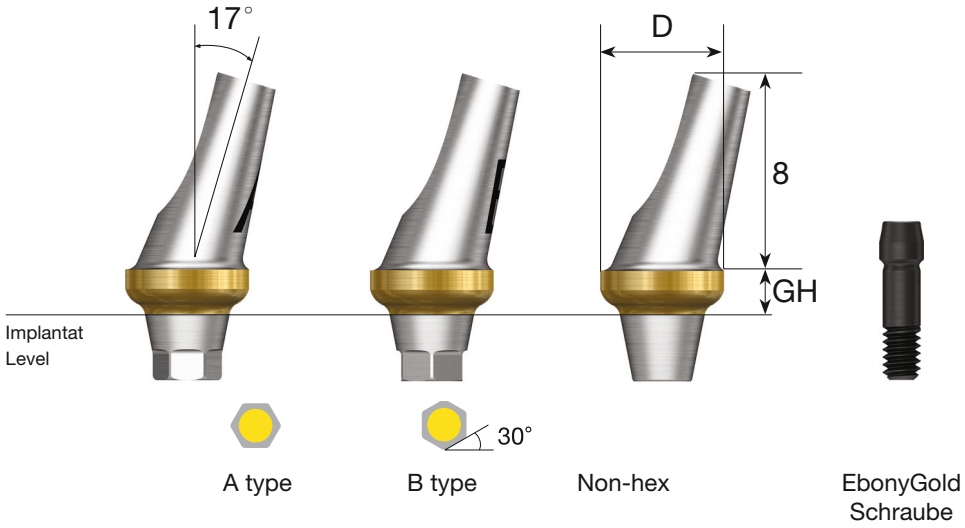

Typ

- Zementierte Restauration

Abdrucklevel

- Abdruck auf Implantatniveau

Befestigung

- 1.2 Sechskantschlüssel

Drehmoment (empfohlen)

- Mini: 20 Ncm
- Regular: 30 Ncm

Inhalt

- Abutment + EbonyGold Schraube

EbonyGold Schraube

- Mini: GSABS**M**
- Regular: GSABS**S**

Abutmentdurchmesser

D Ø4.0

Für M Implantate	GH	2.0			4.0		
	Type	Hex A	Hex B	Non Hex	Hex A	Hex B	Non Hex
		GSAA4020MAWH	GSAA4020MBWH	GSAA4020MNWH	GSAA4040MAWH	GSAA4040MBWH	GSAA4040MNWH
GH = Gingivahöhe		91,00 €	91,00 €	91,00 €	91,00 €	91,00 €	91,00 €

Abutmentdurchmesser

D Ø4.5

Für M Implantate	GH	2.0			4.0		
	Type	Hex A	Hex B	Non Hex	Hex A	Hex B	Non Hex
		GSAA4520MAWH	GSAA4520MBWH	GSAA4520MNWH	GSAA4540MAWH	GSAA4540MBWH	GSAA4540MNWH
GH = Gingivahöhe		91,00 €	91,00 €	91,00 €	91,00 €	91,00 €	91,00 €

Abutmentdurchmesser

D Ø4.5

Für R Implantate	GH	2.0			4.0		
	Type	Hex A	Hex B	Non Hex	Hex A	Hex B	Non Hex
		GSAA4520AWH	GSAA4520BWH	GSAA4520NWH	GSAA4540AWH	GSAA4540BWH	GSAA4540NWH
GH = Gingivahöhe		91,00 €	91,00 €	91,00 €	91,00 €	91,00 €	91,00 €

Abutmentdurchmesser

D Ø5.0

Für R Implantate	GH	2.0			4.0		
	Type	Hex A	Hex B	Non Hex	Hex A	Hex B	Non Hex
		GSAA5020AWH	GSAA5020BWH	GSAA5020NWH	GSAA5040AWH	GSAA5040BWH	GSAA5040NWH
GH = Gingivahöhe		91,00 €	91,00 €	91,00 €	91,00 €	91,00 €	91,00 €

Abutmentdurchmesser

D Ø6.0

Für R Implantate	GH	2.0			4.0		
	Type	Hex A	Hex B	Non Hex	Hex A	Hex B	Non Hex
		GSAA6020AWH	GSAA6020BWH	GSAA6020NWH	GSAA6040AWH	GSAA6040BWH	GSAA6040NWH
GH = Gingivahöhe		91,00 €	91,00 €	91,00 €	91,00 €	91,00 €	91,00 €

FreeForm ST Abutment (FreeForm ST Abutment)

M R M R

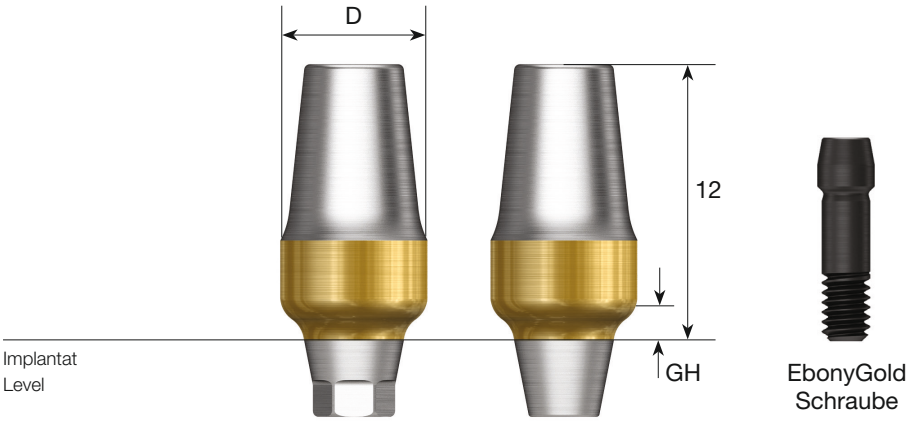

Typ

- Zementierte Restauration
- Herausnehmbarer Zahnersatz

Abdrucklevel

- Abdruck auf Implantatniveau

Befestigung

- 1.2 Sechskantschlüssel

Drehmoment (empfohlen)

- Mini: 20 Ncm
- Regular: 30 Ncm

Inhalt

- Abutment + EbonyGold Schraube

EbonyGold Schraube

- Mini: GSABS**M**
- Regular: GSABS**S**

Abutmentdurchmesser

D Ø4.0

Für M Implantate

GH	1.5		3.0	
Type	Hex	Non Hex	Hex	Non Hex
	GSFA**M4015**WH	GSFA**M4015N**WH	GSFA**M4030**WH	GSFA**M4030N**WH
	67,00 €	67,00 €	67,00 €	67,00 €

GH = Gingivahöhe

Abutmentdurchmesser

D Ø4.0

Für R Implantate

GH	1.5		3.0	
Type	Hex	Non Hex	Hex	Non Hex
	GSFA**4015**WH	GSFA**4015N**WH	GSFA**4030**WH	GSFA**4030N**WH
	67,00 €	67,00 €	67,00 €	67,00 €

GH = Gingivahöhe

Abutmentdurchmesser

D Ø5.0 (Straight)

Für R Implantate

GH	1.5		3.0	
Type	Hex	Non Hex	Hex	Non Hex
	GSFA**S5015**WH	GSFA**S5015N**WH	GSFA**S5030**WH	GSFA**S5030N**WH
	67,00 €	67,00 €	67,00 €	67,00 €

GH = Gingivahöhe

Abutmentdurchmesser

D Ø5.0

Für R Implantate

GH	1.5		3.0	
Type	Hex	Non Hex	Hex	Non Hex
	GSFA**5015**WH	GSFA**5015N**WH	GSFA**5030**WH	GSFA**5030N**WH
	67,00 €	67,00 €	67,00 €	67,00 €

GH = Gingivahöhe

Abutmentdurchmesser

D Ø6.0

Für R Implantate

GH	1.5		3.0	
Type	Hex	Non Hex	Hex	Non Hex
	GSFA**6015**WH	GSFA**6015N**WH	GSFA**6030**WH	GSFA**6030N**WH
	67,00 €	67,00 €	67,00 €	67,00 €

GH = Gingivahöhe

Abutmentdurchmesser

D Ø7.0

Für R Implantate

GH	1.5		3.0	
Type	Hex	Non Hex	Hex	Non Hex
	GSFA**7015**WH	GSFA**7015N**WH	GSFA**7030**WH	GSFA**7030N**WH
	67,00 €	67,00 €	67,00 €	67,00 €

GH = Gingivahöhe

Preise in Euro zzgl. gesetzl. MwSt., bei Implantaten zzgl. gesetzl. 7% MwSt.

Angießbare Kronenbasis | Gold

(GoldCast Abutment)

M R M R

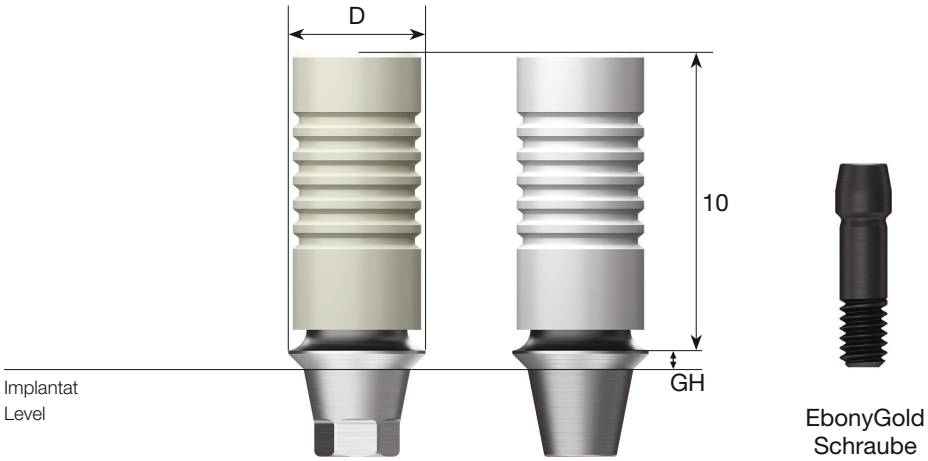

Typ

- Zementierte Restauration
- Verschraubte Restauration

Schmelztemperatur

- 1400 ~ 1450 °C

Abdrucklevel

- Abdruck auf Implantatniveau

Befestigung

- 1.2 Sechskantschlüssel

Drehmoment (empfohlen)

- Mini: 20 Ncm
- Regular: 30 Ncm

Inhalt

- Abutment + EbonyGold Schraube

EbonyGold Schraube

- Mini: GSABS**M**
- Regular: GSABS**S**

Abutmentdurchmesser

D Ø4.0

Für M Implantate	GH	1.0		3.0	
	Type	Hex	Non Hex	Hex	Non Hex
		GSGA**4010S**WH	GSGA**4010B**WH	GSGA**4030S**WH	GSGA**4030B**WH
		171,00 €	171,00 €	171,00 €	171,00 €

GH = Gingivahöhe

Abutmentdurchmesser

D Ø4.5

Für R Implantate	GH	1.0		3.0	
	Type	Hex	Non Hex	Hex	Non Hex
		GSGA**4510S**WH	GSGA**4510B**WH	GSGA**4530S**WH	GSGA**4530B**WH
		171,00 €	171,00 €	171,00 €	171,00 €

GH = Gingivahöhe

Angießbare Kronenbasis | Nicht-Edelmetall

(NP-Cast Abutment)

M R M R

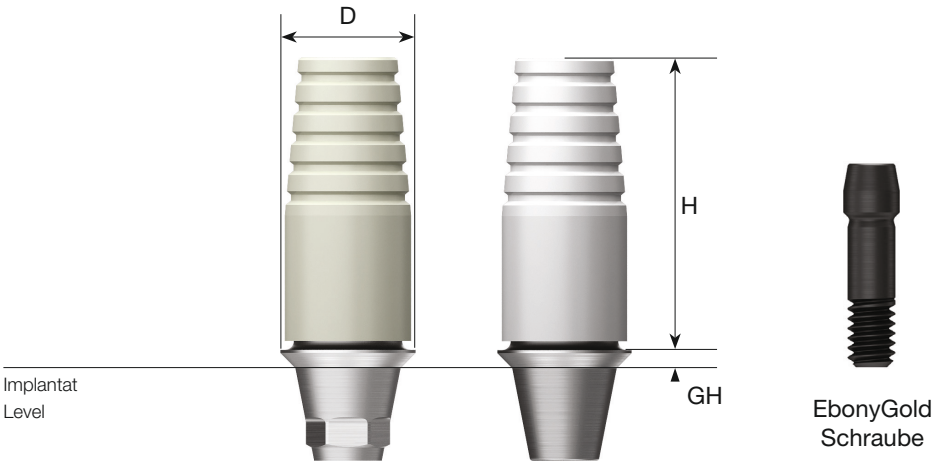

Typ

- Zementierte Restauration
- Verschraubte Restauration

Schmelztemperatur

- 1400 ~ 1550 °C

Abdrucklevel

- Abdruck auf Implantatniveau

Befestigung

- 1.2 Sechskantschlüssel

Drehmoment (empfohlen)

- Mini: 20 Ncm
- Regular: 30 Ncm

Inhalt

- Abutment + EbonyGold Schraube

EbonyGold Schraube

- Mini: GSABS**M**
- Regular: GSABS**S**

Abutmentdurchmesser

D ø4.0

Für Implantate M	GH	1.0		3.0	
	Type	Hex	Non Hex	Hex	Non Hex
		GSNA**4010S**WH	GSNA**4010B**WH	GSNA**4030S**WH	GSNA**4030B**WH
		91,00 €	91,00 €	91,00 €	91,00 €

GH = Gingivahöhe

Abutmentdurchmesser

D ø4.5

Für Implantate R	GH	1.0		3.0	
	Type	Hex	Non Hex	Hex	Non Hex
		GSNA**4510S**WH	GSNA**4510B**WH	GSNA**4530S**WH	GSNA**4530B**WH
		91,00 €	91,00 €	91,00 €	91,00 €

GH = Gingivahöhe

Abutments: Link / Provisorisches / Provisorisches Titan

Abformung auf Implantatlevel

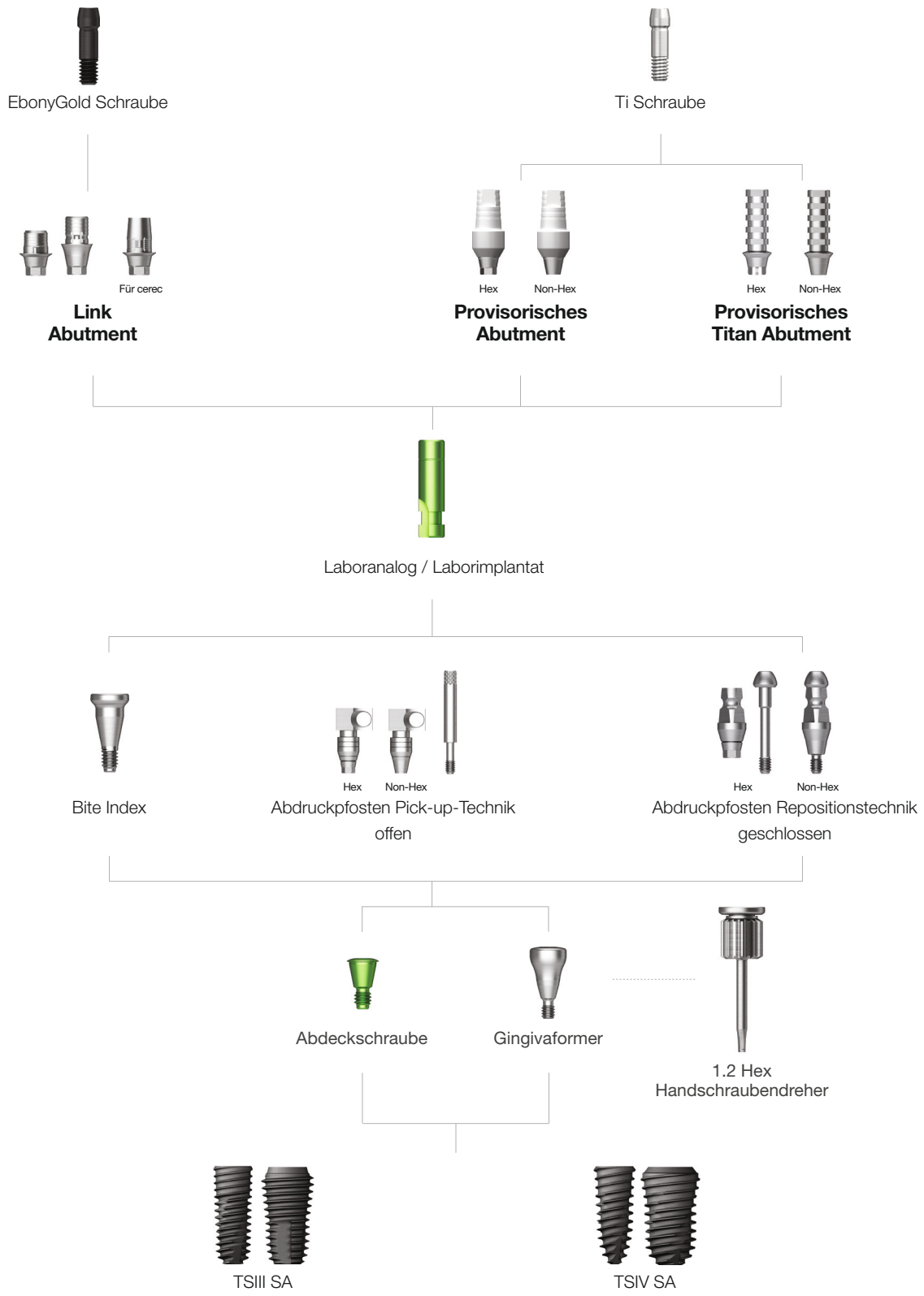

Link Abutment (Link Abutment for Public | A Type)

M R M R

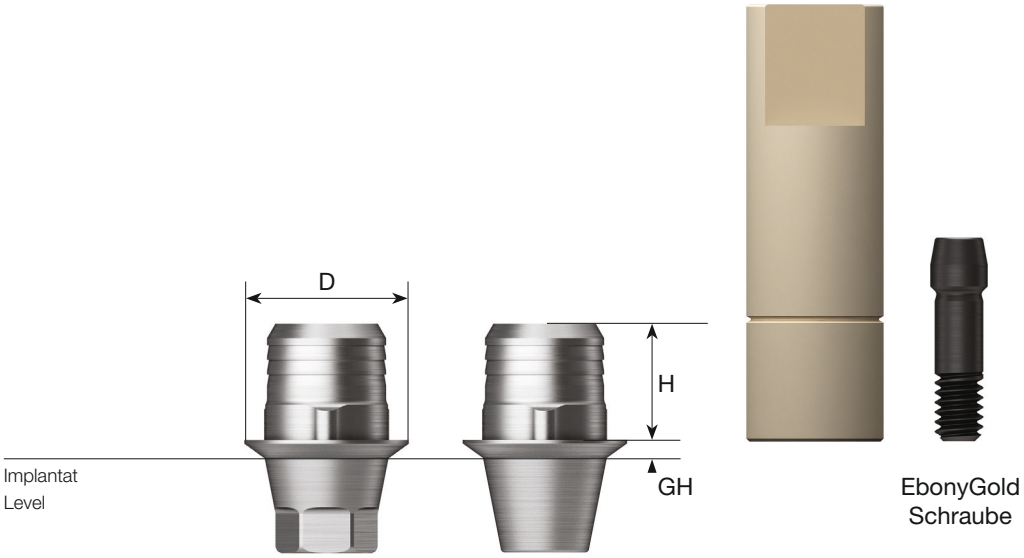

Informationen

- Herstellung gefräster Zirkon- oder Titanium-Aufbauten
- Die Datenbankbibliothek von Osstem steht zur Verfügung

Typ

- Zementierte Restauration
- Verschraubte Restauration

Abdrucklevel

- Abdruck auf Implantatniveau

Befestigung

- 1.2 Sechskantschlüssel

Drehmoment (empfohlen)

- Mini: 20 Ncm
- Regular: 30 Ncm

Inhalt

- Abutment + EbonyGold Schraube + Scan Body

EbonyGold Schraube

- Mini: GSABS**M**
- Regular: GSABS**S**

Abutmentdurchmesser

D Ø4.0

Für M Implantate		GH	1.0	2.0
Hex	H	3.0	TSPTB**431M**WH	TSPTB**432M**WH
		5.0	TSPTB**451M**WH	TSPTB**452M**WH
Non-Hex	H	3.0	TSPTB**431MN**WH	TSPTB**432MN**WH
		5.0	TSPTB**451MN**WH	TSPTB**452MN**WH
			58,00 €	58,00 €

GH = Gingivahöhe

Abutmentdurchmesser

D Ø4.5

Für R Implantate		GH	1.0	2.0
Hex	H	3.0	TSPTB**431R**WH	TSPTB**432R**WH
		5.0	TSPTB**451R**WH	TSPTB**452R**WH
Non-Hex	H	3.0	TSPTB**431RN**WH	TSPTB**432RN**WH
		5.0	TSPTB**451RN**WH	TSPTB**452RN**WH
			58,00 €	58,00 €

GH = Gingivahöhe

Link Abutment für Cerec® (Link Abutment for Cerec)

M R M R

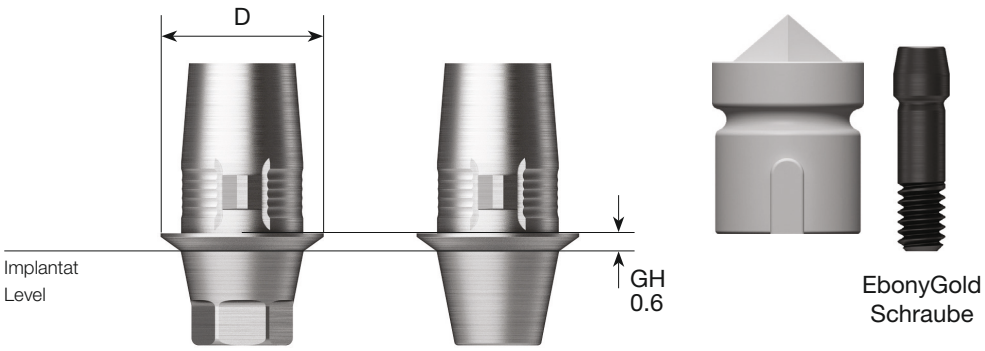

Informationen

- Herstellung gefräster Zirkon- oder Titanium-Aufbauten für das Cerec®-System

Typ

- Zementierte Restauration
- Verschraubte Restauration

Befestigung

- 1.2 Sechskantschlüssel

Drehmoment (empfohlen)

- Mini: 20 Ncm
- Regular: 30 Ncm

Inhalt

- Abutment + EbonyGold Schraube + Scan Body

EbonyGold Schraube

- Mini: GSABS**M**
- Regular: GSABS**S**

Abutmentdurchmesser

D Ø4.5

Für M Implantate / Type	Hex	Non-Hex
	TSCTB**MWH**	TSCTB**MNWH**
GH = Gingivahöhe	58,00 €	58,00 €

Abutmentdurchmesser

D Ø4.5

Für R Implantate / Type	Hex	Non-Hex
	TSCTB**RWH**	TSCTB**RNWH**
GH = Gingivahöhe	58,00 €	58,00 €

Scanpfosten (Scan Post)

Informationen

- Scanpfosten für das Cerec®-System

Befestigung

- 1.2 Sechskantschlüssel

Inhalt

- Scan Post + Ti Schraube

	M	R
M Mini	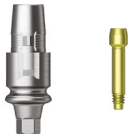	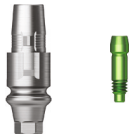
R Regular	TSCSP**M**TH	TSCSP**R**TH
	76,00 €	76,00 €

Scan Body (Scan Body)

Informationen

- Scanbody für das Cerec®-System

Inhalt

- Scanbody

TSCSBS	
29,00 €	

Provisorisches Abutment (Quick Temporary Abutment)

M R M R

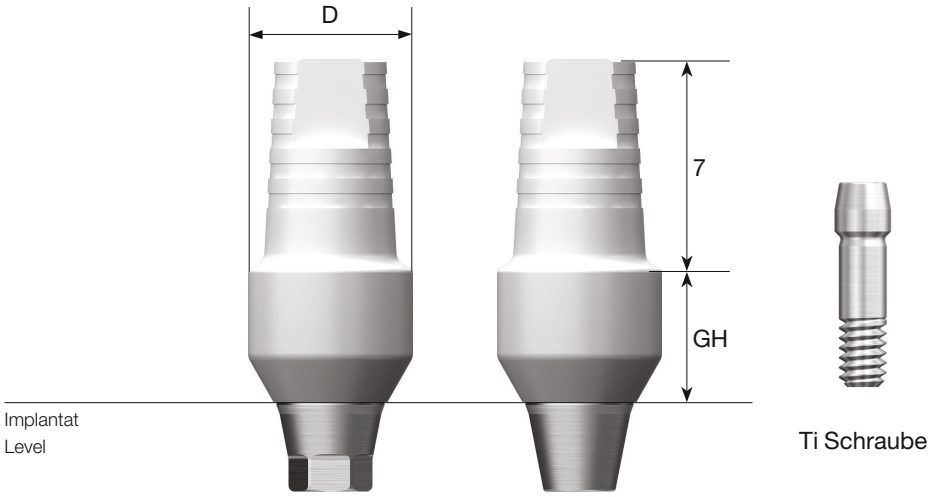

Informationen

- Für die provisorische Versorgung

Typ

- Zementierte Restauration
- Verschraubte Restauration

Befestigung

- 1.2 Sechskantschlüssel

Drehmoment (empfohlen)

- Mini: 20 Ncm
- Regular: 20 Ncm

Inhalt

- Abutment + Ti Schraube

Ti Schraube

- Mini: GSABS**MT**
- Regular: GSABS**ST**

Abutmentdurchmesser

D Ø4.0

Für M Implantate	GH	1.5		5.0	
	Type	Hex	Non Hex	Hex	Non Hex
		TSQTA**4015M**TH	TSQTA**4015MN**TH	TSQTA**4050M**TH	TSQTA**4050MN**TH
GH = Gingivahöhe		44,00 €	44,00 €	44,00 €	44,00 €

Abutmentdurchmesser

D Ø4.5

Für M Implantate	GH			5.0	
	Type			Hex	Non Hex
				TSQTA**4550**TH	TSQTA**4550N**TH
GH = Gingivahöhe				44,00 €	44,00 €

Abutmentdurchmesser

D Ø4.5

Für R Implantate	GH	1.5		5.0	
	Type	Hex	Non Hex	Hex	Non Hex
		TSQTA**4515R**TH	TSQTA**4515RN**TH	TSQTA**4550RTH**	TSQTA**4550RN**TH
GH = Gingivahöhe		44,00 €	44,00 €	44,00 €	44,00 €

Abutmentdurchmesser

D Ø5.5

Für R Implantate	GH			5.0	
	Type			Hex	Non Hex
				TSQTA**5550**TH	TSQTA**5550N**TH
GH = Gingivahöhe				44,00 €	44,00 €

Provisorisches Titan Abutment (Temporary Abutment)

M R M R

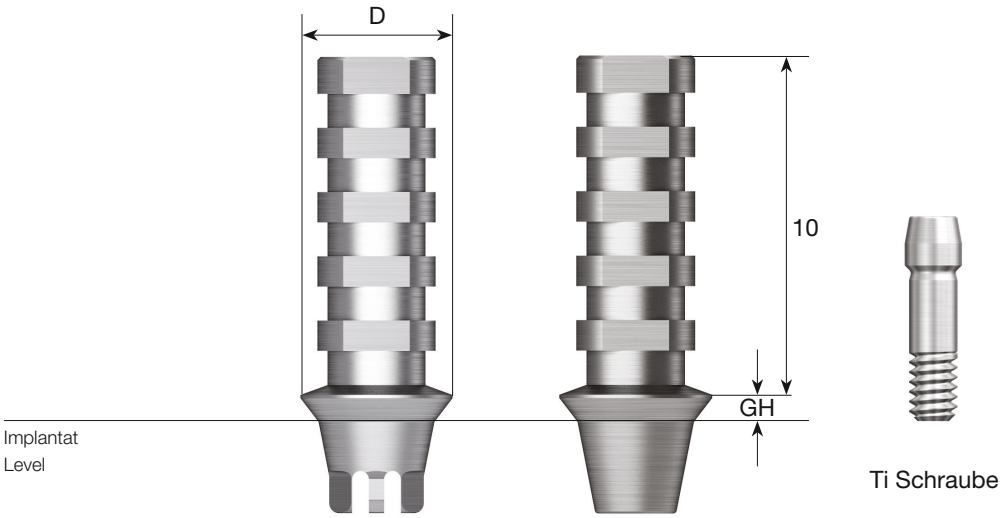

Information

- Aufbau für provisorische Kronen & Brücken

Typ

- Zementierte Restauration
- Verschraubte Restauration

Abdrucklevel

- Abdruck auf Implantatniveau

Befestigung

- 1.2 Sechskantschlüssel

Drehmoment (empfohlen)

- Mini: 20 Ncm
- Regular: 20 Ncm

Inhalt

- Abutment + Ti Schraube

Ti Schraube

- Mini: GSABS**MT**
- Regular: GSABS**ST**

Abutmentdurchmesser

D Ø4.0

Für M Implantate	GH	1.0		3.0	
	Type	Hex	Non-Hex	Hex	Non-Hex
		GSTTA**4010**TH	GSTTA**4010N**TH	GSTTA**4030**TH	GSTTA**4030N**TH
GH = Gingivahöhe		44,00 €	44,00 €	44,00 €	44,00 €

Abutmentdurchmesser

D Ø4.5

Für R Implantate	GH	1.0		3.0	
	Type	Hex	Non-Hex	Hex	Non-Hex
		GSTTA**4510**TH	GSTTA**4510N**TH	GSTTA**4530**TH	GSTTA**4530N**TH
GH = Gingivahöhe		44,00 €	44,00 €	44,00 €	44,00 €

Abutments: Multi / Multi - Anguliert

Abformung auf Abutmentlevel

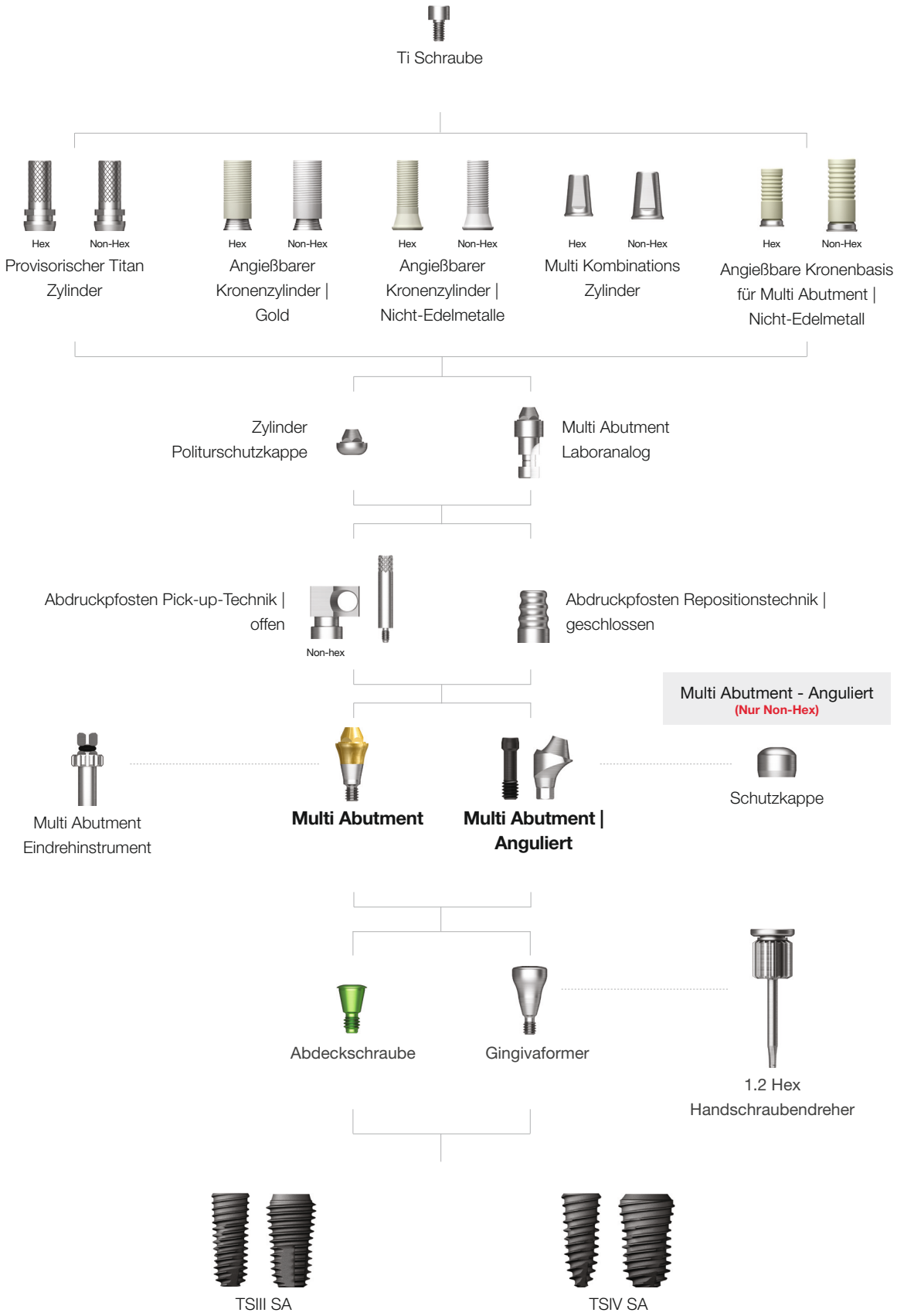

Multi Abutment (Multi Abutment)

M R

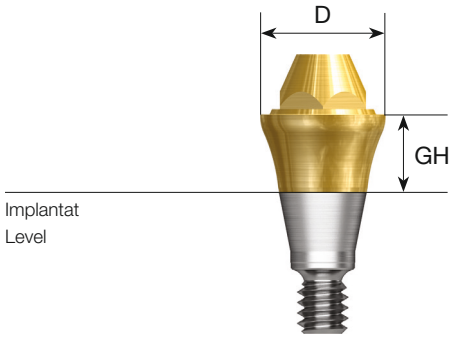

Typ

- Verschraubte Restauration

Befestigung

- Multi Abutment Eindrehinstrument (Code: MAOD)

Drehmoment (empfohlen)

- Mini: 30 Ncm
- Regular: 30 Ncm

Inhalt

- Abutment + Carrier

Abutmentdurchmesser

D ø4.8

Für M Implantate / GH	1.0	2.0	3.0	4.0	5.0
	TSMA**5010M**P	TSMA**5020M**P	TSMA**5030M**P	TSMA**5040M**P	TSMA**5050M**P
	51,00 €	51,00 €	51,00 €	51,00 €	51,00 €

GH = Gingivahöhe

Abutmentdurchmesser

D ø4.8

Für R Implantate / GH	1.0	2.0	3.0	4.0	5.0
	TSMA**5010**P	TSMA**5020**P	TSMA**5030**P	TSMA**5040**P	TSMA**5050**P
	51,00 €	51,00 €	51,00 €	51,00 €	51,00 €

GH = Gingivahöhe

Multi Abutment Komponenten

Multi Abutment Eindrehinstrument

(Multi Abutment Outer Driver)

Inhalt

- Multi Abtument Eindrehinstrument

MAOD

53,00 €

Anwendungsbeispiel:

Multi Abutment Eindrehinstrument für Winkelstück

(Multi Abutment Machine Driver)

Inhalt

- Multi Abutment Eindrehinstrument für Winkelstück

MAMD

53,00 €

Anwendungsbeispiel:

Angießbare Kronenbasis für Multi Abutment | Nicht-Edelmetall

(Multi Abutment NP-Cast Cylinder)

Schmelztemperatur

- 1400 ~ 1550 °C

Abdrucklevel

- Abdruck auf Implantatniveau

Befestigung

- 1.2 Sechskantschlüssel

Drehmoment (empfohlen)

- 20 Ncm

Inhalt

- Abutmentaufsatz + Ti Zylinderschraube

Ti Schraube: MTS200

Type	Hex	Non-Hex
M Mini		
R Regular		
	TSMN500TH	TSMN500**N**TH
GH = Gingivahöhe	91,00 €	91,00 €

TS Multi Ti Base

(TS Multi Ti Base)

Information

- Wird verwendet um einen Kombinationsaufbau für das Multi Abutment zu produzieren
- Nur als Non-Hex verfügbar
- Wird in Verbindung mit dem TS Multi Scan Body verwendet

Abdrucklevel

- Abdruck auf Abutmentniveau

Befestigung

- 1.2 Sechskantschlüssel

Drehmoment (empfohlen)

- 20 Ncm

Inhalt

- TS Multi Ti Base + Ti Base Schraube

Neigung		5°	10°
		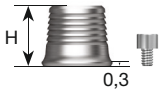	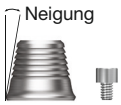
H	4	TSMTB**0405**G	TSMTB**0410**G
	6	TSMTB**0605**G	-
H = Höhe		51,00 €	51,00 €

TS Multi Scan Body

(TS Multi Scan Body)

Information

- Wird für einen Oral-Scan auf dem Multi Abutment aufgebracht
- Wird für Non-Hex verwendet

Befestigung

- 1.2 Sechskant Handschraubendreher

Inhalt

- TS Multi Ti Scan Body

TSMSBC

44,00 €

OSSTEM IMPLANT

Multi Abutment | Anguliert (Multi Angled Abutment)

M R

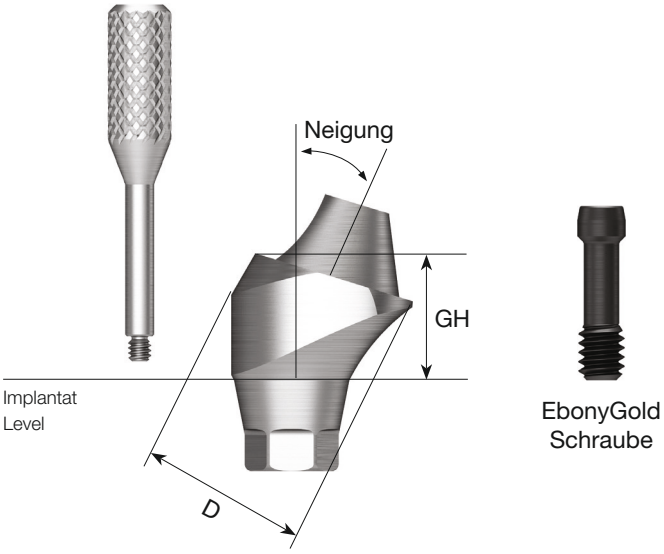

Typ

- Verschraubte Restauration

Befestigung

- 1.2 Sechskantschlüssel

Drehmoment (empfohlen)

- Mini: 20 Ncm
- Regular: 30 Ncm

Inhalt

- Abutment + EbonyGold Schraube

EbonyGold Schraube

- Mini: GSMABS**M**
- Regular: GSMABS**S**

Abutmentdurchmesser

D ø4.8

Für M Implantate

GH	2.5	3.0	3.5	4.0	5.0
Neigung 17°	GS17MAM4820WH	GS17MAM4830WH		GS17MAM4840WH	
Neigung 30°			GS30MAM4830WH	GS30MAM4840WH	GS30MAM4850WH
	91,00 €	91,00 €	91,00 €	91,00 €	91,00 €

GH = Gingivahöhe

Abutmentdurchmesser

D ø4.8

Für R Implantate

GH	2.5	3.0	3.5	4.0	5.0
Neigung 17°	GS17MAS4820WH	GS17MAS4830WH		GS17MAS4840WH	GS17MAS4850WH
Neigung 30°			GS30MAS4830WH	GS30MAS4840WH	GS30MAS4850WH
	91,00 €	91,00 €	91,00 €	91,00 €	91,00 €

GH = Gingivahöhe

Multi Abutment | Anguliert Komponenten

Multi Abutment Schutzkappe (Esthetic-low Healing Cap)

Information

- Schutz des Multi Abutment

Befestigung

- 1.2 Sechskant Handschraubendreher

Inhalt

- Multi Abutment Schutzkappe

	H	6.0
M Mini		
R Regular		
D	Ø 4.8	MHCR100
	Ø 4.8	
		38,00 €

Multi Abutment | Anguliert Komponenten

Abdruckpfosten Pick-up Technik | offen

(Esthetic-low Pick-up Impression Coping)

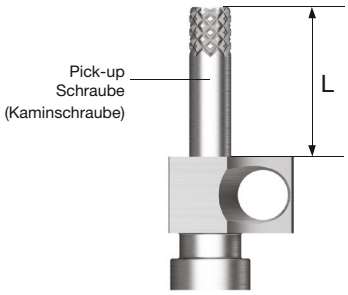

Information

- Für Abdruck auf Implantatniveau

Befestigung

- 1.2 Sechskant Handschraubendreher

Inhalt

- Abdruckpfosten + Pick-up-Schraube*

Pick-up-Schraube / Kaminschraube

L / Type		Hex	Non-Hex	5	10	12	15
M Mini / R Regular							
D	Ø 4.8 / Ø 4.8	MSR200	MSR100	GP100	GP150*	GP170	GP200
		38,00 €	38,00 €	16,00 €	16,00 €	16,00 €	16,00 €

L = Länge

*wird standardmäßig mitgeliefert

Abdruckpfosten Repositionstechnik | geschlossen

(Esthetic-low Transfer Impression Coping)

Inhalt

- Abdruckpfosten Repositionstechnik | geschlossen

H		8.0
M Mini / R Regular		
D	Ø 4.8 / Ø 4.8	MTTR100
		38,00 €

Multi Abutment Laboranalog (Esthetic-low Lab Analog)

Befestigung

- 1.2 Sechskant Handschraubendreher

Inhalt

- Multi Abutment Laboranalog

		8.0
M Mini		
R Regular		
D	Ø 4.8	MERR300
	Ø 4.8	
		13,00 €

Esthetic-low Polishing Protector (Esthetic-low Polishing Protector)

Information

- Politurschutz der angußfähigen Kronenbasis

Befestigung

- 1.2 Sechskant Handschraubendreher

Inhalt

- Esthetic-low Polishing Protector + Ti Schraube

	H	8.0
M Mini		
R Regular		
D	Ø 4.8	MPCR100
	Ø 4.8	
		16,00 €

Multi Abutment | Anguliert Komponenten

Angießbarer Kronenzylinder | Gold (Esthetic-low Gold Cylinder)

Schmelztemperatur

- 1400 ~ 1450°C

Befestigung

- 1.2 Sechskantschlüssel

Drehmoment (empfohlen)

- 20 Ncm

Inhalt

- Cylinder + Titan Zylinderschraube

Typ		Hex	Non-Hex
M Mini R Regular			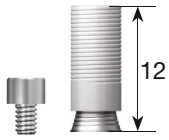
D	Ø 4.8 Ø 4.8	MGR**200**TH	MGR**100**TH
		158,00 €	158,00 €

Ti Schraube:
MTS200
(Ø 4.8 / Ø 4.8)

Angießbarer Kronenzylinder | Nicht-Edelmetalle (Esthetic-low Plastic Cylinder)

Schmelztemperatur

- 1400 ~ 1550°C

Befestigung

- 1.2 Sechskantschlüssel

Drehmoment (empfohlen)

- 20 Ncm

Inhalt

- Cylinder + Titan Zylinderschraube

Typ		Hex	Non-Hex
M Mini R Regular			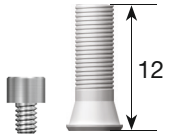
D	Ø 4.8 Ø 4.8	MEPR**200**TH	MEPR**100**TH
		38,00 €	38,00 €

Ti Schraube:
MTS200
(Ø 4.8 / Ø 4.8)

Provisorischer Titan Zylinder (Esthetic-low Temporary Cylinder)

Typ: Standard (Standard Type)

Information

- Titan Grad 3

Befestigung

- 1.2 Sechskantschlüssel

Drehmoment (empfohlen)

- 20 Ncm

Inhalt

- Cylinder + Titan Zylinderschraube

Typ		Hex	Non-Hex
M Mini R Regular			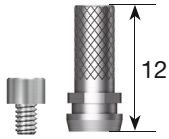
D	Ø 4.8 Ø 4.8	MTR**200**TH	MTR**100**TH
		44,00 €	44,00 €

Ti Schraube:
MTS200
(Ø 4.8 / Ø 4.8)

Typ: Schmal (Narrow Type)

Information

- Titan Grad 3

Befestigung

- 1.2 Sechskantschlüssel

Drehmoment (empfohlen)

- 20 Ncm

Inhalt

- Cylinder + Titan Zylinderschraube

Typ		Hex	Non-Hex
M Mini R Regular			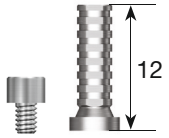
D	Ø 4.8 Ø 4.8	NMTR**200**TH	NMTR**100**TH
		44,00 €	44,00 €

Ti Schraube:
MTS200
(Ø 4.8 / Ø 4.8)

PROTHETIK DIAGRAM 5

Abutments: Kugelkopf / Locator®

Deckprothese

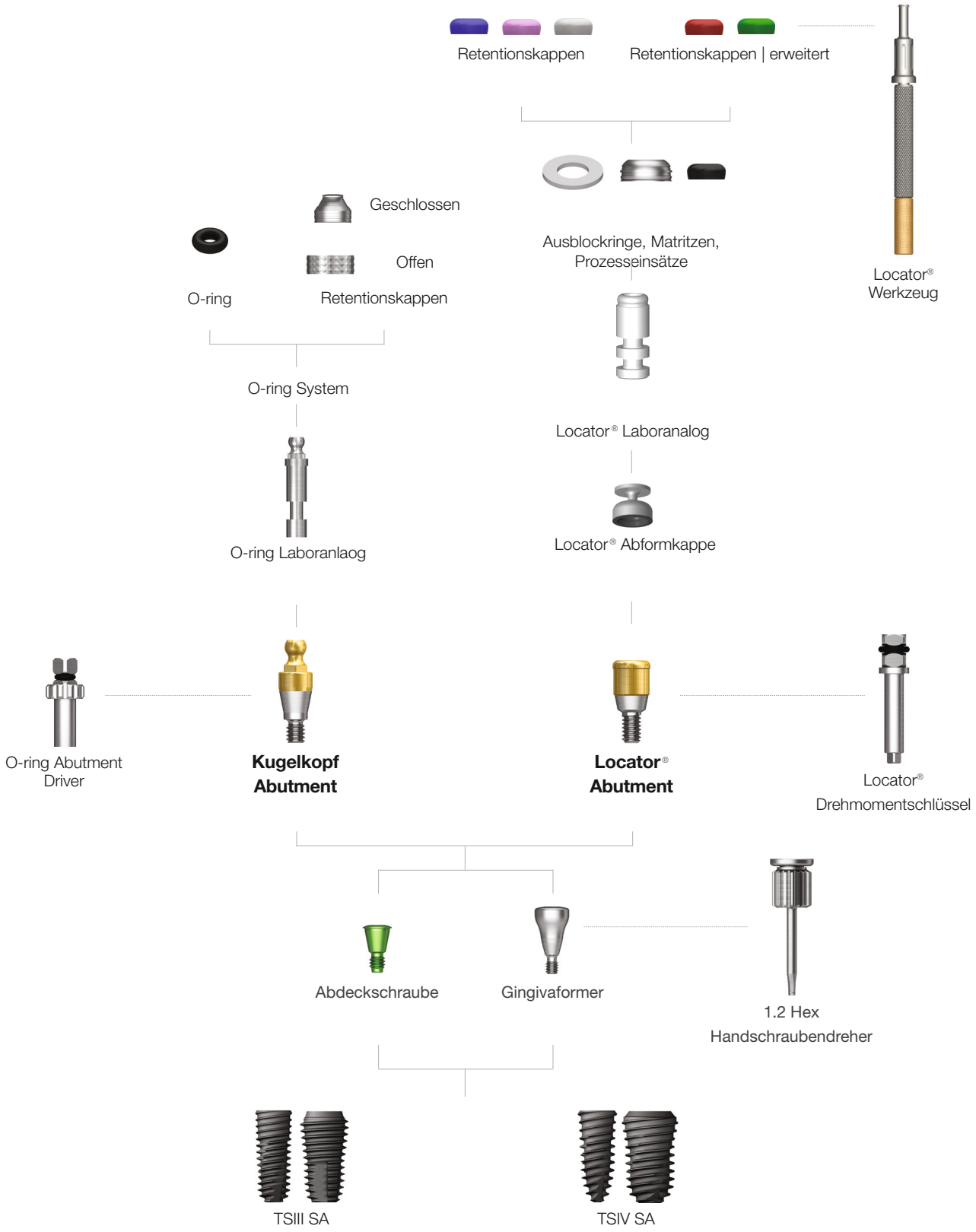

Kugelkopf Abutment (Stud Abutment)

M R

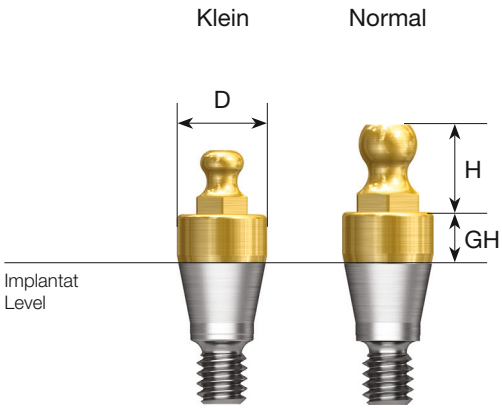

Information

- Klein: D Ø1,7 mm H: 2,5 mm
- Normal: D Ø2,25 mm H: 3,4 mm

Befestigung

- spez. Eindrehinstrument (Artikelnummer: AORD)

Drehmoment (empfohlen)

- Mini: 30 Ncm
- Regular: 30 Ncm

Inhalt

- Abutment

Für M Implantate / GH	1.0	2.0	3.0	4.0	5.0	6.0
Klein	GSS**T3510M**	GSS**T3520M**	GSS**T3530M**	GSS**T3540M**	GSS**T3550M**	GSS**T3560M**
Normal	GSS**AM3510**	GSS**AM3520**	GSS**AM3530**	GSS**AM3540**	GSS**AM3550**	GSS**AM3560**
	67,00 €	67,00 €	67,00 €	67,00 €	67,00 €	67,00 €

Für R Implantate / GH	1.0	2.0	3.0	4.0	5.0	6.0
Klein	GSS**T3510R**	GSS**T3520R**	GSS**T3530R**	GSS**T3540R**	GSS**T3550R**	GSS**T3560R**
Normal	GSS**A3510**	GSS**A3520**	GSS**A3530**	GSS**A3540**	GSS**A3550**	GSS**A3560**
	67,00 €	67,00 €	67,00 €	67,00 €	67,00 €	67,00 €

Kugelkopf Abutment Komponenten

O-Ring Retentionskappen Set | geschlossen (O-ring Retainer Cap Set)

Inhalt

- Retentionskappe (geschlossen) + O-Ring

(Normal)	(Klein)
RCS**01**	RCS**02**
20,00 €	20,00 €

Anwendungsbeispiel:

O-Ring Retentionskappe Set | offen (O-ring Retainer Set)

Inhalt

- Retentionskappe (offen) + O-Ring

(Normal)
RS01
22,00 €

Anwendungsbeispiel:

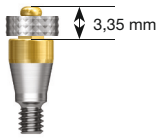

O-Ring Set (O-ring Set)

Inhalt

- 5 x O-Ringe

(Normal)	(Klein)
OAON**01**S	OAON**02**S
20,00 €	20,00 €

O-Ring Laboranalog (O-ring Lab Analog)

Inhalt

- 1 x O-Ring Laboranalog

(Normal)	(Klein)
OAL	OAL**02**
13,00 €	13,00 €

Locator® Abutment (Locator® Abutment)

M R

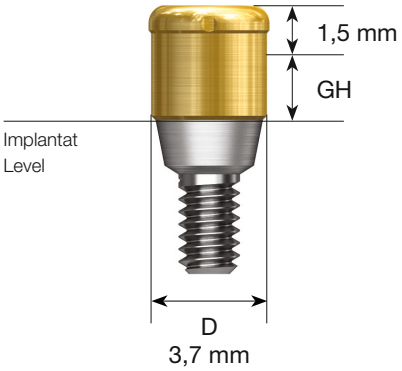

Information

- Ermöglicht Deckprothesen im zahnlosen Kiefer auf nur zwei Implantaten
- Einfache Fixierung im Mund durch selbstausrichtendes Design sowie geringe Bauhöhe
- Flexible Retention für individuelle Festlegung des Prothesenhalts
- Ausgleich der Achsendivergenzen von bis zu 40°

Befestigung

- spez. Eindrehinstrument (Artikelnummer: TWLDLK / TWLDLSK)

Drehmoment (empfohlen)

- 30 Ncm

Inhalt

- Abutment

Für M Implantate	GH 1.0	2.0	3.0	4.0	5.0
	HGLCA3510M	HGLCA**3520M**	HGLCA**3530M**	HGLCA**3540M**	HGLCA**3550M**
	184,00 €	184,00 €	184,00 €	184,00 €	184,00 €

Für R Implantate	GH 1.0	2.0	3.0	4.0	5.0
	HGLCA4010S	HGLCA**4020S**	HGLCA**4030S**	HGLCA**4040S**	HGLCA**4050S**
	184,00 €	184,00 €	184,00 €	184,00 €	184,00 €

Locator® Abutment Komponenten

Locator® Matritzen Kit (Locator ® Male Processing Kit)

Inhalt

- 2 Locator® Matritzen Kits

LMPS

98,00 €

Locator® Austausch Retentionskappen (Locator ® Replacement Male)

Inhalt

- 4 Austausch Retentionskappen
- Div.: 0° - 10°

Retentionskraft	~6N	~12N	~22N
	LRM**06**S	LRM**12**S	LRM**22**S
	38,00 €	38,00 €	38,00 €

N = Newton

Locator® Austausch Retentionskappen für erweiterte Angulation

(Locator® Extended Replacement Cap)

Inhalt

- 4 Austausch Retentionskappen | erweitert
- Div.: 10° - 20°

Retentionskraft	~6N	~12N
	LEM**06**S	LEM**12**S
	38,00 €	38,00 €

N = Newton

Locator ® Abutment Komponenten

Locator ® Prozesseinsatz (Locator ® Black Processing Male)

Inhalt

- 4 Locator Prozesseinsätze

LBPS

38,00 €

Locator ® Ausblockringe (Locator ® Block Out Spacers)

Inhalt

- 20 Locator Ausblockringe

LBSS

58,00 €

Locator ® Abformkappe (Locator ® Impression Coping)

Inhalt

- 4 Locator Abformkappen

LICS

104,00 €

Locator ® Laboranalog (Locator ® Lab Analog)

Inhalt

- 4 Locator Laboranalog

LAL40S

104,00 €

Locator ® Werkzeug (Locator ® Core Tool)

Information

- Eindrehinstrument (per Hand) für das Locator Abutment
- 3-teilig mit Locator ® Aufbauhalteelement

LCCT

127,00 €

Locator ® Drehmomentschlüssel (Locator ® Torque Driver)

Information

- Eindrehinstrument für das Locator Abutment

Type	Short	Long
	TWLD**SK**	TWLD**LK**
	34,00 €	34,00 €

Preise in Euro zzgl. gesetzl. MwSt., bei Implantaten zzgl. gesetzl. 7% MwSt.

OSSTEM IMPLANT

Port Angled Abutment (Port Angled Abutment)

M R

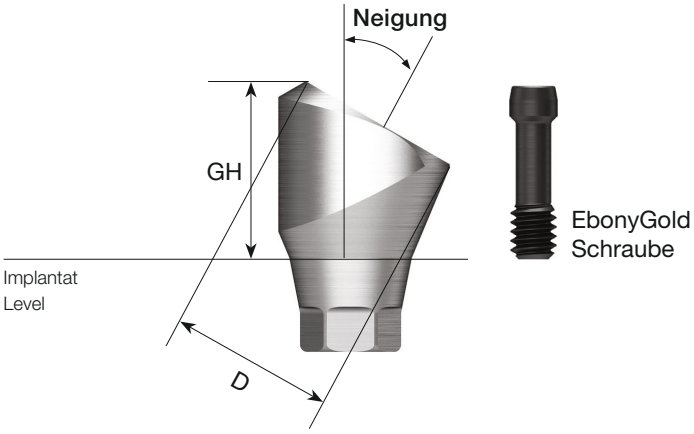

Abdrucklevel

- Abdruck auf Abutmentniveau

Befestigung

- 1.2 Sechskantschlüssel

Drehmoment (empfohlen)

- Mini: 20 Ncm
- Regular: 30 Ncm

Inhalt

- Abutment + EbonyGold Schraube

EbonyGold Schraube

- **Mini**: GSMABS**M**
- **Regular**: GSMABS**S**

Abutmentdurchmesser

D ø4.6

Für M Implantate / GH	4.0	5.0
10° Neigung	TS10PA**454M**WH	TS10PA**455M**WH
17° Neigung	TS17PA**454M**WH	TS17PA**455M**WH
30° Neigung	TS30PA**454M**WH	TS30PA**455M**WH
	67,00 €	67,00 €

Abutmentdurchmesser

D ø4.6

Für R Implantate / GH	4.0	5.0
10° Neigung	TS10PA**454R**WH	TS10PA**455R**WH
17° Neigung	TS17PA**454R**WH	TS17PA**455R**WH
30° Neigung	TS30PA**454R**WH	TS30PA**455R**WH
	67,00 €	67,00 €

Port Angled Abutment Komponenten

Port Angled Abutment Kopf (Port Angled Abutment Head)

Information

- Kompatibel mit Austausch Retentionskappen von Seite 67

Befestigung

- Locator

Drehmoment (empfohlen)

- 20 Ncm

Inhalt

- Abutmentaufsatz + Träger

PTAAH450P

91,00 €

OSSTEM IMPLANT

OSSTEM KIT

KITS

074 Taper KIT
078 Prothetik Simple KIT
079 Prothetik KIT
086 Crestales Sinus KIT | CAS KIT
090 Laterales Sinus KIT | LAS KIT
091 Laterales Sinus Full KIT | LAS Full KIT
094 Mikrosägenkit | ESSET KIT

Taper KIT (OTSK)

Preis - siehe Seite 99

Für TSIII / IV

Oberen Komponenten

Drehmoment Ratsche
TW30B

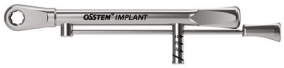

Tiefenmesslehre
OSDG

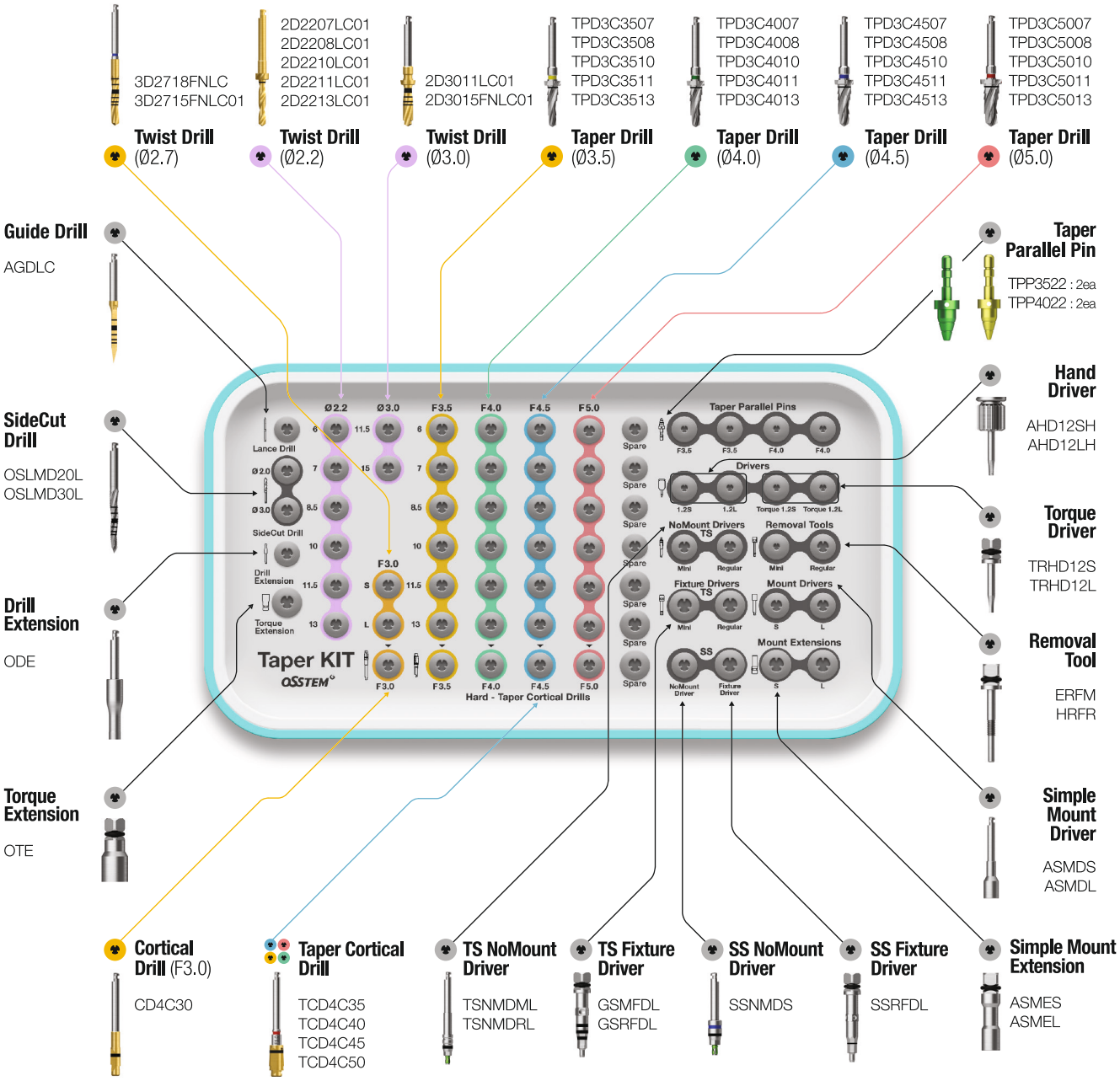

Taper KIT Chirurgische Instrumente

Taper Bohrer (Taper Drill)

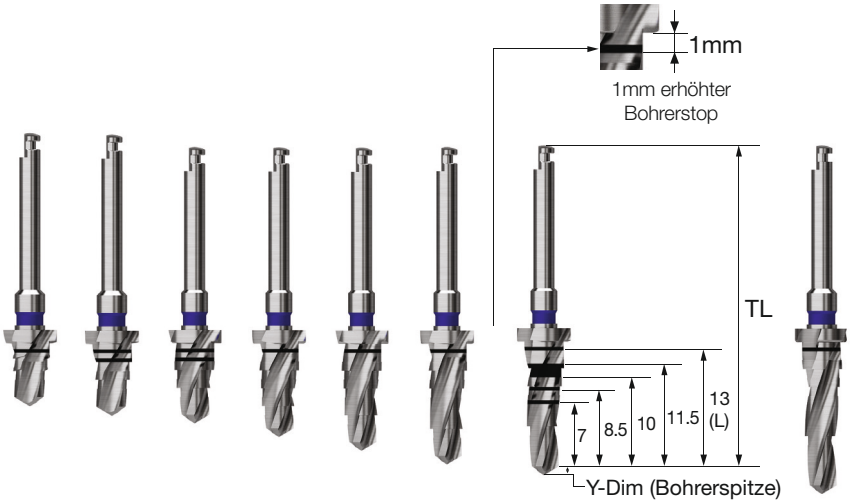

Information

- Taper Bohrer für TSIII und TSIV Implantate für die Implantatdurchmesser Ø3.0 bis Ø5.5
- Bohrer mit Markierung und 1mm erhöhten Bohrerstop
- Farbkodierung: F3.5 : Gelb | F4.0: Grün | F4.5: Blau | F5.0: Rot | F5.5 Gelb

Inhalt

- Taper Bohrer

			F	F3.5	F4.0	F4.5	F5.0	F5.5
L	5.0	TL	29.5	TPD3C3505	TPD3C4005	TPD3C4505	TPD3C5005	-
	6.0		30.5	TPD3C3506	TPD3C4006	TPD3C4506	TPD3C5006	TPD3C5506
	7.0		31.5	TPD3C3507	TPD3C4007	TPD3C4507	TPD3C5007	TPD3C5507
	8.5		33	TPD3C3508	TPD3C4008	TPD3C4508	TPD3C5008	TPD3C5508
	10		34.5	TPD3C3510	TPD3C4010	TPD3C4510	TPD3C5010	TPD3C5510
	11.5		34.5	TPD3C3511	TPD3C4011	TPD3C4511	TPD3C5011	TPD3C5511
	13		36	TPD3C3513	TPD3C4013	TPD3C4513	TPD3C5013	TPD3C5513
	15		38	TPD3C3515	TPD3C4015	TPD3C4515	TPD3C5015	TPD3C5515
L = Länge TL = Totale Länge Y-Dim. = Bohrerspitze			Y-Dim.	0.8	0.9	1.0	1.0	1.0
			Farbe	Gelb	Grün	Blau	Rot	Gelb
				53,00 €	53,00 €	53,00 €	53,00 €	53,00 €

Taper KIT Chirurgische Instrumente

Taper Kortikalis Bohrer | TSIII, TSIV (Taper Cortical Drill | TSIII, TSIV)

Information

- Bohrer zur Aufbereitung im stark kortikalen Knochen

Für alle Implantatdurchmesser F3.5 bis F5.0 Markierungslinie:

- Untere Markierungslinie für Implantatlänge 8,5mm und kürzer
- Obere Markierungslinie für Implantatlänge 10mm und länger

Für alle Implantatdurchmesser F5.5 Markierungslinie:

- Untere Markierungslinie für Implantatlänge 6mm und kürzer
- Mittlere Markierungslinie für Implantatlänge 7mm
- Untere Markierungslinie für Implantatlänge 10mm und länger

Inhalt

- Taper Kortikalis Bohrer

	F3.5	F4.0	F4.5	F5.0	F5.5
					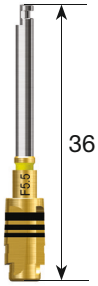
	TCD4C**35**	TCD4C**40**	TCD4C**45**	TCD4C**50**	TCD4C**55**
F = Fixture / Implantat	47,00 €	47,00 €	47,00 €	47,00 €	47,00 €

Parallel Pin für Taper Bohrer (Parallel Pin for Taper Drill)

Information

- Farbkodierung
- F3.5 : Gelb | F4.0: Grün | F4.5: Blau | F5.0: Silber

Inhalt

- Parallel Pin für Taper Bohrer

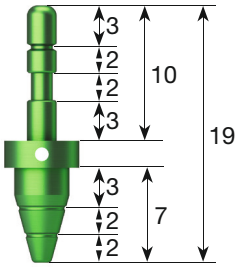

	F3.5	F4.0	F4.5	F5.0
	TPP**3522**	TPP**4022**	TPP**4522**	TPP**5022**
	10,00 €	10,00 €	10,00 €	10,00 €

Preise in Euro zzgl. gesetzl. MwSt., bei Implantaten zzgl. gesetzl. 7% MwSt.

Optional zum Taper Kit erhältlich:

Gewindeschneider | TSIII und TSIV (Tapered Fixture Tap | Taper Fixture TSIII)

Information

- Für Gewindeschnitt im sehr harten Knochen
- Aufbereitung bis zur unteren Markierung empfohlen
- F5 untere Markierung für Implantatlänge 7mm oder kürzer
- Verwendung von Ratsche und Winkelstück bei 25 RPM
- F5 obere Markierung für Implantatlänge 8,5mm oder länger

Inhalt

- Gewindeschneider

F	F3.5	F4.0	F4.5	F5.0
			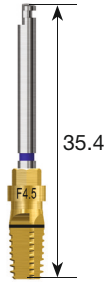	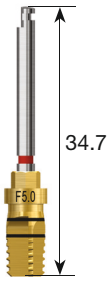
	OFTS**35**	OFTS**40**	OFTS**45**	OFTS**50**
F = Fixture / Implantat	27,00 €	27,00 €	27,00 €	27,00 €

Prothetik Simple KIT (OPSK)

Preis - siehe Seite 99

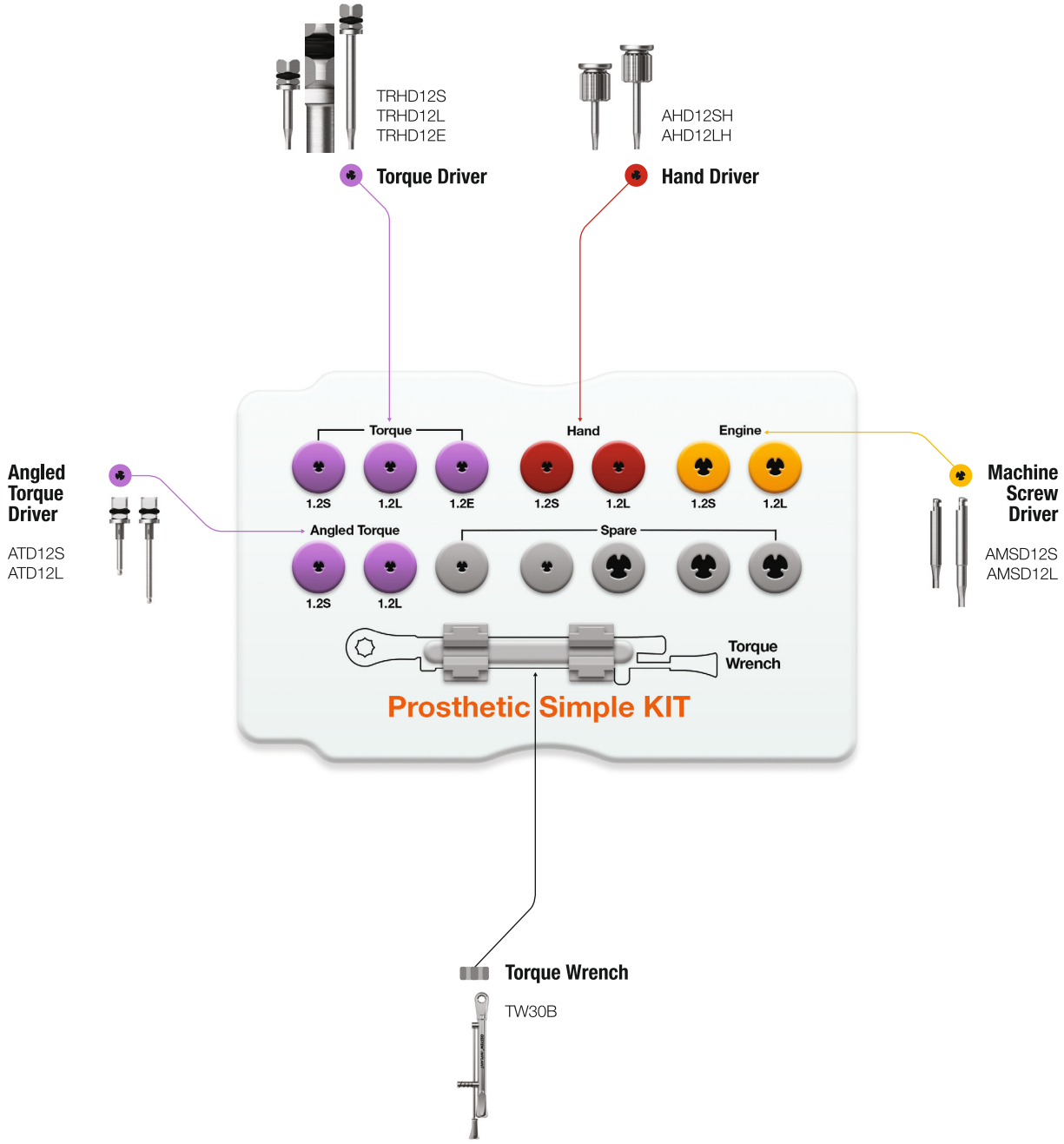

Prothetik KIT (OPK)

Preis - siehe Seite 99

Oberen Komponenten

Drehmoment Ratsche
TW30B

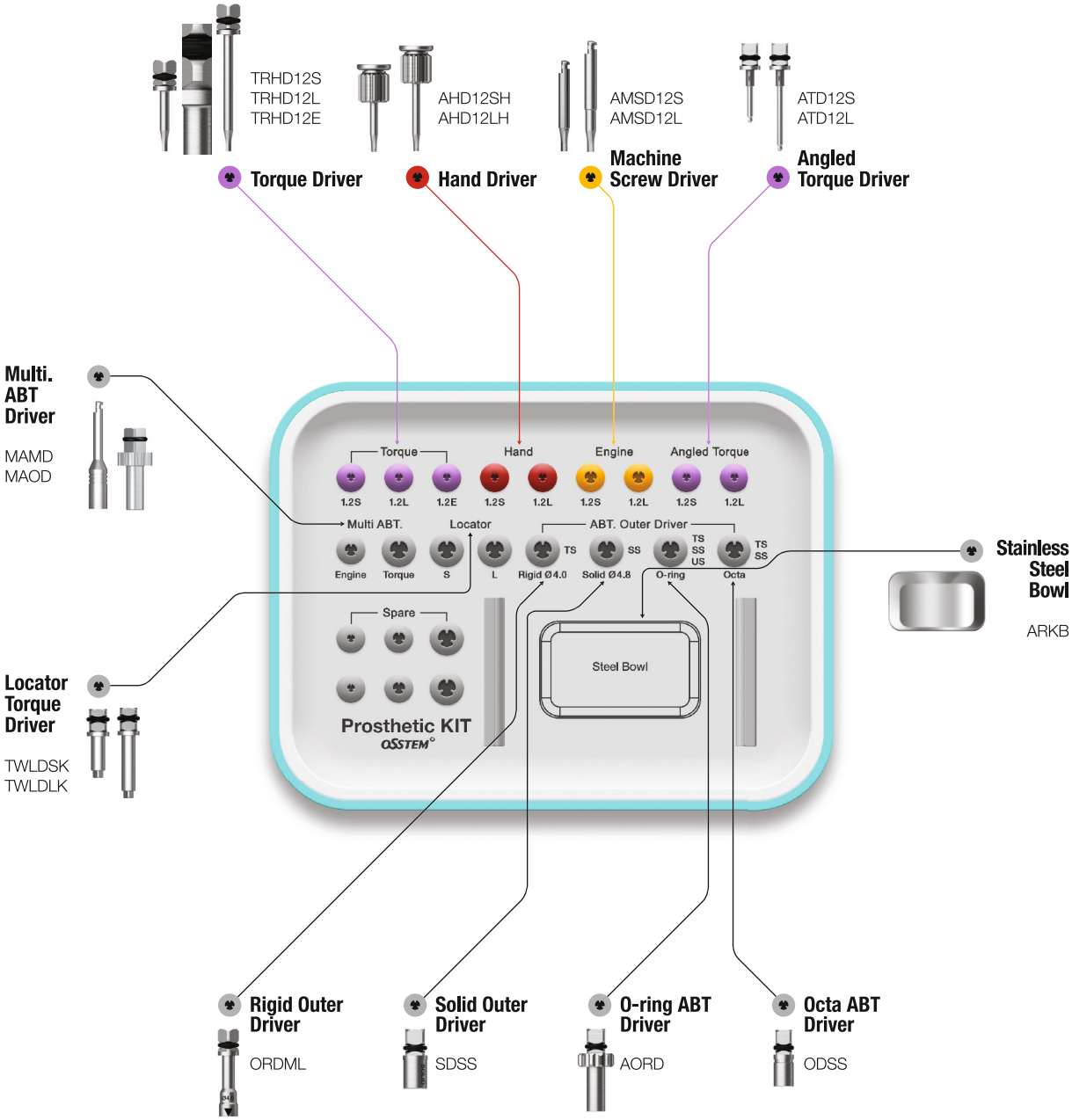

Prothetik KIT Chirurgische Instrumente

Handschraubendreher (Hand Driver)

	Typ	1.2 Hex	2.0 Int.Hex	2.7 Int.Hex
		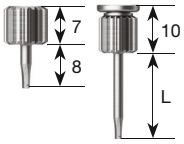	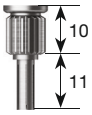	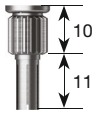
L	Ex.Kurz (8)	AHD12**MS**H	-	-
	Kurz (13)	AHD12**S**H	IHD20H	IHD27H
	Mittel (15)	AHD12**M**H	-	-
	Lang (18)	AHD12**L**H	-	-
	Ex.Lang (25)	AHD12**E**H	-	-
L = Länge		44,00 €	44,00 €	44,00 €

Schraubendreher für Winkelstück (Machine Screw Driver)

Inhalt

- Schraubendreher für Winkelstück

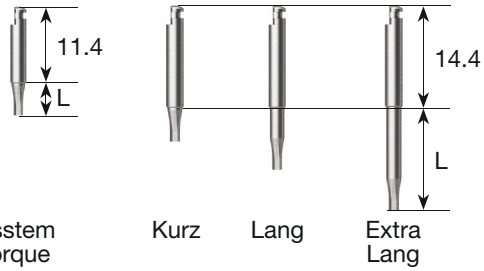

	Typ	1.2 Hex	2.0 Int.Hex	2.7 Int.Hex
L	Osstem Torque (5)	**OTH**12**S**	-	-
	Kurz (5.6)	**AMSD**12**S**	-	-
	Lang (11.6)	**AMSD**12**L**	EIHD20	EIHD27
	Ex.Lang (17.6)	**AMSD**12**E**	-	-
L = Länge		44,00 €	44,00 €	44,00 €

Schraubendreher für Drehmomementratsche (Tourque Driver)

Information

- Konischer Hex

Inhalt

- Drehmoment Eindrehinstrument

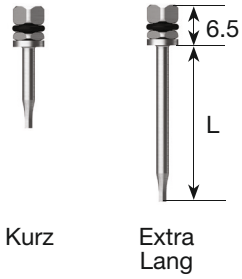

	Typ	1.2 Hex	2.0 Int.Hex	2.7 Int.Hex
L	Ex.Kurz(8)	TRHD12**MS**	-	-
	Kurz (13)	TRHD12**S**	TIHD20S	-
	Mittel (15)	TRHD12**M**	-	-
	Lang (20)	TRHD12**L**	TIHD20L	TIHD27
	Ex.Lang (25)	TRHD12**E**	-	-
L = Länge		44,00 €	44,00 €	44,00 €

Preise in Euro zzgl. gesetzl. MwSt., bei Implantaten zzgl. gesetzl. 7% MwSt.

Anguliertes Drehmoment Eindrehinstrument

(Angled Torque Driver)

» Empfehlung: Maximale Verwendung bis zu 10-mal

Information

- Kein Konischer Hex

Drehmoment (empfohlen)

- 30 Ncm

Inhalt

- 1x Anguliertes Drehmoment Eindrehinstrument
- Set: 3 Angulierte Drehmoment Eindrehinstrumente

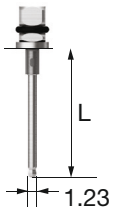

Typ	L	Kurz (13)	Lang (20)
	1.2 Hex	ATD12**S**	ATD12**L**
	1.2 Hex (3er Set)	ATD12**S3S**	ATD12**L3S**
		59,00 €	59,00 €

L = Länge

Kugelkopf Abutment Eindrehinstrument (O-ring Abutment Driver)

Inhalt

- Kugelkopf Abutment Eindrehinstrument

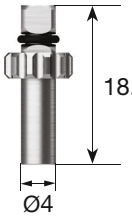

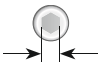

Klein: 2.25 / Normal: 2.4

Typ	Klein	Normal
	STAOD	AORD
	47,00 €	47,00 €

Rigid Eindrehinstrument (Rigid Outer Driver)

Drehmoment (empfohlen)

- 30 Ncm

Inhalt

- Rigid Eindrehinstrument

» Hinweis: Für das Rigid Abutment mit Durchmesser Ø7.0 wird ein 1,2 Hex Handschraubendreher verwendet (Seite 80)

Ø4.0 Ø4.5 Ø5.0 Ø6.0 Ø7.0

	D (Abutment)	Ø4.0	Ø4.5	Ø5.0	Ø6.0
L	Kurz (16.5)	ORD**MS**	ORD**45S**	ORD**RS**	ORD**WS**
	Lang (21.5)	ORD**ML**	ORD**45L**	ORD**RL**	ORD**WL**
		82,00 €	82,00 €	82,00 €	82,00 €

L = Länge | D (Abutment) = Durchmesser des Abutment

Prothetik KIT Chirurgische Instrumente

Multi Abutment Winkelstückeindreher (Multi Abutment Machine Driver)

Inhalt

- Multi Abutment Winkelstückeindreher

MAMD

53,00 €

Multi Abutment Eindrehinstrument (Multi Abutment Outer Driver)

Inhalt

- Multi Abutment Eindrehinstrument

MAOD

53,00 €

Locator ® Drehmoment Eindreher (Locator ® Torque Driver)

Inhalt

- Locator ® Drehmoment Eindreher

Typ	Short	Long
	TWLD**S**K	TWLD**L**K
	34,00 €	34,00 €

Preise in Euro zzgl. gesetzl. MwSt., bei Implantaten zzgl. gesetzl. 7% MwSt.

Parallelisierungspfosten TS (Path Probe TS)

Inhalt

- Parallelisierungspfosten TS

Mini	Regular
	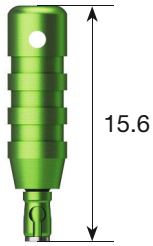
GIPAP-**3016**A	GIPAP-**3516**A
10,00 €	10,00 €

Ratschen Connector (Torque Connector)

Information

- Verbindet Instrumente für das Winkelstück mit der 2-Wege-Drehmomentratsche

Inhalt

- Ratschen Connector

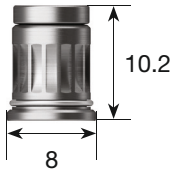

ORC

19,00 €

Winkelstück Instrument Connector (Machine Driver Connector)

Information

- Verbindet Instrumente für die Ratsche mit dem Winkelstück

Inhalt

- Winkelstück Instrument Connector

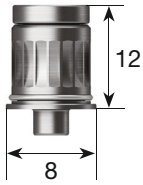

OMDC

47,00 €

Prothetik KIT Chirurgische Instrumente

Driver Handle (Drive Handle)

Information

- Wird mit dem Drehmoment Eindrehinstrument verbunden

Inhalt

- Driver handle

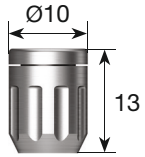

TIDHC

19,00 €

Finisher Reamer Set (Finishing Reamer Set)

Information

- Für angußfähige Abutments des Multi-Abutments
- Für Konus- und Planflächen an Gussteilen bei verschraubten Suprastrukturen

Inhalt

- Finisher Reamer Set

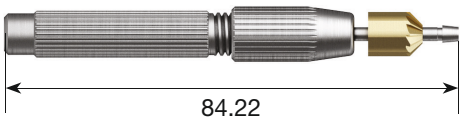

FRSC

101,00 €

Reamer Aufsatz (Reamer Bite)

Inhalt

- Reamer Aufsatz

FRBC

29,00 €

Reamer Stift | Rigid Abutment (Reamer Tip | Rigid Abutment)

Information

- Reamer Stift für Finisher

Inhalt

- Reamer Stift

D	Ø4.0	Ø4.5	Ø5.0	Ø6.0
				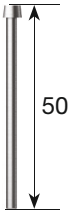
	GSRFRT**400**	GSRFRT**450**	GSRFRT**500**	GSRFRT**600**
	10,00 €	10,00 €	10,00 €	10,00 €

Preise in Euro zzgl. gesetzl. MwSt., bei Implantaten zzgl. gesetzl. 7% MwSt.

Crestales Sinus KIT | CAS KIT (HCRSNK)

Preis - siehe Seite 99

Für TSII / III

Obere Komponenten

Hydraulik Membran Lifter Schlauch
SNMT

Untere Komponenten

Kopf für Einbringinstrument für Knochenersatzmaterial
SNBCH30

Einbringinstrument für Knochenersatzmaterial
SNBCS35

Füllinstrument für Einbringinstrument
SNBC1120

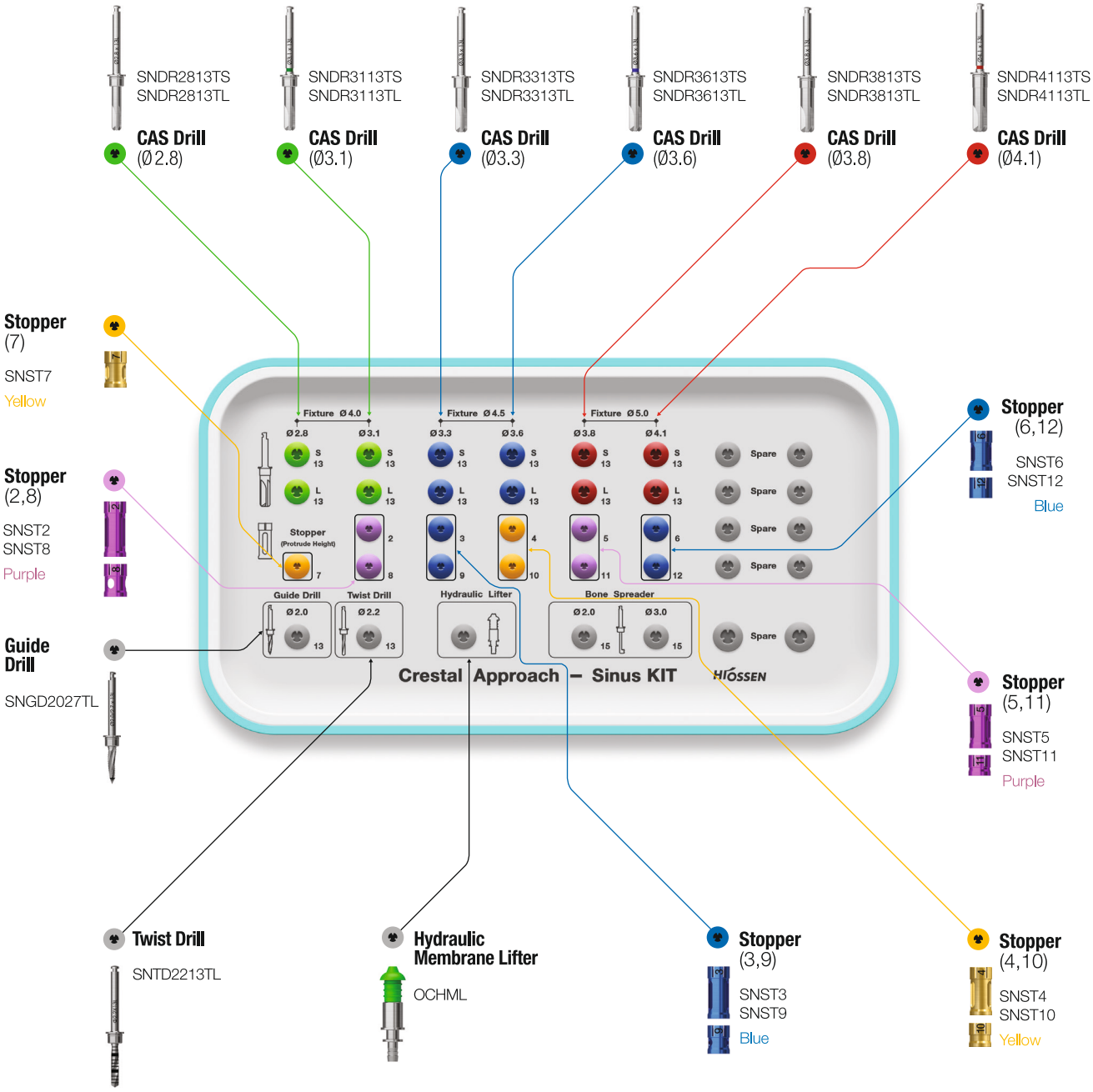

Crestales Sinus Kit Chirurgische Instrumente

Crestal-Sinus-Bohrer (CAS Drill)

Information

- Sicherer Sinuslift durch schonendes Aufbereiten des Implantatbettes zum Sinus
- Wertvolles sammeln von Knochenspähnen möglich
- Tiefenstops für einen sicheren Sinuslift
- Finalbohrer entsprechend der Knochenqualität unabhängig von geraden oder konischen Implantaten

Drehzahl (empfohlen)

- 400~800 RPM (400 für Beginner)

Drehzahl (empfohlen)

- Crestal-Sinus-Bohrer

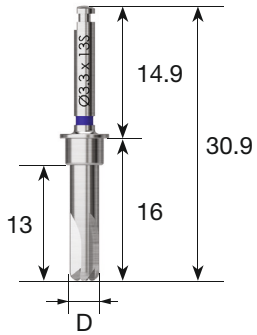

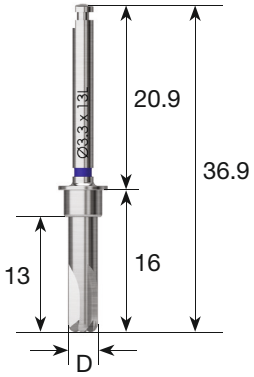

L \ D	Ø2.8	Ø3.1	Ø3.3	Ø3.6	Ø3.8	Ø4.1
Kurz	SNDR**2813**T**S**	SNDR**3113**T**S**	SNDR**3313**T**S**	SNDR**3613**T**S**	SNDR**3813**T**S**	SNDR**4113**T**S**
Lang	SNDR**2813**T**L**	SNDR**3113**T**L**	SNDR**3313**T**L**	SNDR**3613**T**L**	SNDR**3813**T**L**	SNDR**4113**T**L**
	85,00 €	85,00 €	85,00 €	85,00 €	85,00 €	85,00 €

D = Durchmesser | L = Länge

Markierungsbohrer (Guide Drill)

Information

- Bohrer zur Markierung der Implantatposition
- Markierungslinie 2mm über der Bohrerspitze

Inhalt

- Markierungsbohrer

D	Ø2.0 / 2.7
	SNGD2027TL
	44,00 €

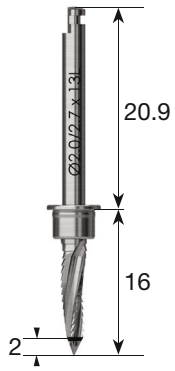

D = Durchmesser

Twist Bohrer ⌀2.2 (Twist Drill Ø2.2)

Information

- Eine Aufbereitung bis 1mm vor dem Sinus wird empfohlen
- Bohrerstopp für sicheres Aufbereiten
- Markierung 0,6 mm oberhalb der Bohrerspitze

Inhalt

- Twist Bohrer

D	Ø2.2
	SNTD2213TL
	77,00 €

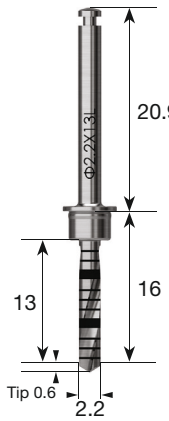

D = Durchmesser

CAS KIT Chirurgische Instrumente

Hydraulik Membran Lifter Set (Hydraulic Membrane Lifter Set)

Information

- Zum hydraulischen Anheben der Sinus Membran

Inhalt

- Hydraulik Membran Lifter Set

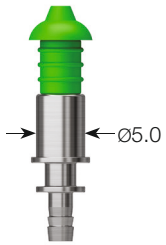

OCHML

19,00 €

Bohrerstops (Stopper)

» Nutzungszyklus der Stops und Bohrer: 50 mal

Information

- Farbkodiert

Inhalt

- Bohrerstop

L	2	3	4	5	6	7	8	9	10	11	12
	SNST2	SNST3	SNST4	SNST5	SNST6	SNST7	SNST8	SNST9	SNST10	SNST11	SNST12
Farbe	Violett	Blau	Gelb	Violett	Blau	Gelb	Violett	Blau	Gelb	Violett	Blau
L = Länge	49,00 €	49,00 €	49,00 €	49,00 €	49,00 €	49,00 €	49,00 €	49,00 €	49,00 €	49,00 €	49,00 €

Einbringinstument für Knochenersatzmaterial (Bone Carrier)

Information

- Befüllung des Sinus mit Knochenersatzmaterial
- Justierbarer und austauschbarer Einbringkopf

Inhalt

- Einbringinstrument für Knochenersatzmaterial

SNBCS35

103,00 €

Preise in Euro zzgl. gesetzl. MwSt., bei Implantaten zzgl. gesetzl. 7% MwSt.

Einbringkopf (Bone Carrier Head)

Information

- SNBCH30 : Für Bohrungen mit CAS Bohrer Ø3.1/3.3
- SNBCH35 : Für Bohrungen mit CAS Bohrer Ø3.6/3.8/4.1

Inhalt

- Einbringkopf

D	Ø3.1	Ø3.6
	SNBCH**30**	SNBCH**35**
	59,00 €	59,00 €

Füllinstrument für Bone-Carrier (Bone Condenser)

Information

- Instrument zur Befüllung des Sinus mit Knochenersatzmaterial

Inhalt

- Füllinstrument für Bone-Carrier

D	Ø1.1 / 2.0
	SNBC**1120**
	66,00 €

D = Durchmesser

Hydraulik-Membran-Lifter-Schlauch (Hydraulic Membrane Lifter Tube)

Information

- Wird mit dem Hydraulik-Membran-Lifter verbunden

Inhalt

- Hydraulik-Membran-Lifter-Schlauch

	SNMT
	5,00 €

Tiefenmesslehre (Depth Gauge)

Information

- Zur Überprüfung des internen Sinuslift und zur Messung der Knochentiefe

Inhalt

- Tiefenmesslehre

D
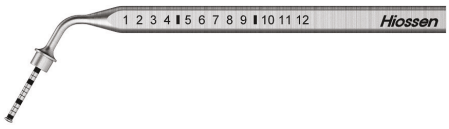
SNDG
29,00 €

Lateral Sinus Kit | LAS KIT (HLRSNK)

Preis - siehe Seite 99

- Lateraler Zugang zur Sinushöhle
- Bestückt mit Dome-Bohrer und Core-Bohrer für eine sichere laterale Fensterpräperation
- Tiefenkontrolle durch Bohrerstop

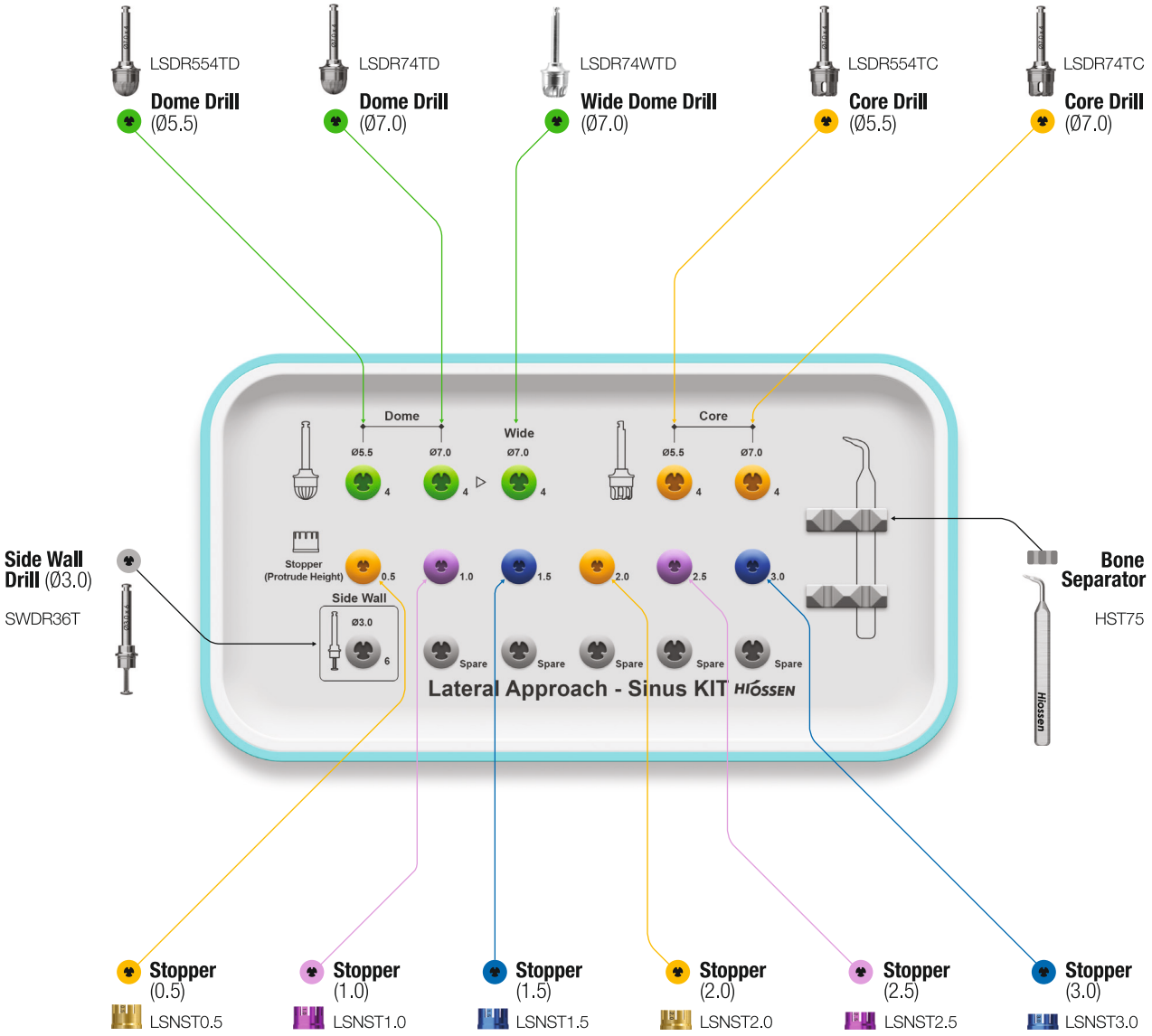

Lateral Sinus Full Kit (HLRSNKP)

Preis - siehe Seite 99

- Das Full Kit enthält zusätzlich 6 Sinus-Lift-Instrumente

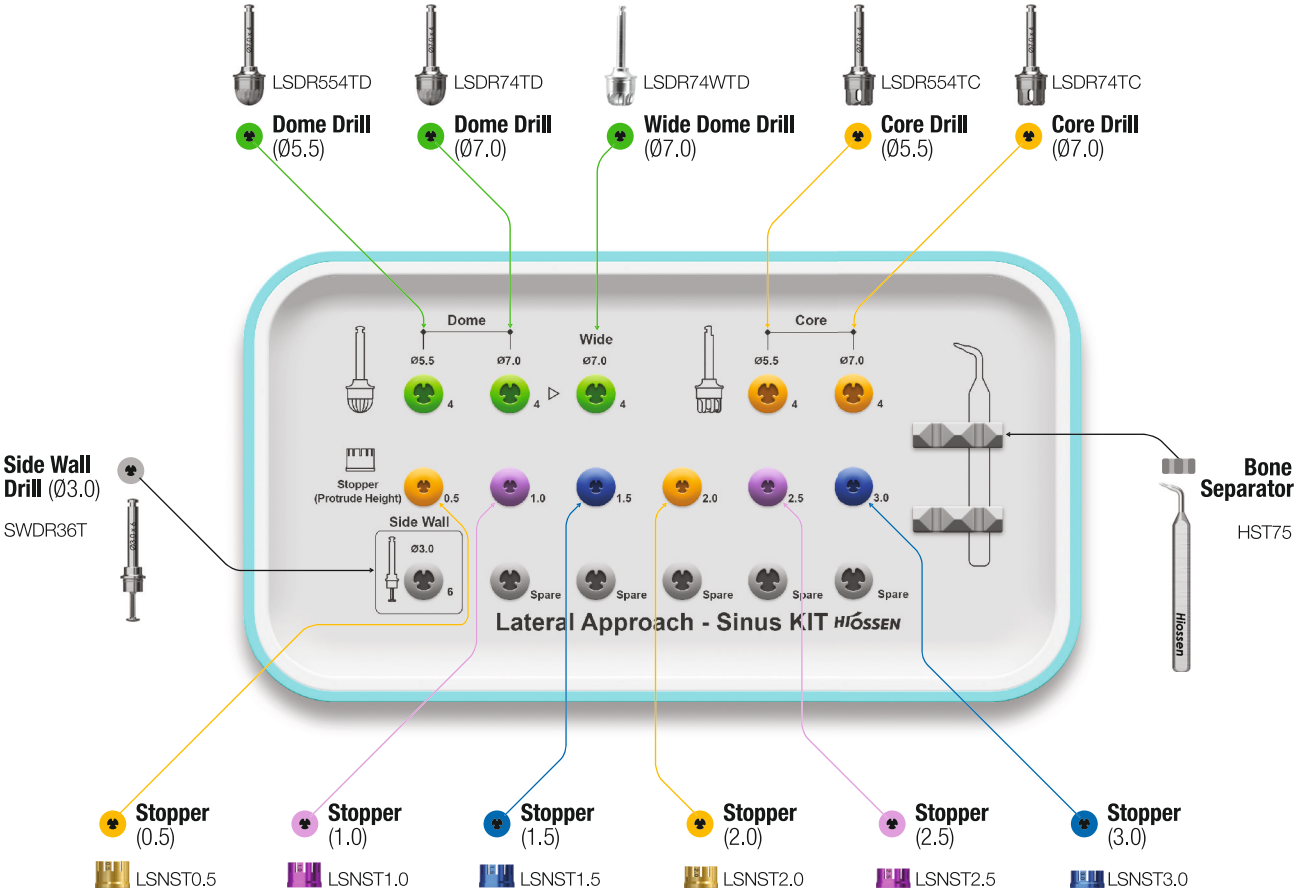

LAS KIT Plus Lower Plate

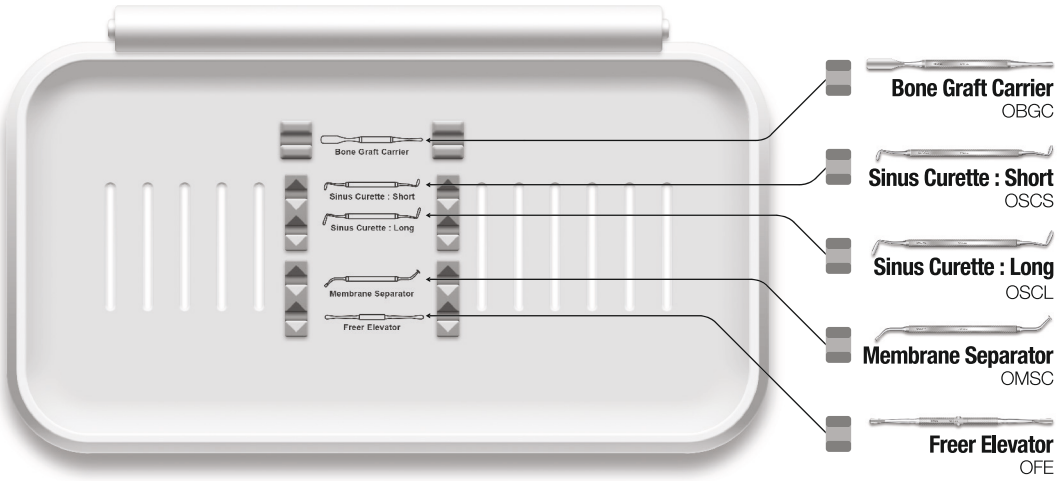

Lateral Sinus Kit | LAS KIT Chirurgische Instrumente

Dome-Bohrer (Dome Drill)

» Zu tiefe Bohrungen können die Membran beschädigen

» Tiefe wird durch die CAS Kit Stops eingestellt

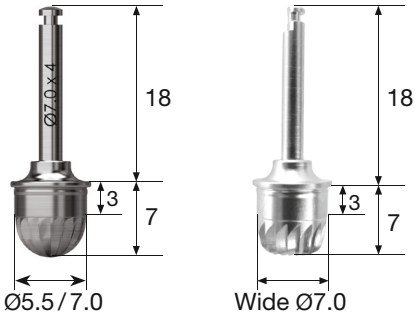

Information

- Fensterpräparation mit sammeln von Knochenchips
- Verbesserte Schneidkraft durch eine Kombination von Makro und Mikroschneiden
- Tiefenkontrolle durch Bohrerstops

Drehzahl (empfohlen)

- 1.200~1.500 RPM

Inhalt

- Dome-Bohrer

	D	Ø5.5	Ø7.0	Wide Ø7.0
L	25	LSDR**554**TD	LSDR**74**TD	LSDR**74W**TD
		110,00 €	110,00 €	110,00 €

D = Durchmesser | L = Länge

Core-Bohrer (Core Drill)

» Zu tiefe Bohrungen können die Membran beschädigen

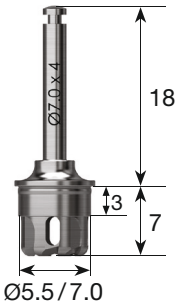

Information

- Fensterpräparation mit Gewinnung eines Knochendeckels
- Exzellente Schneidleistung bei Gewährleistung der Membranstabilität durch das spezielle LAS Kit Design

Drehzahl (empfohlen)

- 1.200~1.500 RPM

Inhalt

- Core-Bohrer

	D	Ø5.5	Ø7.0
L	25	LSDR554TC	LSDR74TC
		110,00 €	110,00 €

D = Durchmesser | L = Länge

Side-Wall-Bohrer (Side Wall Drill)

» Tiefe wird durch die CAS Kit Stops eingestellt

Information

- Zur Fenstererweiterung

Drehzahl (empfohlen)

- 1.500 RPM

Inhalt

- Side-Wall-Bohrer

Side cutting edge height (mm)	1.0	2.0	3.0	4.0	5.0
CAS KIT Stops (mm)	8.0	9.0	10	11	12
Side Wall Bohrer + CAS KIT Stops					

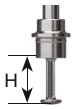

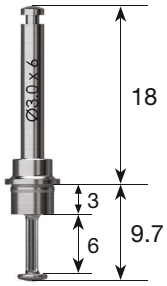

SWDR36T

59,00 €

Knochenlöser für Core-Bohrer (Bone Separator)

Information

- Zum Entfernen des Knochendeckels im Core Bohrer

Inhalt

- Knochenlöser für Core Bohrer

HST75

33,00 €

Bohrerstops (Stopper)

» Nutzungszyklus der Stops und Bohrer: 50 mal

Information

- Farbkodiert

Inhalt

- Bohrerstop

L	0.5	1.0	1.5	2.0	2.5	3.0
	LSNST**0.5**	LSNST**1.0**	LSNST**1.5**	LSNST**2.0**	LSNST**2.5**	LSNST**3.0**
Farbe	Gelb	Violett	Blau	Gelb	Violett	Blau
L = Länge	49,00 €	49,00 €	49,00 €	49,00 €	49,00 €	49,00 €

Mikrosägenkit | ESSET KIT (HESEK)

Preis - siehe Seite 99

Unteren Komponenten

Drehmoment Ratsche
TQWCB

Tiefenlehre
ODG

Für TSII / III

Ø5.0 CERM50A
Ø5.0 CERM50S
Ø7.0 CERM70A

Crest Remover

2D1808LC01
2D1810LC01
2D1811LC01

Twist Drill

HSAW070
HSAW100
HSAW130

Saw

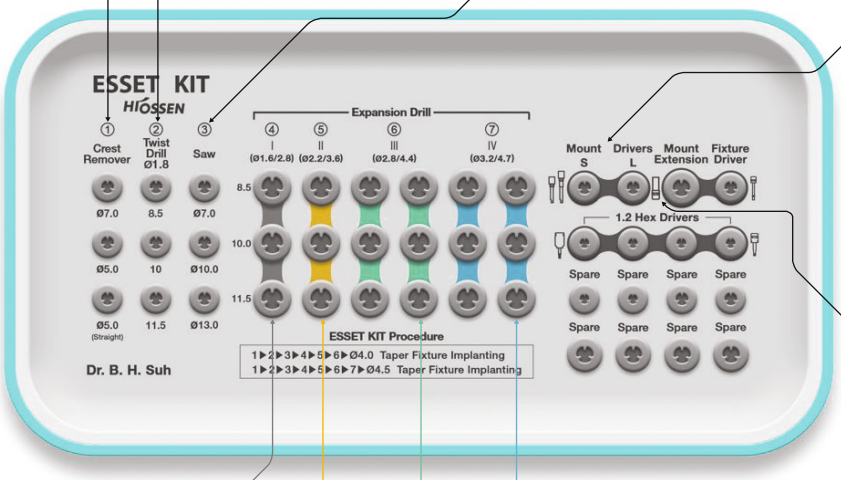

EXP Mount Driver

AESMDS
AESMDL

Mount Extension

ASMEL

Expansion Drill

EXP162808
EXP162810
EXP162811

Expansion Drill

EXP223608
EXP223610
EXP223611

Expansion Drill (2ea)

EXP284408
EXP284410
EXP284411

Expansion Drill (2ea)

EXP324708
EXP324710
EXP324711

Mikrosägenkit | ESSET KIT Chirurgische Instrumente

Plateaufräse (Crest Remover)

Information

- Zur Schaffung eines Knochenplateus bei spitzen Kieferkamm
- Zur Markierung der Implantatposition

Drehzahl (empfohlen)

- Angulierter Typ: 1.200~1.500 RPM
- Gerader Typ: 15.000~30.000 RPM

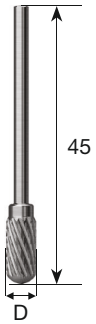

	L	29	45
D	Ø5.0	CERM**50A**	CERM**50S**
	Ø7.0	-	CERM**70A**
		85,00 €	110,00 €

D = Durchmesser | L = Länge

Twistbohrer (Twist Drill)

Information

- Zur Markierung der Implantatposition
- Tiefenkontrolle durch Bohrerstops

Drehzahl (empfohlen)

- 1.200~1.500 RPM

Inhalt

- Twistbohrer

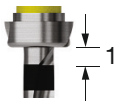

1mm Abstand zum Stop

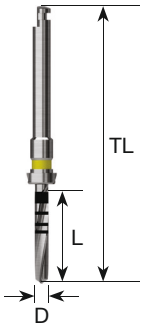

	L	8.5	10	11
	TL	33	34.5	36
D	Ø1.8	2D18**08**LC01	2D18**10**LC01	2D18**11**LC01
		44,00 €	44,00 €	44,00 €

D = Durchmesser | L = Länge | TL = Totale Länge

Sägescheibe (Saw)

» Empfohlene Verwendungen: 10 mal

Information

- Knochenaufbereitung zum Bonespreading

Drehzahl (empfohlen)

- 1.200~1.500 RPM

Inhalt

- Sägescheibe

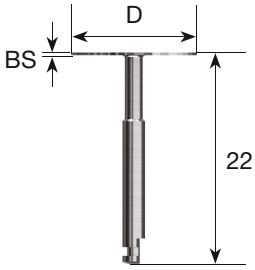

	D	Ø7.0	Ø10.0	Ø13.0
BS	0.3	HSAW**070**	HSAW**100**	HSAW**130**
		66,00 €	66,00 €	66,00 €

BS = Blattstärke | D = Durchmesser

Mikrosägenkit | ESSET KIT Chirurgische Instrumente

Expansionsbohrer (Expansion Drill)

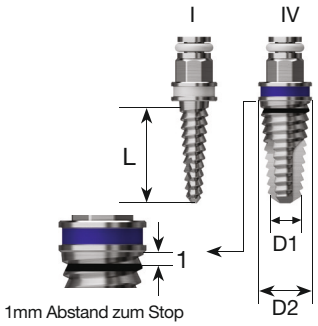

Information

- Zur Expansion des Kieferknochens

Sequenz nach Implantatdurchmesser

- F4.0: I - II - III
- F4.5: I - II - III - IV

Drehzahl (empfohlen)

- 25~35 RPM

	Typ	I	II	III	IV
	D1/D1	Ø1.6/2.8	Ø2.2/3.6	Ø2.8/4.4	Ø3.2/4.7
L	8.5	EXP**162808**	EXP**223608**	EXP**284408**	EXP**324708**
L	10	EXP**162810**	EXP**223610**	EXP**284410**	EXP**324710**
L	11.5	EXP**162811**	EXP**223611**	EXP**284411**	EXP**324711**
		85,00 €	85,00 €	85,00 €	85,00 €

L = Länge | D1 = Durchmesser 1 | D2 = Durchmesser 2

Implantat Eindrehinstrument Ratsche (Mount Extension)

Anwendungsbeispiel:

Information

- Zum händischen Ein- und Ausdrehen der Bone Spreader

Inhalt

- Implantat Eindrehinstrument Ratsche

ASMEL

10,00 €

Implantat Eindrehinstrument Winkelstück (EXP Mount Driver)

Information

- Zum maschinellen Ein- und Ausdrehen der Bone Spreader

Inhalt

- Implantat Eindrehinstrument Winkelstück

L	Kurz (L)	Lang (L)
	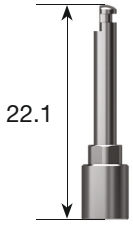	
	AESMD**S**	AESMD**L**
	59,00 €	59,00 €

L = Länge

Drehmoment Ratsche (Torque Wrench)

Inhalt

- Drehmoment Ratsche

TQWCB

252,00 €

Tiefenmesslehre (Depth Gauge)

Inhalt

- Tiefenmesslehre

ODG

33,00 €

Sonstiges Chirurgische Instrumente

Trepan Bohrer (Trephine Drill)

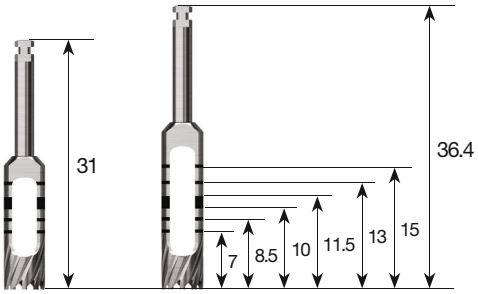

Information

- Zum Entfernen osseointegrierter Implantate

Inhalt

- Trephan Bohrer

	D (innen/außen)	3.7 / 4.5	4.2 / 5.0	4.7 / 5.5	5.2 / 6.0	5.7 / 6.5	6.2 / 7.0
L	Kurz	TD37S	TD42S	TD47S	TD52S	TD57S	TD62S
	Lang	TD37	TD42	TD47	TD52	TD57	TD62
		77,00 €	77,00 €	77,00 €	77,00 €	77,00 €	77,00 €

L = Länge | D = Durchmesser

e-Driver | Kabelloser Prothetikschrauber (Osstem e-Driver)

Information

- Genaue Drehmomentkontrolle zum Anziehen der Halteschraube ohne Risiko (5-35 Ncm mit Schritten in 5 Ncm)
- Automatische Ausschaltfunktion sorgt für maximale Sicherheit

Inhalt

- e-Driver

	OSM-TORQ
	1560,00 €

Preisübersicht Chirurgische KITs

Bild	Artikelnummer	Artikel	Preis
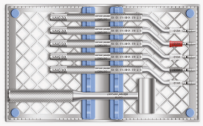	AOST	Osteotome KIT	450,00
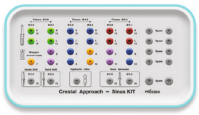	HCRSNK	CAS KIT	1400,00
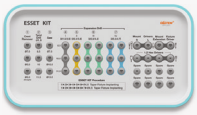	HESEK	ESSET KIT	880,00
	HLRSNK	LAS KIT	880,00
	HLRSNKP	LAS Full KIT	1400,00
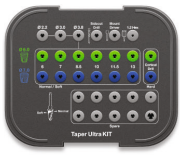	HULTPK	Taper Ultra KIT	680,00
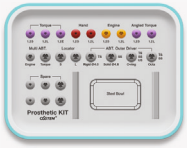	OPK	Prosthetic KIT	700,00
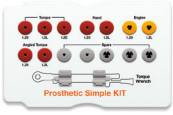	OPSK	Prosthetic Simple KIT	350,00
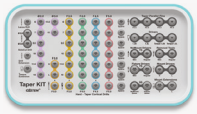	OTSK	Taper KIT	1400,00

User Manual 2017.08 ver.5.5 "Disposable, re-use prohibited, medical instruments"

Osstem Implant System product description

Osstem Implant offers a variety of dental bone graft materials, as well as fixtures made of medical grade titanium. Osstem Implant's abutments, prosthetic materials and surgical tools are only compatible with Osstem Fixtures. If used with products of other manufacturers, it may cause problems including loosening and fractures due to incomplete tightening and compatibility. For more details about any individual product, please refer to the user manual, catalog or visit our company website (www.osstem.com). Please check the product labels for product codes, specifications, date of manufacture and expiration date.

Sterilization

Fixtures, cover screws and Healing Abutments are pre-cleaned and sterilized by gamma rays. These products are sterile, disposable medical instruments and must be handled in a sterile field using sterilized tools to prevent contamination and infection of the product or treatment area. If the package has been opened, damaged or has expired, the product must be discarded due to the risk of contamination, infection and bone graft failure. If re-sterilized or re-used, the product may result in infection, osseointegration failure, and damage to implants due to reduced precision.

Storage conditions

Store in a dry place at room temperature (1~30°C). Keep away from direct sunlight.

General precautions

Warningal implant surgical techniques involves professional and complex processes. To perform dental implant surgery, relevant formal training and education is required. If the patient has bone disease (osteoporosis, osteomalacia) or metabolic bone disorders, special considerations should be given to these conditions prior to surgery.

Precautions

Suitability of bone and proper surgical procedures should be taken into aacount when determining an implant surgery. Proper implant should be prepared in consideration of anticipated situations and precautions. Excessive occlusal load may cause loosening or fracture of an implant. In order to avoid this condition, the implant must be placed in accurate location and direction considering the relationship between the implant and opposing dentition. Visual inspection as well as radiographic examinations are essential to determine basic presurgical information, occlusal conditions and adequacy of the bone. Adequate radiographs, surgical planning and visual inspection of the implant site are required prior to implant surgery.

Procedural precautions

Osstem Implant System is for single- or two-stage procedure. Special attention should be paid to temperature, surgical lesions and removal of the sources of contamination and infection in an attempt to minimize damage to the cell tissue. All drills and taps must be continuously and sufficiently irrigated for cooling. Implant placement should be accomplished at very low speed (25~30 rpm) or manually. Excessive torque (greater than 55Ncm) can have adverse effects such as partial fracture or necrosis of the bone. Placing an implant tilted by 30° or higher is not recommended due to possible fracture or implant. Immediate loading to the fixture right after the surgery should be avoided. The bone quality and initial stability after fixture placement are important elements in determining the appropriate loading time. Mini-diameter implant or implant with diameter of 4.0 or less which integrates with Angled Abutment may be fractured due to limitations of structural rigidity. They are not recommended for use in a posterior area. Ultra-wide Fixtures are intended to be used only in the posterior region and should not be used with Angled Abutments.

If considering the Ultra-wide fixtures, radiographic evaluation should be performed to determine the bone mass and potential anatomical restrictions. Short implants (diameter greater than 5mm, shorter than 7mm) are only used for the posterior region. Clinicians must thoroughly examine the patient for any of the following conditions: 1) Peri-implant bone loss, 2) Changes to implant's response to percussion, 3) Vertical changes in the osseointegrated fixtures determined by X-ray. If a short implant shows loosening or greater than 50% bone loss, the implant should be considered for possible removal. Clinicians should consider a two-stage surgical approach, splinting with other implants and placement of the widest possible diameter fixture. Allow sufficient healing time for osseointegration before prosthesis and avoid immediate loading. Products with diameter of 3.25mm or less must be used exclusively for mandibular anterior teeth in order to prevent fracture due to excessive occlusal load. Avoid applying HA-coated fixtures to hard bone because damage and cracks might occur in the coated layer. It is recommended that the insertion torque of the implant be less than 35Ncm. The surfaces of CA and SOI have the same physical shape as the SA surface made through blasting and etching treatments. These surfaces are designed to maintain the SA surface chemically-activated by encasing CA in a solution and SOI in a hydrophobic coating after the SA surface treatment to prevent the product from being exposed to air. Thus, CA or SOI products should be placed in the target region at least within 15 minutes after removal from the vial.

Warning

Improper patient selection and treatment planning may result in dental implant failure or loss of bone supporting the implant. Osstem Implant System must not be used for purposes other than intended and must not be altered in any shape or form. Implant loosening, bone loss and chronic infections can result in implant failure.

Indications for use

Osstem Implant System is an artificial dental root that has been designed for use in dental implant treatment for restoring missing teeth. It can be placed via surgical procedures in maxillary or mandibular bone to replace natural dental root. The System is intended for use in fabricating temporary or final appliances in the form of cement-retained, screw-retained, overdenture and fixed-bridge to replace a single tooth or multiple teeth in the maxillary/mandibular region or for partially or fully edentulous patients. Products with diameter of 3.25mm or less must be used exclusively for mandibular anterior teeth in order to prevent fracture due to excessive occlusal load.

Side effects

There are possible side effects after implant surgery (loss of implant stability, damaged prosthesis, etc.). These issues can be caused by the lack of available bone or poor bone quality, infection, patient's poor oral hygiene or non-compliance with post-op procedures, allergic reaction, movement of the implant, degradation of surrounding tissue, or improper placement/arrangement of the implant.

Contraindications

Contraindications include the following, but are not limited to:
- Patients with hemophilia or issues related to bone or wound treatment
- Patients with uncontrollable diabetes or patients that smoke or drink excessively
- Patients with compromised immune systems due to disease or chemo/radiation therapy
- Patients with oral infection or inflammation (improper oral hygiene or bruxism)
- Patients with incurable malocclusion/joint disorder and insufficient dental arch space
- Patients who are not suitable for surgery.

Manufacturer : Osstem Implant Co., Ltd.
203, Geoje-daero, Yeonje-gu, Busan, Korea
TEL 82-51-850-2500 **FAX** 82-51-861-4693

EC REP

DEUTSCHE OSSTEM GmbH
Mergenthalerallee 35-37
65760 Eschborn, Germany
+49-(0)6196-777-5501

Storage condition
Dry place at room temperature

Rx only
For USA only : Federal law restricts this device to sale by or on the order of a dentist

2460

STERILE R — Sterilized using irradiation

Use by

Manufacture

Do not reuse

Date of manufacture

Keep away from sunlight

Do not use, if package is damaged

REF — Catalogue number

NON STERILE — Non-Sterile

Keep dry

LOT — Batch code

Do not resterilize

Caution, Consult accompanying documents

DEUTSCHE OSSTEM GmbH
Mergenthalerallee 35-37
65760 Eschborn, Deutschland

Tel.: +49 (0) 6196 777 5501
Mail: bestellung@osstem.de
Web: www.osstem.de

OSSTEM IMPLANT

2460

И М22

GER_ver.