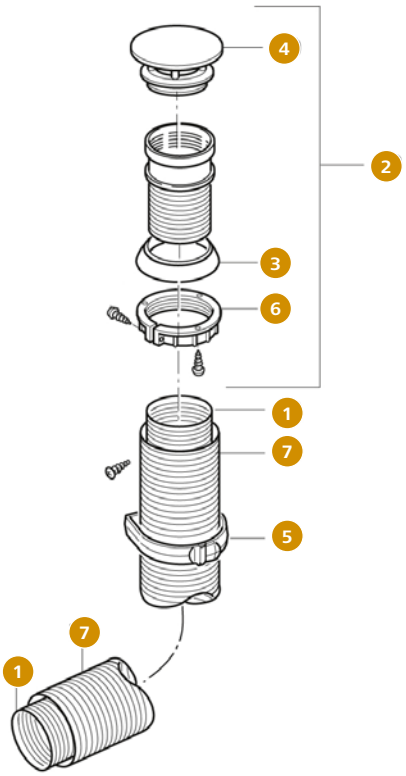

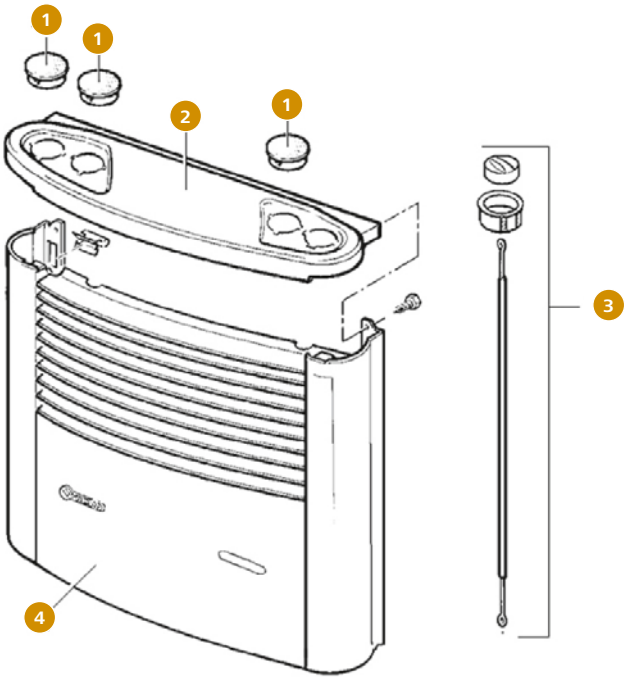

Uitlaatgaskanaal

		Hersteller Nr.	Art-Nr.
1	Abgasrohr AE 5 ø 65 mm Meterware	30160-00	**R310/208**
2	Dachkamin AKL 5 ø 70 mm	30651-01	**R310/110**
3	Dichtring für Kamin AKL 5	30050-17800	R**309/019**
4	Kamindach KD	30010-20900	R**310/102-1**
5	Schelle ÜS 5 grau ø 75 mm	40261-01	**R310/355-1**
6	Schraubring zu Dachkamin AKL 5	30050-17900	R**309/303**
7	Rohr ÜR 5 ø 75 mm Meterware	40250-00	**R310/215**

Bekleding

		Hersteller Nr.	Art-Nr.
1	Abdeckkappe ø 52 mm	30040-60900	R**310/334-1**
2	Abdeckung schwarzbraun	30050-52700	R**310/343-1**
3	Bedienungsset	30090-00041	R**309/461**
4	Verkleidung achatgrau	30050-60200	R**310/098**
	Verkleidung braun	30050-60100	R**310/097**