Roof Safety Systems BV
De Sondert 24
NL-5928 RV Venlo, The Netherlands

MODE D'EMPLOI

RSS système de protection contre les chutes pour bords de toits

A But du système RSS

Selon les directives européennes et locales, la loi prescrit, dans la plupart des cas, lors de travaux sur un toit, d'en assurer les bords contre tous risques de chute. Le système RSS est conçu à cet effet et fournit la protection nécessaire, aussi bien sur des toits plats que sur des toits inclinés.

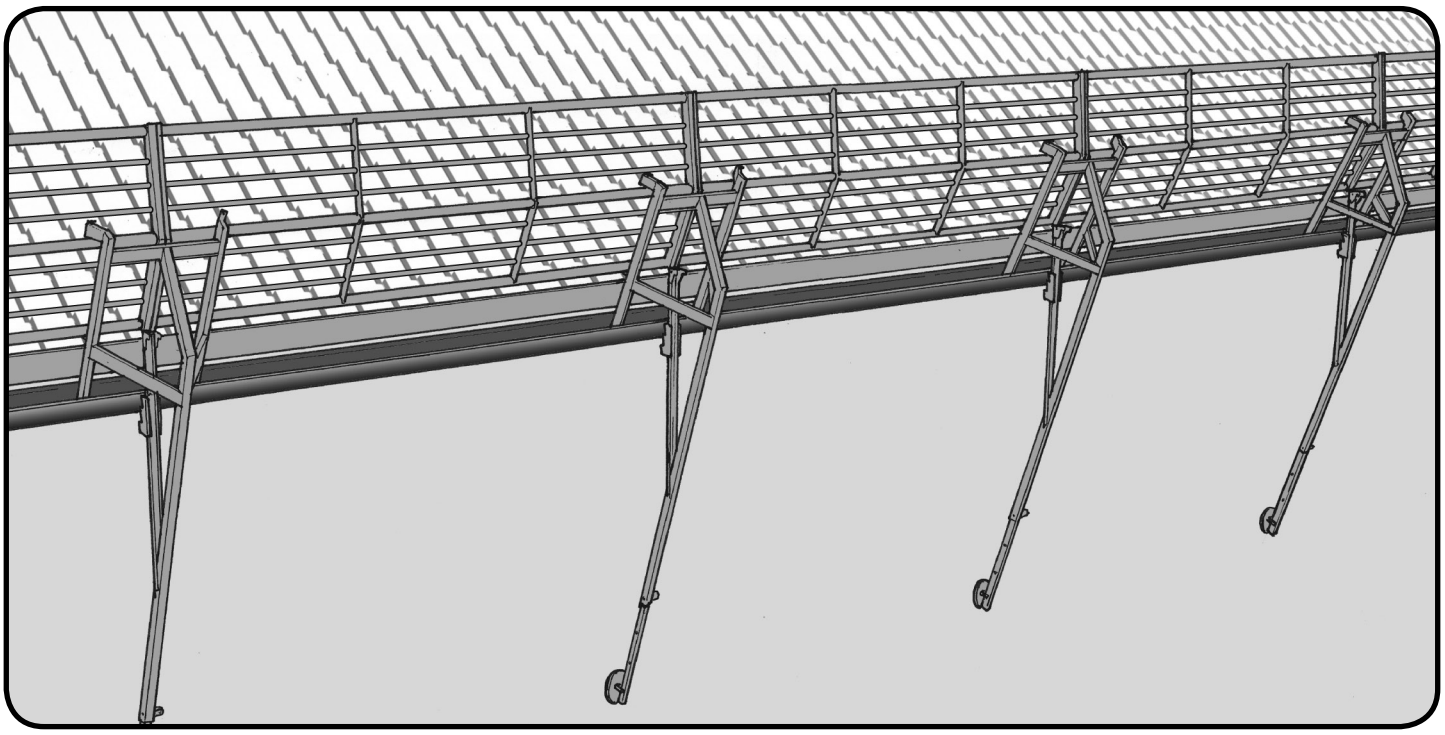

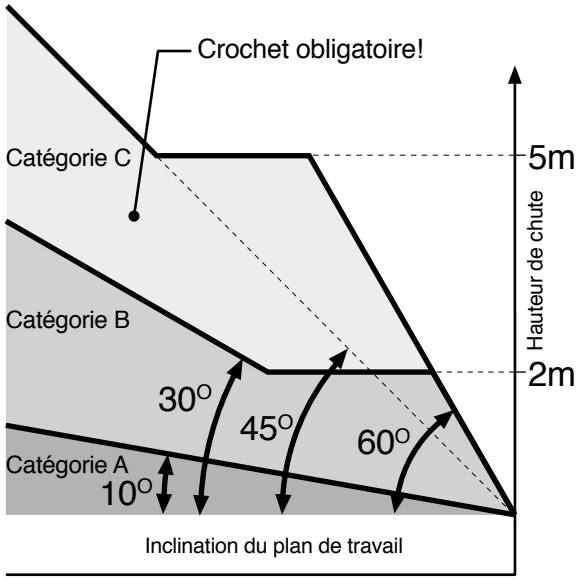

Le système RSS doit être employé avec une grille de 3 mètres de long. S'il est installé conformément à ce mode d'emploi, il se prête à assurer la sécurité au bord d'un toit selon la norme EN 13374 pour des toits inclinés jusqu'à 60 degrés, pour autant que la hauteur de chute ne dépasse pas 5 mètres. Dans des situations de Catégorie C (voir schéma), l'emploi d'un crochet est obligatoire.
Dans un tel cas, le système ne doit être employé que si les conditions cadres pour l'emploi d'un système de protection contre les chutes sont respectées. (Voir page 4.)

B Eléments du système RSS

Le système RSS comprend trois éléments:

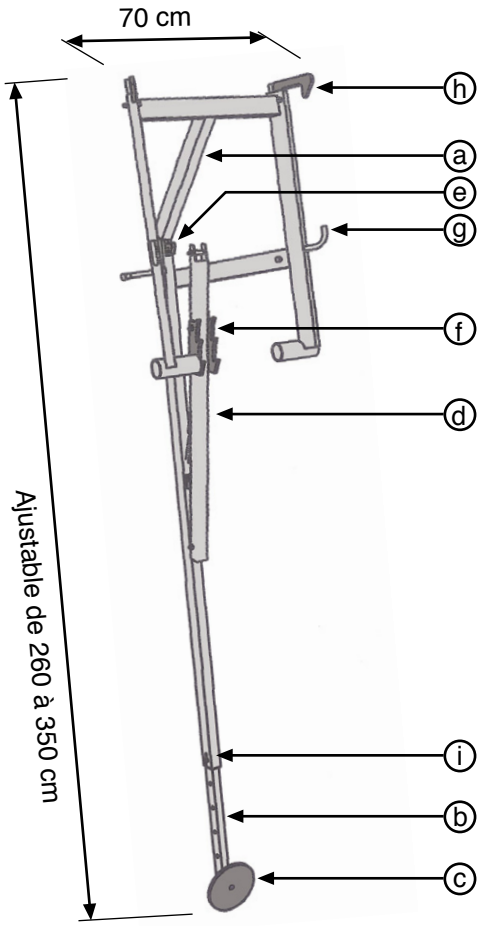

1) Support

ⓐ Tube principal
ⓑ Tube d'ajustement
ⓒ Pied
ⓓ Bras
ⓔ Verrouillage
ⓕ Blocage (contre un éventuel détachement)
ⓖ Crochet de grille
ⓗ Verrouillage de la grille
ⓘ Rivet du tube d'ajustement

Poids total: 10,6 kg

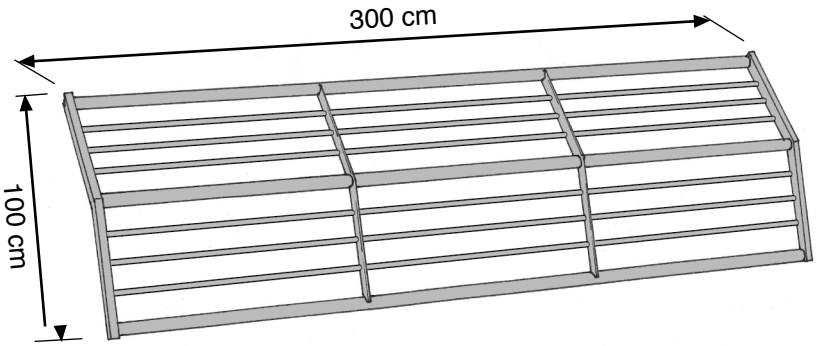

2a) Grille
3 m: convient jusqu'à la Catégorie C.
Poids total: 11,5 kg

2b) Crochet
L'emploi d'un crochet est obligatoire dans les cas où la le système de sécurité du bord d'un toit est employé en Catégorie C (voir schéma page 1).

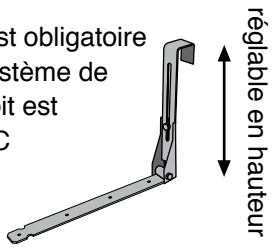

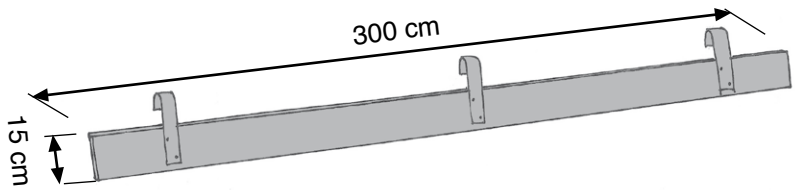

3) Barre de protection au sol
Longueur: 3 m
Poids total: 4,5 kg

Prescription de sécurité:
Le montage de la planche est obligatoire.

C Toit incliné

Systèmes anti-chute temporaires de bordure de toiture EN 13374 classe A, B et C
Efforts sur le toit du système anti-chute de bordure de toiture

class	static load [kN].			dynamic load [kN].			
	Fh1	Fh2	Fv	Roof Inclination	Fh1	Fh2	Fv
A	0.5	0.2	1.5		not applicable		
B	0.7	0.4	1.5	10°	5.0	1.0	1.2
	0.7	0.4	1.5	30°	4.4	1.0	2.8
	0.7	0.4	1.5	45°	3.6	1.0	3.8
	0.7	0.4	1.5	60°	2.6	1.0	4.6
C	not applicable			30° - 60°	6.5	1.0	5.1

Classe A, B et C
EN 13374

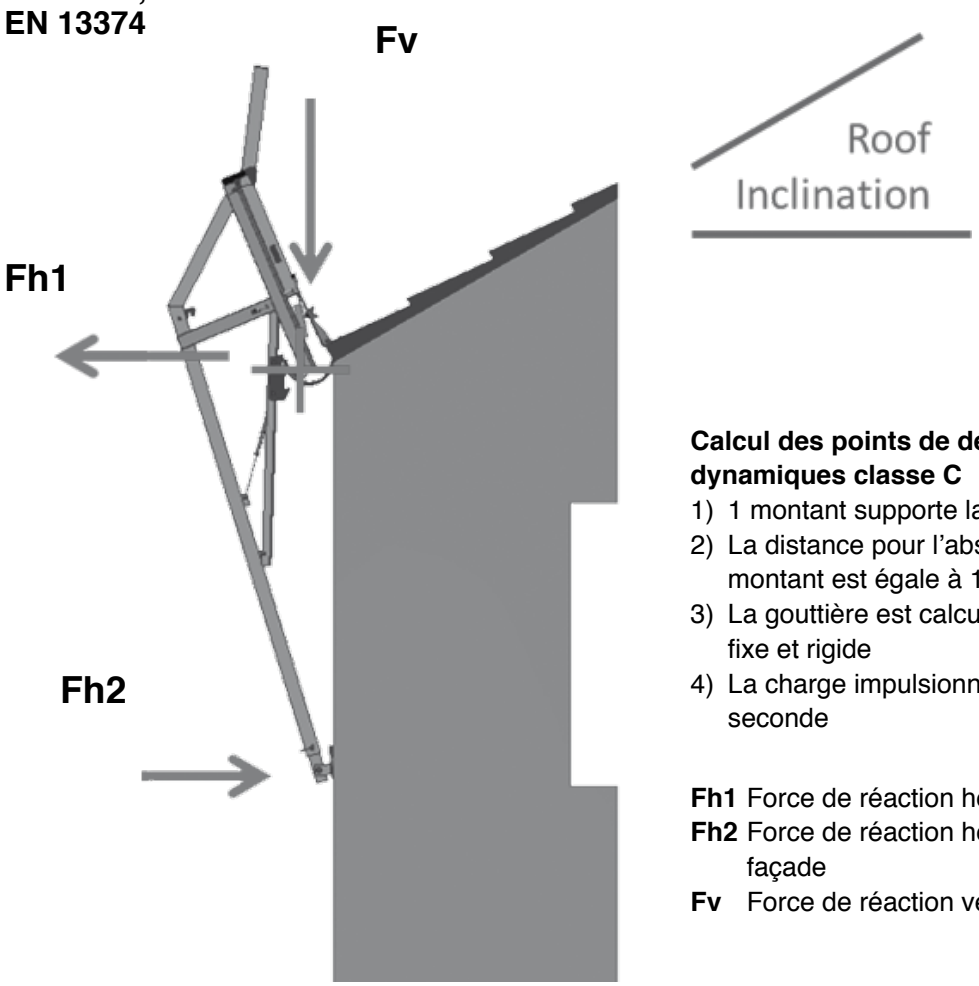

Calcul des points de départ des charges dynamiques classe C

1) 1 montant supporte la totalité de la charge
2) La distance pour l'absorption d'énergie sur le montant est égale à 120 mm
3) La gouttière est calculée comme étant un objet fixe et rigide
4) La charge impulsionnelle est égale à 0,03 seconde

Fh1 Force de réaction horizontale sur la gouttière
Fh2 Force de réaction horizontale du bras sur la façade
Fv Force de réaction verticale sur la gouttière

Les exigences statiques peuvent être confirmées par calcul. Dans la pratique, cela se fait, par exemple, en attachant une corde à la gouttière et en simulant les efforts indiqués dans le tableau. Les exigences dynamiques doivent être confirmées par des essais.

D Montage et démontage du système RSS

Le système RSS est un système collectif de protection contre les chutes. **PENDANT LE MONTAGE ET LE DEMONTAGE AINSI QUE LORS DU DEPLACEMENT DE SYSTEME DE PROTECTION CONTRE LES CHUTES, VEILLEZ A CE QUE VOUS AYEZ UNE SECURITE INDIVIDUELLE SUFFISANTE!**

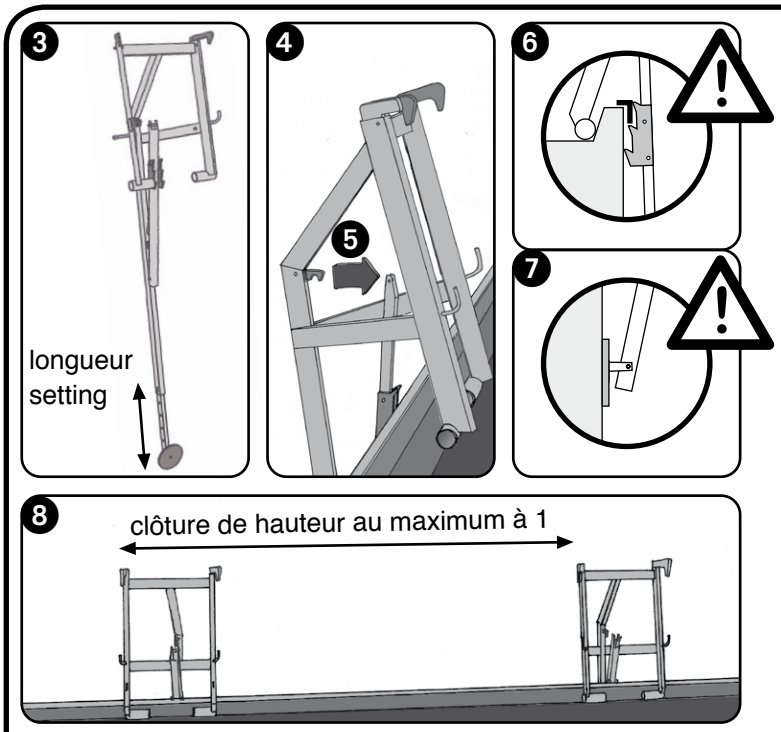

1 Contrôlez si la situation se prête à l'emploi du système *(voir page 4 „Limites d'emploi du système de protection")*.

2 Lors du montage et du démontage veillez à ce que les éléments n'aient aucun défaut.

Montage du support

3 Posez le tube d'ajustement de sorte que le pied soit appuyé sur une partie de la façade suffisamment forte.

4 Posez le support derrière le bord du toit ou dans le chéneau.

5 Dévérouillez le bras, de sorte qu'il se déplace vers le bord du toit ou vers le chéneau.

6 Contrôlez que le support soit bien assuré contre tout détachement *(voir page 4 „Limites d'emploi du système de protection"*, point 3).

7 Contrôlez que le pied soit bien posé sur une partie de la façade suffisamment forte *(voir page 4 „Limites d'emploi du système de protection"*, point 4).

8 Posez le support suivant (éloigné de l'autre au maximum d'une longueur de grille).
fencing section length beside other stanchion).

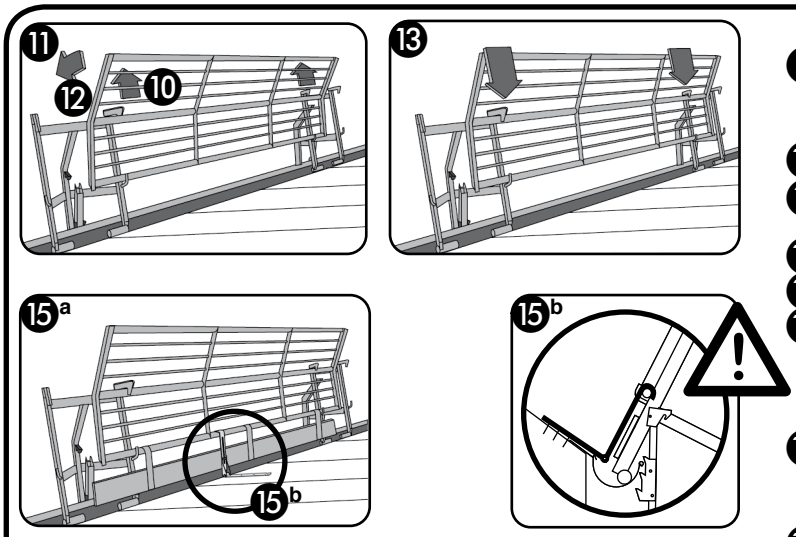

Remarque : le montage d'une planche comme partie intégrante de la sécurité de l'ensemble du système est obligatoire.

Pose de la grille

9 Définissez la direction de la grille (voir page 4 *„Limites d'emploi du système de protection"*, point 5).

10 Ouvrez le vérouillage de la grille.

11 Suspendez l'accotoir inférieur de la grille dans le crochet du support.

12 Tirez la grille vers le support.

13 Fermez les verrous pour vérouillez la grille.

14 Contrôlez que l'espace vertical entre la surface du toit et l'accotoir supérieur de la grille soit d'au moins 1 mètre...

15a **Pose de la barre de protection au sol**
Accrochez la barre de protection au sol sur l'accotoir inférieur de la grille.

15b **Pose du crochet**
Accrochez le crochet (hauteur réglable) au milieu de la grille sur l'accotoir inférieur de la grille et vissez-le aux chevrons.

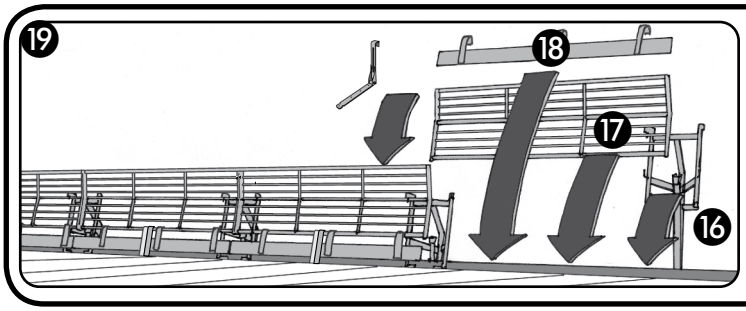

16 Posez le support suivant. Voir les points 3 à 8.

17 Posez la grille. Voir les points 9 à 14.

18 Posez ensuite la barre de protection au sol suivante et le crochet suivant. Voir 15a et 15b

19 Répétez l'opération jusqu'à ce que vous ayez suffisamment de protection (conformément aux prescriptions sur la sécurité au travail).
> Abort va dans l'ordre inverse <

E Limites d'emploi du système RSS

Le système de sécurité RSS s'accroche en bordure du toit ou dans le chéneau du bâtiment. La plupart des bâtiments sont adéquats. Cependant, pour quelques situations particulières, ce système ne convient pas. Veuillez donc contrôler si les limites d'emploi sont respectées.

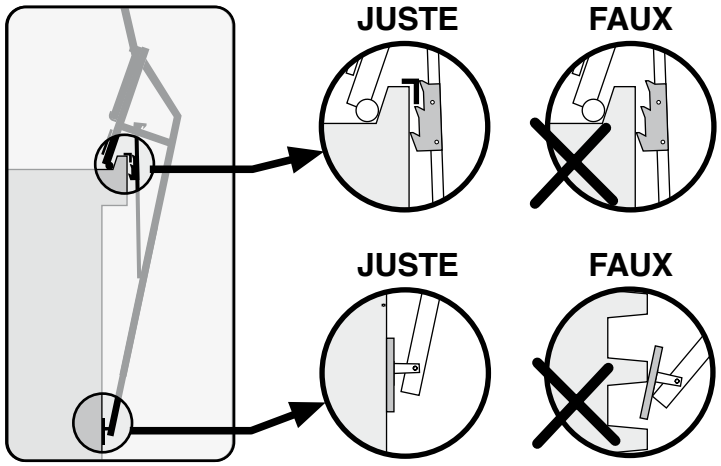

A. En bordure de toit:

1) La bordure du toit a une couronne suffisamment haute pour pouvoir y accrocher le support.
2) La bordure du toit et la façade sont suffisamment fortes *).
3) La bordure du toit a une garniture en aluminium ou un bord différent, derrière lequel on accroche le verrouillage contre un éventuel détachement (bloc en plastique), de sorte que le support ne puisse pas être soulevé par-dessus la couronne.
4) Le pied peut s'appuyer complèment et fermement contre la façade.

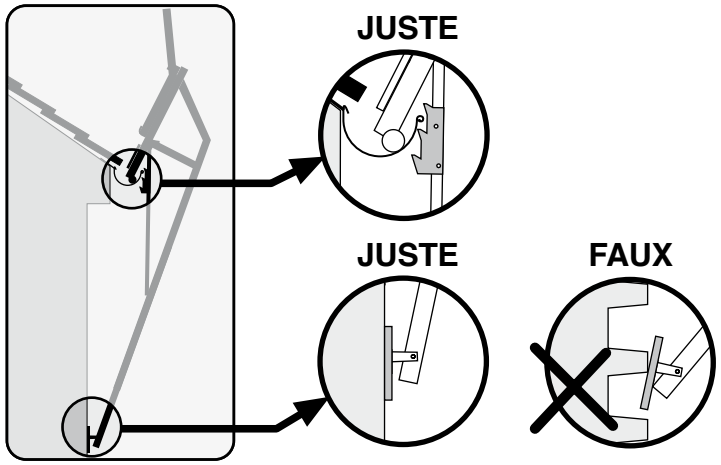

B. Dans le cas d'un chéneau:

1) Le chéneau est conçu et posé de façon à ce que le support puisse y être accroché de façon stable.
2) Le chéneau, les crochets de chéneau et la façade sont suffisamment forts.
3) Le chéneau a un bourrelet ou un bord différent, derrière lequel le verrouillage contre un éventuel détachement (bloc en plastique) reste accroché, de sorte que le support ne puisse pas sortir du chéneau.
4) Le pied peut s'appuyer complètement et fermement contre la façade.

*) Le système de protection RSS est en principe conçu pour des bordures de toits aptes et des chéneaux encastrés ou suspendus en cuivre ou en étain avec suffisamment de crochets de suspension (au moins 80cm de milieu à milieu). **Le système n'est pas adéquat pour des chéneaux en matière plastique.** Un système RSS installé doit pleinement être conforme aux normes européennes (EN 13374, Classe C). **En cas de doute, veuillez contacter votre fournisseur!**

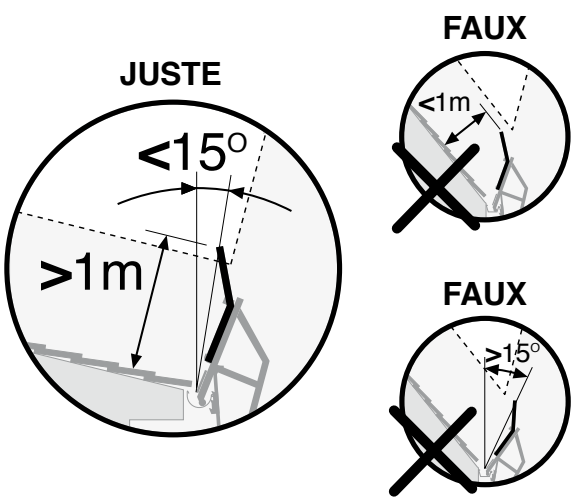

5) La grille dépasse la surface du toit d'au moins 1 mètre verticalement et l'angle entre la barre de protection au sol et l'accotoir supérieur est d'au moins 15 degrés contre la verticale. Pour pouvoir employer le système RSS dans de nombreuses situations différentes, la grille peut être posée avec la pliure vers le bâtiment ou contre celui-ci.
6) Ne jamais fixer d'autres objets (comme par exemple des bâches) aux éléments du système RSS!
7) Démonter le système si le vent souffle fort!
8) N'employer que des pièces intactes et fonctionnant bien! Avant emploi, examiner toutes les pièces du regard! Toutes les pièces doivent être soumises à un examen au regard enregistré une fois par an (comme c'est le cas pour les échelles) et à un contrôle technique.

WORK SAFE SAVE TIME

Roof Safety Systems BV
T +31 85 782 16 02
F +31 85 782 16 04

De Sondert 24
5928 RV Venlo
The Netherlands

info@rss-roof.com
www.rss-roof.com