Benutzerhandbuch

Dachrandsicherung

Conform NEN-EN 13374
Klasse A,B en C

Dieses Handbuch ist Eigentum von:

ASC Group
Leerlooierstraat 32
4871 EN Etten-Leur
Die Niederlände

Haftungsausschluss

Diese Dokumentation wurde von ASC Group mit höchster Sorgfalt hergestellt.

Alle Rechte vorbehalten. Kein Teil dieser Publikation darf ohne die vorherige Genehmigung von ASC Group reproduziert, in einem Retrieval-System gespeichert oder in irgendeiner Form oder mit irgendwelchen Mitteln, elektronisch, mechanisch, durch Fotokopieren, Aufzeichnen oder auf andere Weise, übertragen werden. Diese Publikation darf nur für ASC Group-Produkte verwendet werden. Druckfehler vorbehalten.

Wenden Sie sich im Zweifelsfall an;

ASC Group:
Leerlooierstraat 32
4871 EN Etten-Leur
Nederland
www.ascgroup.nl
+ 31 (0) 76 – 541 30 19

Alle rechten voorbehouden.
Niets uit deze uitgave mag worden verveelvoudigd, opgeslagen in een database of openbaar gemaakt, in enige vorm of op enige wijze, hetzij elektronisch, mechanisch, opnamen, of enig andere manier, zonder voorafgaande toestemming van ASC Group.

1 Übersicht 4

1.1 Anwendung 4

1.1.1. Kräfte 4

1.2 1.2 Liste der Komponenten 6

2 Aufbau und Verwendung 7

2.1 Platzierung 7

2.1.1. Untergrund 7

2.1.2. Dachrinne 7

2.1.3. Dachkante 7

2.1.4. Hindernisse 7

2.1.5. Maximale Höhe 7

2.1.6. Wetterbedingungen 7

2.2 Persönliche Schutzausrüstung 7

2.3 Aufbau 8

2.4 Aufbauanleitung 8

2.5 Verwendung 10

2.5.1. Sichere Verwendung 10

2.5.2. Nach einem Sturz ins Netz 10

2.5.3. Bordbrett 10

2.5.4. Sichern 10

2.5.5. Verschieben 10

3 Inspektion, Verwaltung und Wartung 11

3.1 Das Arbeitsschutzgesetz 11

3.1.0. Jährliche Inspektion 11

3.1.1. Selbstinspektion 11

3.1.2. Schäden 11

3.1.3. Was ist im Schadensfall zu tun? 11

3.1.4. Reparatur 11

3.2 Transport 12

3.3 Pflege 12

3.4 Lagerung 12

4 Bestandteile 13

Alle rechten voorbehouden.

Niets uit deze uitgave mag worden verveelvoudigd, opgeslagen in een database of openbaar gemaakt, in enige vorm of op enige wijze, hetzij elektronisch, mechanisch, opnamen, of enig andere manier, zonder voorafgaande toestemming van ASC Group.

1 Übersicht

1.1 Anwendung

Eine Dachrandsicherung ist eine Konstruktion mit Handläufen zur Vermeidung von Unfällen in der Höhe. Der Dachrandschutz kann wie folgt platziert werden:
- Die Dachneigung beträgt nicht mehr als 60°.
- Die Fallhöhe beträgt nicht mehr als 5 m
- Der Untergrund kann den Kräften standhalten (siehe 1.1.1)

Bei Dächern, die höher als 5 Meter sind, beträgt die Grenze der Dachneigung 45° Grad. Für die Klasse C ist es jedoch zwingend erforderlich, auch den Dachhalter zu montieren und an der Dachschalung zu befestigen.

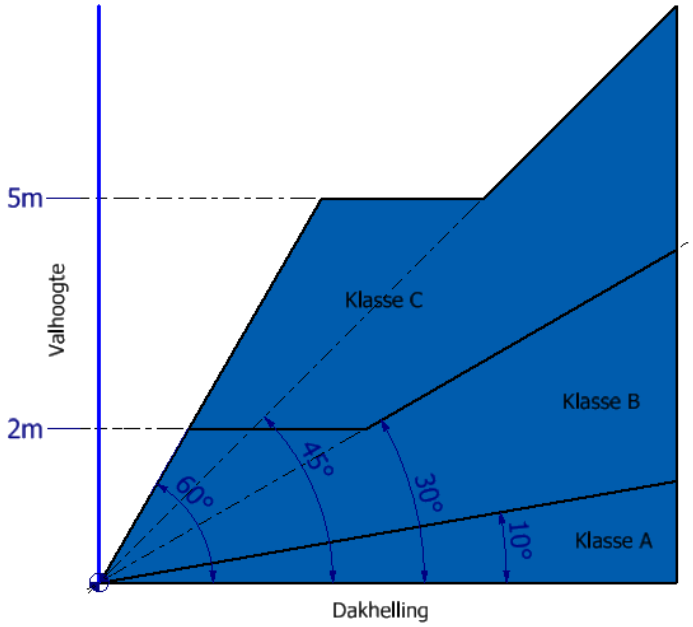

Diese Bedingungen wurden in Übereinstimmung mit NEN-EN 13374 übernommen und getestet. Die Netze entsprechen der EN 1263-1 und werden im eingebauten Zustand auf die richtige Spannung gebracht. Der Dachrandschutz der ASC Group ist nicht zum Anlehnen, Aufsetzen oder Ersetzen einer festen Brüstung vorgesehen. Wenden Sie sich im Zweifelsfall immer an Ihren Lieferanten oder den Hersteller; die Kontaktdaten finden Sie auf der Vorderseite.

Eine Dachrandsicherung muss von gesicherten Personen montiert werden.

1.1.1. **Kräfte**

Die folgenden Belastungen ergeben sich aus der Norm: Bei der Vertikalkraft wird das Eigengewicht berücksichtigt.

Alle rechten voorbehouden.
Niets uit deze uitgave mag worden verveelvoudigd, opgeslagen in een database of openbaar gemaakt, in enige vorm of op enige wijze, hetzij elektronisch, mechanisch, opnamen, of enig andere manier, zonder voorafgaande toestemming van ASC Group.

Tabelle 1

Class	Static Load[kN]		
	Fh1	Fh2	Fv
A+B*	0,8	2,4	1,8
Roof Inclination	Dynamic Load[kN]		
B 10°	5,5	3,9	0.5
B 30°	5,3	3,8	1.4
B 45°	4,7	3.4	2.8
B 60°	3,8	2,8	3,9
C 30-60°	6,1	4,1	4,3

*= Maximal mögliche berechnete Kraft.

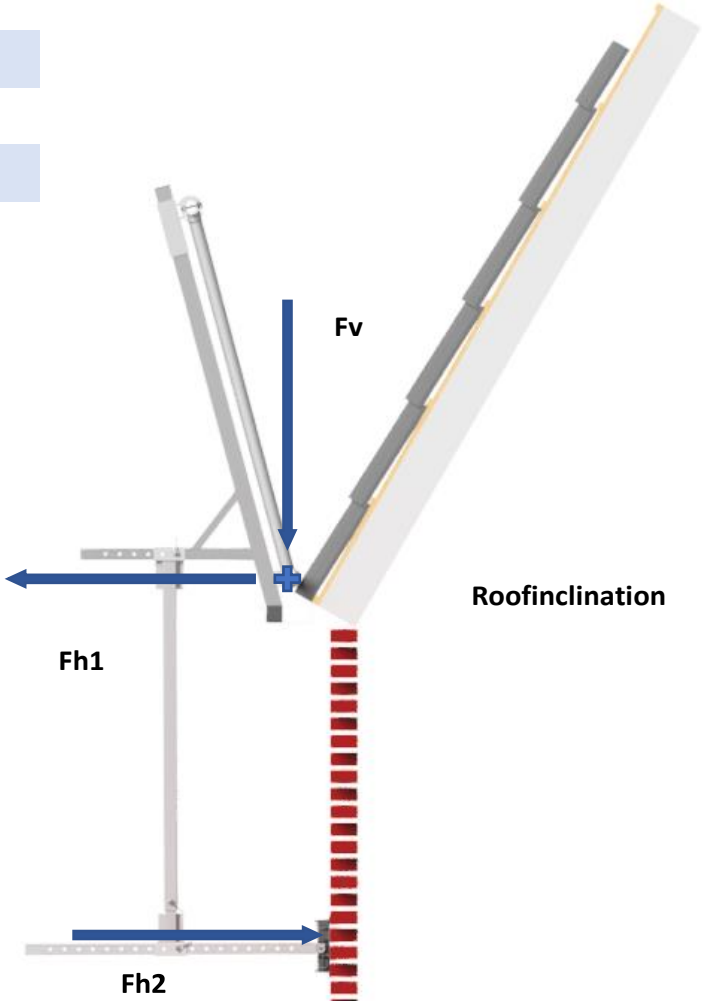

Alle rechten voorbehouden.
Niets uit deze uitgave mag worden verveelvoudigd, opgeslagen in een database of openbaar gemaakt, in enige vorm of op enige wijze, hetzij elektronisch, mechanisch, opnamen, of enig andere manier, zonder voorafgaande toestemming van ASC Group.

1.2 1.2 Liste der Komponenten

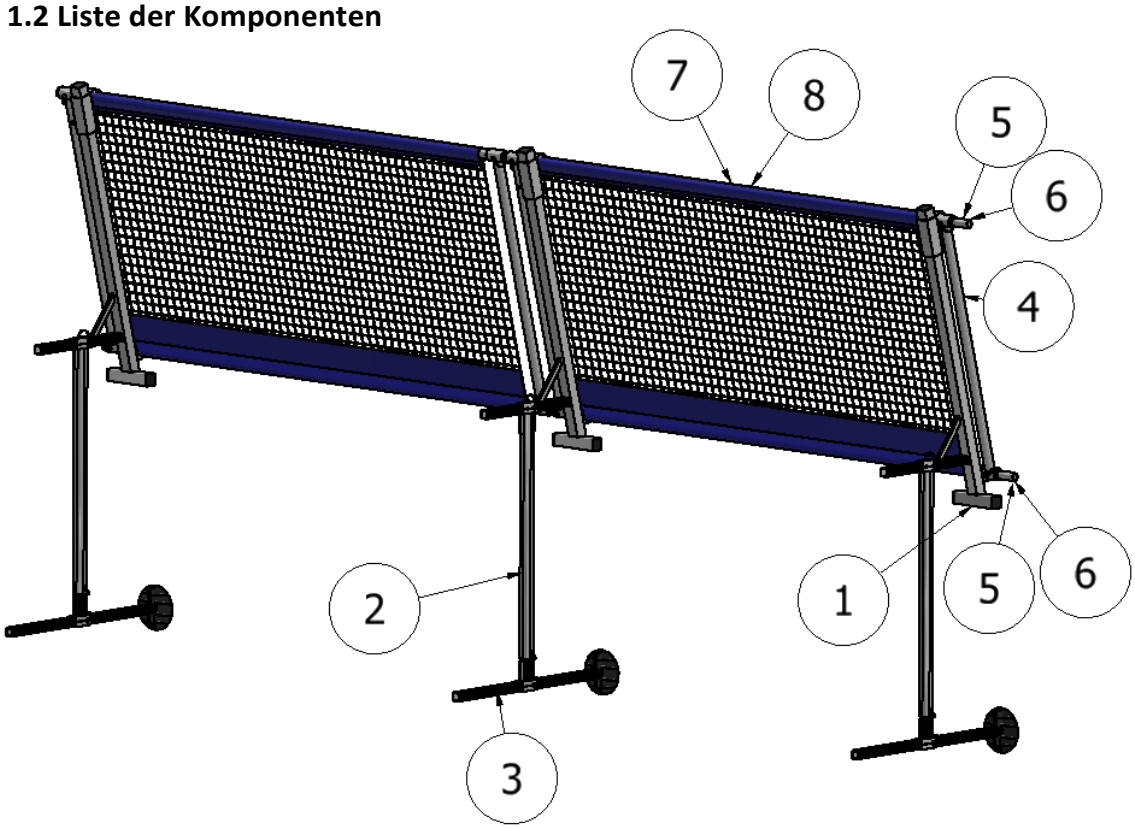

Nr.	Onderdeel	Nummer
1	Ständer	**8719998992984**
2	Wandhalterung Horizontal	**8719998992977**
3	Wandhalterung Vertikal	**8719998992960**
4	Netframe	**8719998992953**
5	Rohr 3 Meter	**8719998992946**
6	Rohr 2 Meter	**8719998992939**
7	Netz 3 Meter	**8719998992922**
8	Netz 2 Meter	**8719998992915**

Alle rechten voorbehouden.
Niets uit deze uitgave mag worden verveelvoudigd, opgeslagen in een database of openbaar gemaakt, in enige vorm of op enige wijze, hetzij elektronisch, mechanisch, opnamen, of enig andere manier, zonder voorafgaande toestemming van ASC Group.

2 Aufbau und Verwendung

2.1 Platzierung

2.1.1. Untergrund

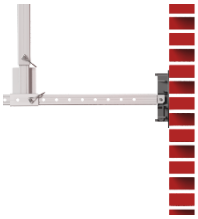

Stellen Sie den Dachrandschutz immer auf eine stabile Unterlage. Achten Sie darauf, dass sich das Dach nicht mehr als 2 Grad in Längsrichtung neigt. Bei den Klassen B und C ist es ratsam, auch die Dachschotthalterung zu montieren. Achten Sie darauf, dass die Grundplatte, die an der Wand anliegt, immer mit der gesamten Fläche an die Wand fällt.

2.1.2. Dachrinne

Die Rinne ist groß genug, dass der Ständer stabil darin stehen kann. Eine Kunststoffdachrinne ist nicht stark genug. Alle anderen Rinnen müssen mit den in Tabelle 1 angegebenen Kräften getestet werden. Grundsätzlich sollten alle soliden Zinkrinnen und Mastrinnen ausreichen, sofern sie gut abgestützt sind.

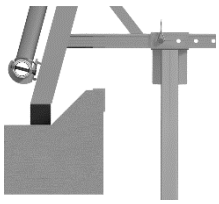

2.1.3. Dachkante

Achten Sie darauf, dass die Dachrandsicherung, auf der der Dachrandschutz steht, ausreichend stark und hoch ist, damit der Dachrandschutz nicht über die Kante rutschen oder die Dachkante brechen kann.

2.1.4. Hindernisse

Positionieren Sie den Dachrandschutz so, dass beim Arbeiten keine Gefahr entstehen kann. Stellen Sie sicher, dass keine Stolpergefahr durch Hindernisse auf dem Dach besteht.

2.1.5. Maximale Höhe

Es gibt eine maximale Höhe von 20 m für die Installation.

2.1.6. Wetterbedingungen

Konsultieren Sie die Wettervorhersage, um Ihre Sicherheit bei verschiedenen Wetterbedingungen zu bestimmen. Berücksichtigen Sie die folgenden Faktoren und nutzen Sie Ihren gesunden Menschenverstand.

Windkraft

Bei Windstärke 5 oder höher darf ein Dachrandschutz nicht verwendet werden.

Niederslag

Entfernen Sie vor Beginn der Arbeiten Schnee und Eis vom Dach und vom Dachrandschutz. Falls erforderlich, streuen Sie Sand auf das Dach, um ein Ausrutschen zu verhindern.

Kälte

Verwenden Sie den Dachrandschutz nicht bei Umgebungstemperaturen unter dem Gefrierpunkt..

2.2 Persönliche Schutzausrüstung

Tragen Sie immer Arbeitshandschuhe, Sicherheitsschuhe und Schutzhelm.

Alle rechten voorbehouden.
Niets uit deze uitgave mag worden verveelvoudigd, opgeslagen in een database of openbaar gemaakt, in enige vorm of op enige wijze, hetzij elektronisch, mechanisch, opnamen, of enig andere manier, zonder voorafgaande toestemming van ASC Group.

2.3 Aufbau

Dachrandsicherungen aus Aluminium dürfen nur von sachkundigen Personen montiert werden. Gemäß den Vorschriften muss jeder Aufbau mit einer Leine gegen Absturz gesichert werden.

Prüfen Sie anhand der Stückliste, ob alle Teile für die Montage erforderlich, vorhanden und unbeschädigt.
Beschädigte Teile dürfen nicht verwendet werden.

Zur Überprüfung auf Beschädigungen siehe Kapitel 3. Für die Montage eines Dachrandschutzes sind keine Werkzeuge erforderlich. Traufsicherungen sind nicht dafür ausgelegt, im Ganzen angehoben oder aufgehängt zu werden.

2.4 Aufbauanleitung

1. Machen Sie den Rinnenständer einsatzbereit (siehe Bild rechts).
2. Ziehen Sie den Verriegelungsbolzen heraus und schieben Sie die Klemmkappe um ca. 7,5 cm nach oben.
3. Messen Sie die Breite der Dachrinne.
4. Der Abstand zwischen dem Pfosten und der Gleitschiene entspricht ungefähr der Breite der Rinne.
5. Schieben Sie den unteren Ausleger ganz nach hinten, bis die Wandplatte gegen die Rinnenschiene fällt.

6. Bereiten Sie den Netframe für den Einsatz vor (siehe Bild links)
7. Schieben Sie die beiden Rohre mit den Kupplungsstiften zu einer Seite in das Netz. Achten Sie darauf, dass auf beiden Seiten ein Stück Schlauch verbleibt.
8. Schieben Sie die Netzrahmen auf beiden Seiten über die Rohre und sichern Sie sie mit 4 Sicherungsclips.
9. Setzen Sie den Rinnenpfosten in die Dachrinne, wobei Sie den Fuß so nah wie möglich am Dach platzieren.

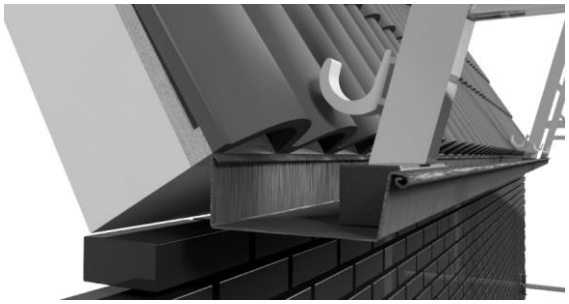

Alle rechten voorbehouden.
Niets uit deze uitgave mag worden verveelvoudigd, opgeslagen in een database of openbaar gemaakt, in enige vorm of op enige wijze, hetzij elektronisch, mechanisch, opnamen, of enig andere manier, zonder voorafgaande toestemming van ASC Group.

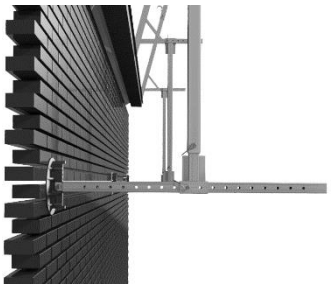

10. Stellen Sie die Stabilisatorstange auf den richtigen Abstand ein und sichern Sie sie wieder mit zwei Sicherungsstiften. Diese Stabilisatorstange muss horizontal sein.

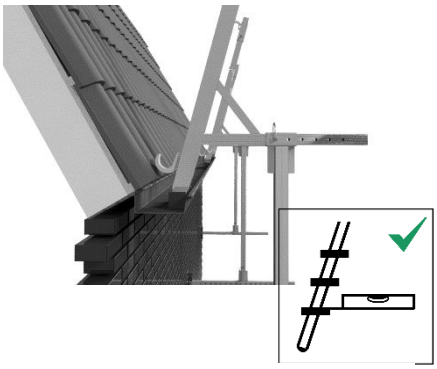

11. Stellen Sie den folgenden Ständer etwa 2,5 Meter weiter auf.

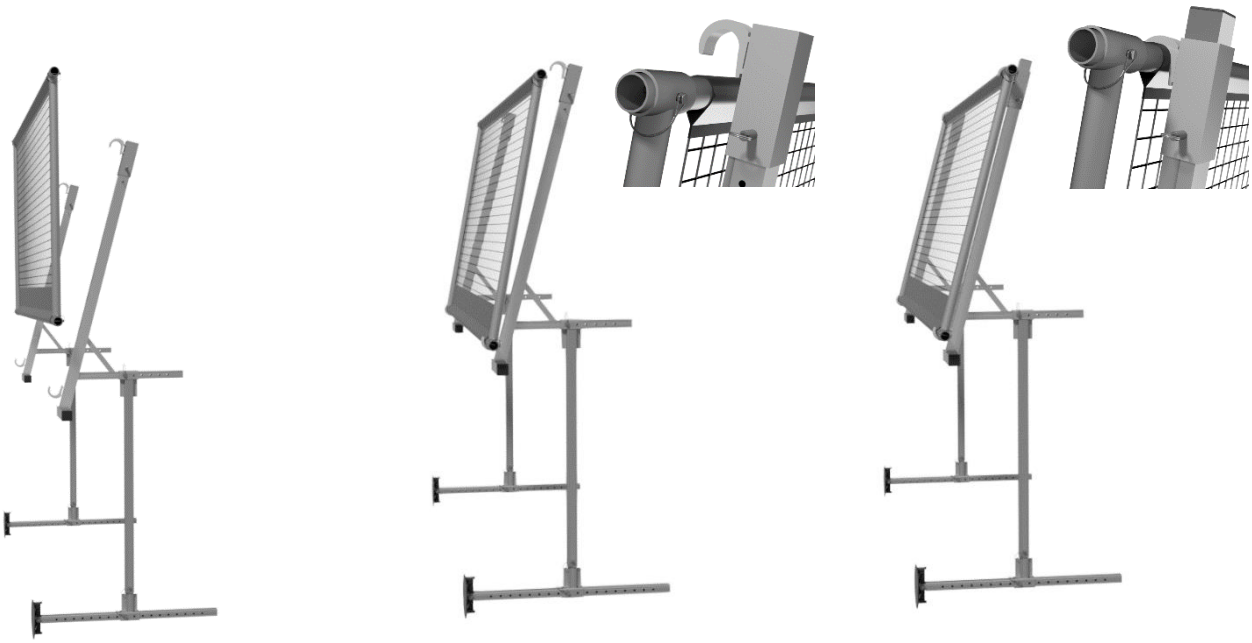

12. Setzen Sie den Netzrahmen in den unteren Haken. Achten Sie darauf, dass sich die Klappe auf der Dachseite befindet.
13. Legen Sie das Netz gegen den Ständer und drücken Sie die Klemmkappe mit dem Haken um das Oberrohr. Achten Sie darauf, dass der Verriegelungsbolzen in die Bohrung zurückschießt.
14. Wenn Sie mehrere Längen von Netzen anbringen möchten, wiederholen Sie die Schritte 1 bis 13, bis Sie genügend Netze haben.
    Übrigens: Sie müssen nur 1 zusätzlichen Ständer pro Netz hinzufügen.
15. Verbinden Sie die Rohre, indem Sie sie über die Stifte schieben und mit der Sicherungsklammer sichern.

Achtung: Der Abstand zwischen den Pfosten sollte nie mehr als 3 Meter betragen.

Alle rechten voorbehouden.
Niets uit deze uitgave mag worden verveelvoudigd, opgeslagen in een database of openbaar gemaakt, in enige vorm of op enige wijze, hetzij elektronisch, mechanisch, opnamen, of enig andere manier, zonder voorafgaande toestemming van ASC Group.

2.5 Verwendung

Prüfen Sie vor der Verwendung oder:

- Alle Teile sind noch vorhanden
- Alle Teile noch korrekt befestigt sind
- Alle Teile sind frei von großen Beulen und/oder Rissen
- Es gibt Veränderungen in der Umgebung, die die sichere Verwendung beeinflussen können.
- Alle Verriegelungsclips sind korrekt positioniert und die Kupplungen sind geschlossen
- Das Netz ist frei von Rissen und oder Ausfransungen.

2.5.1. **Sichere Verwendung**

Der Dachrandschutz ist nicht zum Anlehnen oder Draufsetzen gedacht.

Verwenden Sie niemals einen Dachrandschutz in der Nähe nicht isolierte elektrische Anlagen oder Maschinen.

Befestigen Sie keine Winde, Hebezeug oder Seil an der Dachrandsicherung.

2.5.2. **Nach einem Sturz ins Netz**

Nachdem die Absturzsicherung ihre Arbeit getan hat, d.h. nach jedem Sturz ins Netz, muss die Absturzsicherung von einer zertifizierten Stelle erneut überprüft werden..

2.5.3. **Bordbrett**

Das Bordbrett ist im Netz integriert.

2.5.4. **Sichern**

Lassen Sie die Dachrinne nach einer Arbeit niemals unbeaufsichtigt.

2.5.5. **Verschieben**

Ein Dachrandschutz ist pro Abschnitt verschiebbar. Eine Sektion besteht aus 2 Pfosten und einem Netz. Achten Sie auf Folgendes:

- Versetzen Sie die Dachrandsicherung vorzugsweise mit zwei Personen
- Stellen Sie sicher, dass Sie an der Dachkante gegen Absturz gesichert sind
- Stellen Sie sicher, dass der Kantenschutz nicht auf überhängende Kabel oder andere Gegenstände treffen kann

Chemische producten

Vorsicht vor Säuren und chemischen Produkten. Diese können Korrosion am Aluminium und Netz verursachen, was die Festigkeit dieser Materialien beeinträchtigen kann.

Alle rechten voorbehouden.
Niets uit deze uitgave mag worden verveelvoudigd, opgeslagen in een database of openbaar gemaakt, in enige vorm of op enige wijze, hetzij elektronisch, mechanisch, opnamen, of enig andere manier, zonder voorafgaande toestemming van ASC Group.

3 Inspektion, Verwaltung und Wartung

Die Gesetzgebung zu Arbeitsbedingungen besagt, dass Sie sicher in der Höhe arbeiten müssen.

3.1 Das Arbeitsschutzgesetz

Die Arbeitsbedingungen-Verordnung ist eine Konkretisierung des sicheren Arbeitens in der Höhe im Arbeitsbedingungen-Gesetz. Sie besagt, dass alles über 2,50 Meter "Arbeiten in der Höhe" ist und somit eine Situation mit erhöhtem Verletzungsrisiko darstellt. Das bedeutet auch, dass alle Materialien ordnungsgemäß hergestellt und in einem Qualitätskreislauf geprüft werden müssen. Die ASC Group testet alle Materialien und führt Festigkeitsberechnungen durch. Außerdem muss der Anwender das Material jährlich auf Mängel untersuchen lassen. Darüber hinaus muss für jedes Projekt eine RI&E erstellt werden. Damit soll festgestellt werden, ob diese Form des Dachrandschutzes für den vorgesehenen Einsatz geeignet ist.

3.1.0. **Jährliche Inspektion**

Stellen Sie sicher, dass alle Ihre Dachrandsicherungen jährlich von einem zugelassenen Prüfer inspiziert werden. Die ASC Group kann diese Prüfung für Sie durchführen. Gemäß 1263-1 befinden sich zusätzliche Netzteile im Netz. Es ist beabsichtigt, dass diese Netzteile daran befestigt bleiben und jährlich von einer sachkundigen Person überprüft werden müssen. Nach vier Jahren muss das Netz ausgetauscht werden.

3.1.1. **Selbstinspektion**

Sie können Ihre ASC-Dachrandsicherungen auch selbst überprüfen. Prüfen Sie vor jedem Einsatz die Komponenten auf Beschädigungen (siehe Abschnitt 2.5). Wir empfehlen größeren Unternehmen auf jeden Fall, eine monatliche Inspektion aller Teile durchzuführen und diese Inspektion zu protokollieren. Wenden Sie sich im Zweifelsfall an einen Sachverständigen, wenn Sie einen Schaden feststellen.

3.1.2. **Schäden**

Beispiele für die häufigsten Schäden an Aluminium-Dachrandabdeckungen:
- Lose Teile: Wenn ein geschweißtes Teil lose ist, wurde der Schutz abgelehnt.
- Dellen und/oder Löcher: Wenn das Aluminium eine große Delle oder gar einen Riss oder ein Loch aufweist, ist das Wertpapier abgelehnt worden.
- Verschmutzung: Wenn sich zu viel Beton, Farbe oder andere nicht entfernbare Verschmutzungen auf den Teilen befinden, wird der Schutz abgelehnt. Schließlich können Sie nicht mehr beurteilen, ob die Teile noch intakt sind.

3.1.3. **Was ist im Schadensfall zu tun?**

Wenn Sie eine Beschädigung finden und Sie glauben, dass sie nicht reparabel ist, werfen Sie das Teil weg und ersetzen Sie es. Wenn eine Reparatur möglich ist, wenden Sie sich bitte an die ASC Group für weitere Informationen.

3.1.4. **Reparatur**

Lassen Sie die Reparatur eines Teils immer zu von einer zertifizierten Person oder Stelle durchgeführt wird.

Alle rechten voorbehouden.
Niets uit deze uitgave mag worden verveelvoudigd, opgeslagen in een database of openbaar gemaakt, in enige vorm of op enige wijze, hetzij elektronisch, mechanisch, opnamen, of enig andere manier, zonder voorafgaande toestemming van ASC Group.

3.2 Transport

- Transportieren Sie die Teile immer in Übereinstimmung mit der Gesetzgebung.
- Stapeln Sie die Teile beim Transport richtig; legen Sie niemals schwerere Teile auf den Stapel.
- Stecken Sie niemals (scharfe) Gegenstände in das Netz und verwenden Sie das Netz nicht als Zurrmittel, um andere Materialien zu sichern.
- Transportieren Sie Teile vorzugsweise stehend, indem Sie sie an der Wand befestigen.
- Behandeln Sie das Material mit Sorgfalt. Lassen Sie die Teile nicht auf eine harte Oberfläche fallen; dies kann die Qualität des Materials beeinträchtigen.

3.3 Pflege

- Stellen Sie sicher, dass das Material sauber ist, insbesondere die Anschlussstifte. Die Schläuche müssen leicht ein- und auszusteigen sein.
- Ersetzen Sie fehlende und defekte Teile rechtzeitig.

3.4 Lagerung

Lagern Sie die Teile vorzugsweise an einem trockenen, sauberen, dunklen und frostfreien Ort. Insbesondere das Netz ist empfindlicher gegenüber Sonnenlicht als das Aluminium.

Alle rechten voorbehouden.
Niets uit deze uitgave mag worden verveelvoudigd, opgeslagen in een database of openbaar gemaakt, in enige vorm of op enige wijze, hetzij elektronisch, mechanisch, opnamen, of enig andere manier, zonder voorafgaande toestemming van ASC Group.

4 Bestandteile

Ständer 4,5 Kg

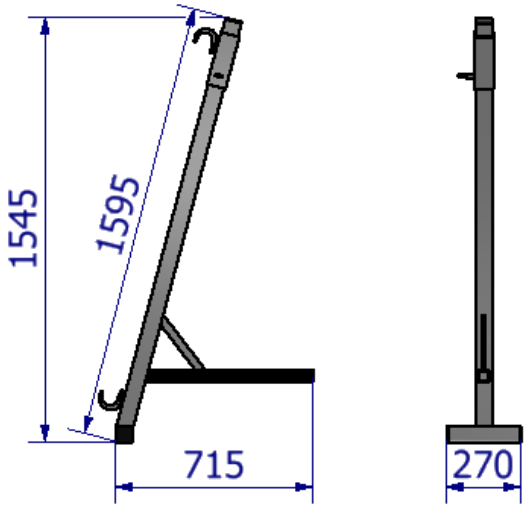

Hänger 1 4,2 Kg

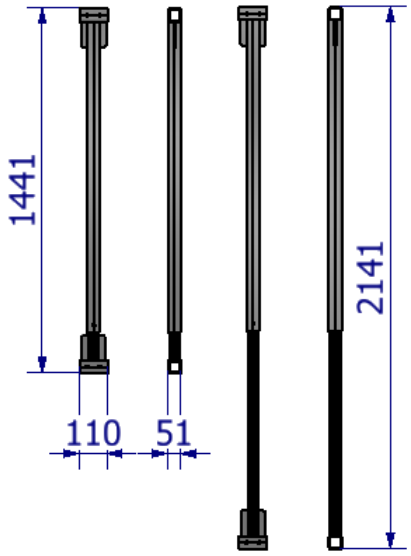

Hänger 1 1.9 Kg

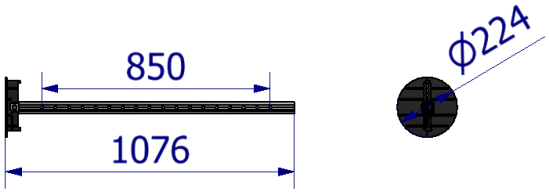

Netzrahmen

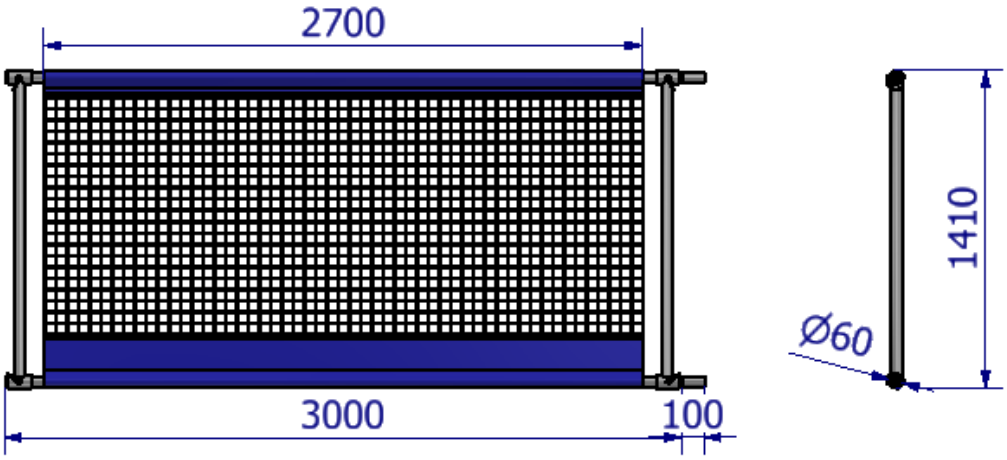

Breite	Netz	Rahmen	
3000	2,1	11,5	Kg
2000	1.4	8,0	Kg

Alle rechten voorbehouden.
Niets uit deze uitgave mag worden verveelvoudigd, opgeslagen in een database of openbaar gemaakt, in enige vorm of op enige wijze, hetzij elektronisch, mechanisch, opnamen, of enig andere manier, zonder voorafgaande toestemming van ASC Group.