Original-USB-Kabelsatz

Einbauanleitung

Vielen Dank für den Kauf des Mazda-Original-Zubehörs.
Lesen Sie bitte diese Anleitung vor der Deinstallation und der Installation.
Beachten Sie bitte den Inhalt dieser Anleitung, um den USB-Kabelsatz ordnungsgemäß zu installieren und zu verwenden. Ihre Sicherheit hängt davon ab.
Bewahren Sie diese Anleitung zusammen mit Ihren Fahrzeugpapieren für spätere Zwecke auf.

⚠ Warnung

- Es gibt verschiedene ⚠**WARNUNG** und ⚠**ACHTUNG**-Abschnitte in dieser Anleitung, die die Sicherheit bei der Installation und Entfernung des USB-Kabelsatzes betreffen. Lesen und befolgen sie diese, um Verletzungen, Unfälle und mögliche Schäden am Fahrzeug zu verhindern.

⚠**WARNING:** Weist auf eine Situation hin, die schwere Verletzungen oder Tod zur Folge hat, wenn die Warnung ignoriert wurde.

⚠**CAUTION:** Weist auf eine Situation hin, die bei Nichtbeachtung der Warnung zu Körperverletzung oder Schaden am Fahrzeug führen kann.

- Für Bereiche, die das Anzugsdrehmoment in dieser Installationsanleitung anzeigen, wenden sie das vorgegebene Drehmoment mit Hilfe eines Drehmomentschlüssels an. Für Bereiche, in denen das Anzugsdrehmoment in Runden Klammern () angegeben ist, ist das Drehmoment als Referenzwert angegeben. Das Anwenden des Drehmoments ist nicht erforderlich.
- Ändern Sie den USB-Kabelsatz nicht.
- Installieren Sie den USB-Kabelsatz nicht auf eine andere Weise als die in der folgenden Anleitung beschriebene.
- Kontaktieren Sie Ihren Mazda-Händler bei Fragen, um das Zubehör zu installieren. So vermeiden Sie Fehler bei der Installation.
- Wenn Sie Fragen zur Verwendung des Zubehörs haben, kontaktieren Sie Ihren Mazda-Händler, bevor Sie es verwenden.
- Mazda und seine Zulieferer sind im Fall von Verletzungen, Unfällen und Schäden an Personen und Eigentum, die aus Fehlern des Händlers oder des Installateurs entstanden sind, nicht verantwortlich.
- Um Sicherheit und Zuverlässigkeit der Arbeit zu garantieren, müssen Installation, Deinstallation und Entsorgungsarbeiten von einem autorisierten Mazda-Händlerbetrieb ausgeführt werden.
- Achten Sie darauf, die demontierten Teile nicht zu verlieren, und gewährleisten Sie, dass sie nicht zerkratzt, eingefettet oder verschmutzt werden.

TEILENAME: **USB-Kabelsatz**
TEILENUMMER: **C830-V6-60Z (Europe)**

FAHRZEUG:
MAZDA2
MAZDA3
MAZDA6
MAZDA CX-3
MAZDA CX-5 (KE)
MAZDA CX-5 (KF)
MAZDA MX-5

(Fahrzeuge mit MZD Connect)

HINWEIS

Für den Händler

- Bitte händigen Sie diese Anleitung nach der Installation an den Kunden aus.

Für den Kunden

- Bewahren Sie diese Anleitung nach der Installation auf. Diese Anleitung kann für die Installation von anderen optionalen Teilen oder die Entfernung dieses Zubehörs erforderlich sein.
- Für den Fall, dass, dass das Fahrzeug oder dieses Zubehör wieder verkauft wird, bewahren Sie diese Anleitung immer für den nächsten Eigentümer auf.

⚠ Führen Sie folgende Tätigkeiten durch, bevor Sie mit der Arbeit beginnen.

Wird eine ältere Version der CMU-Software verwendet, kann es sein, dass der CarPlay/Android-Auto-kompatible USB-Hub nicht erkannt wird.

Entspricht die verwendete Softwareversion nicht der Version v70.00.21 oder höher, muss die Software aktualisiert werden.

Wurde die CMU dem CarPlay/Android-Auto-kompatible USB-Hub bereits zugefügt, kann die Software nicht mehr aktualisiert werden.

1. TEILE

- Überprüfen Sie, dass das Set alle der folgenden Teile enthält und das die Teile weder schmutzig, zerkratzt oder beschädigt sind.

Teil	Teilename	Menge	Teil	Teilename	Menge
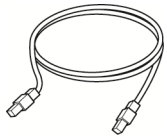	USB-Kabel (grau/blau-braun)	1	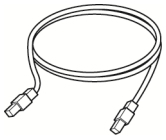	USB-Kabel (grau/grün-schwarz)	1
	Kabelbinder (L =200 mm)	9	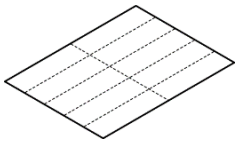	Schaumstoffband (100 × 30 mm 10 Blätter)	3
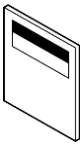	Bedienungsanleitung	1			

【Separat verkauft】 Das folgende Teil wird auch für die Installation benötigt. HUB-Einheit (Teilenr. TK78 66 9U0**)

Teil	Teilename	Menge
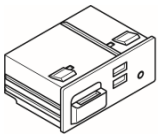	HUB-Einheit	1

2. VOR DER INSTALLATION

Erforderliche Werkzeuge

☆Phillips-Schraubenzieher
☆Drehmomentschlüssel
☆Schraubenschlüssel
☆Ratsche
☆Schlüssel oder Glasses-Schlüssel
☆Hebelwerkzeug zum Entfernen von Kunststoff-Clips
☆Mit Band umwickelter Schlitzschraubendreher
☆Stift
☆Schere
☆Lineal

ANDERE VORKEHRUNGEN

☆Weiches Reinigungstuch
☆Matte
☆Schutzband
☆Schutzhandschuhe
☆IPA (Isopropylalkohol)

⚠ WARNUNG

Ist die negativ geladene Batterie während des Betriebs angeschlossen, kann dies zu elektrischen Schlägen oder Körperverletzung führen. Trennen Sie das an die negative Ladung angeschlossene Kabel vor der Installation.	Vor dem Durchführen von Arbeiten am Fahrzeug parken Sie es auf ebenem Boden, ziehen Sie die Feststellbremse fest an und blockieren Sie die Räder.	Fassen Sie beim Anschließen/Trennen von Steckern die Stecker an, nicht die Kabel. Ansonsten kann ein Kurzschluss oder ein Unfall durch einen schlechten Kontakt oder ein Feuer verursacht werden.	Prüfen Sie ob, der Stecker korrekt eingesteckt ist – bis ein Klickgeräusch – zu hören ist. Ansonsten kann aufgrund eines offenen Schaltkreises oder eines schlechten Kontakts ein Feuer entstehen oder ein Unfall verursacht werden.
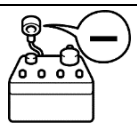	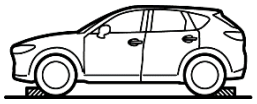		
Fixieren Sie den Kabelbaum mit einem Band (Teil im Lieferumfang enthalten), sodass er sich nicht bewegen kann. Wird dies nicht entsprechend gehandhabt, kann dies zu einem Kurzschluss, einem Unfall oder einem Feuer führen.	Ziehen Sie nicht mit übermäßiger Kraft an dem Kabelbaum. Dies kann eine Bruchstelle oder einen Unfall, der mit einem Kurzschluss in Verbindung steht, sowie einen elektrischen Kurzschluss oder ein Feuer zur Folge haben.		

⚠ ACHTUNG

Die Verwendung nicht geeigneter Werkzeuge kann zu Schäden und/oder gebrochenen Teilen führen. Verwenden Sie das passende Werkzeug für diese Arbeit.	Wickeln Sie ein Schutzband um Schraubenschlüssel und Hebelwerkzeug zum Entfernen von Kunststoff-Clips, um Kratzer am Fahrzeug zu vermeiden.	Übermäßig lange Kabelbinder können andere Teile beeinträchtigen und Schäden verursachen.	Legen Sie die entfernten Teile und die Teile aus dem Set auf die Schutzfolie, um Kratzer zu verhindern.
	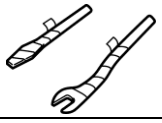	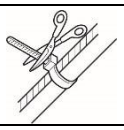	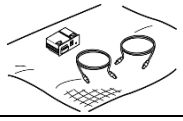
Befindet sich Staub, Schmutz oder Fett auf der Oberfläche, wird die Haftfestigkeit des doppelseitigen Klebebandes durch Blasenbildung verringert. Reinigen und entfetten Sie die Haftfläche, bevor sie des doppelseitige Klebeband anbringen. Reinigen Sie die Innen-und Außenteile immer mit IPA (Isopropylalkohol).			

HINWEIS

Lesen Sie vor der Deinstallation und Installation von Fahrzeugteilen den entsprechenden Abschnitt im Werkstattbuch nach.

3. ANSCHLUSSPLAN

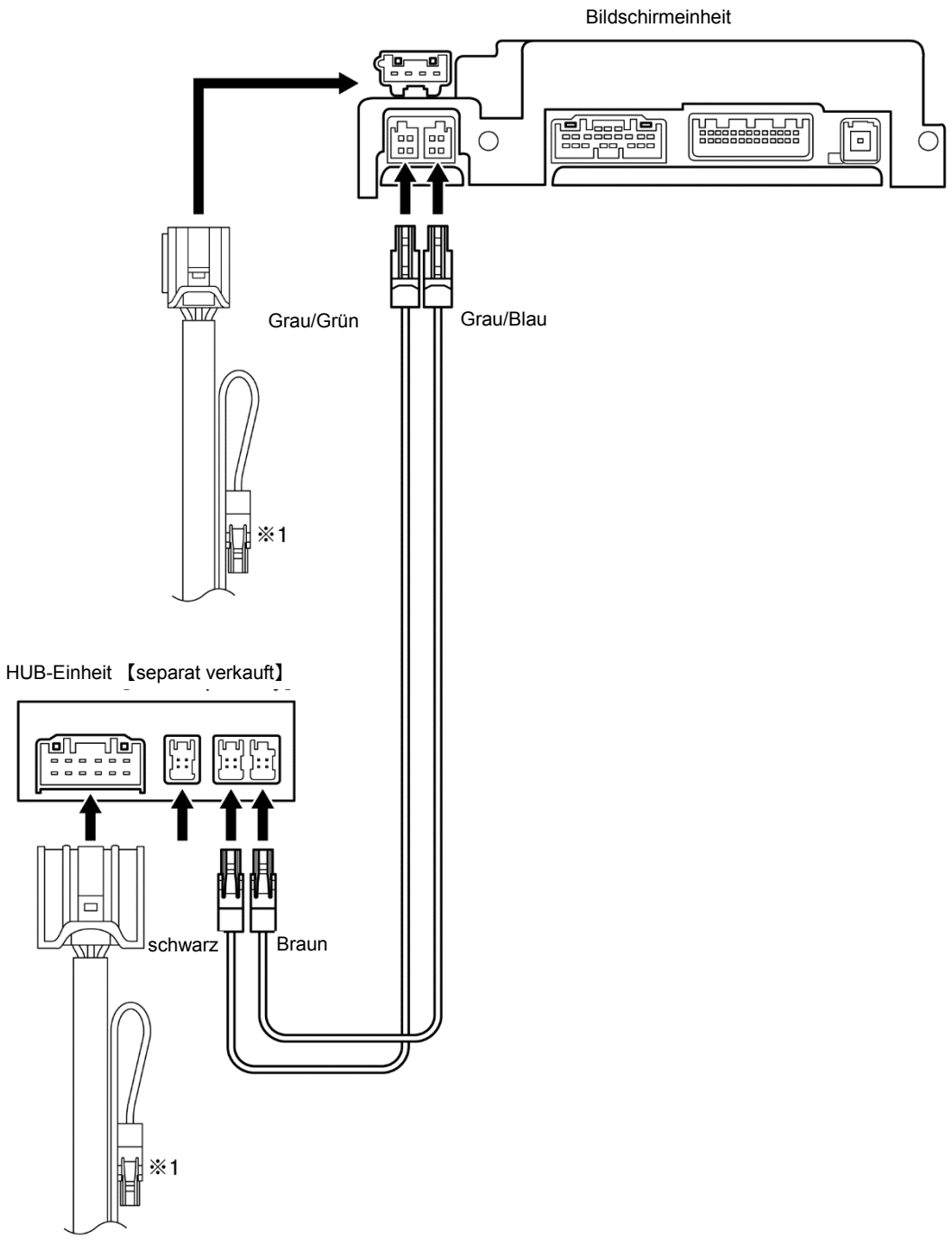

*1 : Um Geräusche zu verhindern, wickeln Sie den nicht angeschlossenen Stecker des Fahrzeugkabelbaums in ein Stück Schaumstoffband ein (100 x 30 mm).
Der Anschlussplan zeigt den Fall, in dem ein einzelner Fahrzeugkabelbaumstecker verwendet wird. In dem Fall, dass zwei Fahrzeugkabelbaumstecker vorhanden sind, führen sie dieselben Schritte für beide Stecker durch.

4. INSTALLATION DER HUB-EINHEIT

1. Entfernen Sie die AUX-Einheit aus dem Fahrzeug und installieren Sie anschließend die HUB-Einheit (separat verkauft).

⚠ **ACHTUNG**

- Ausführliche Informationen zur Deinstallation und Installation von Teilen können Sie dem entsprechenden Werkstatthandbuch für Ihr Fahrzeug entnehmen.
- Teile, die entfernt wurden, werden nicht wieder verwendet.

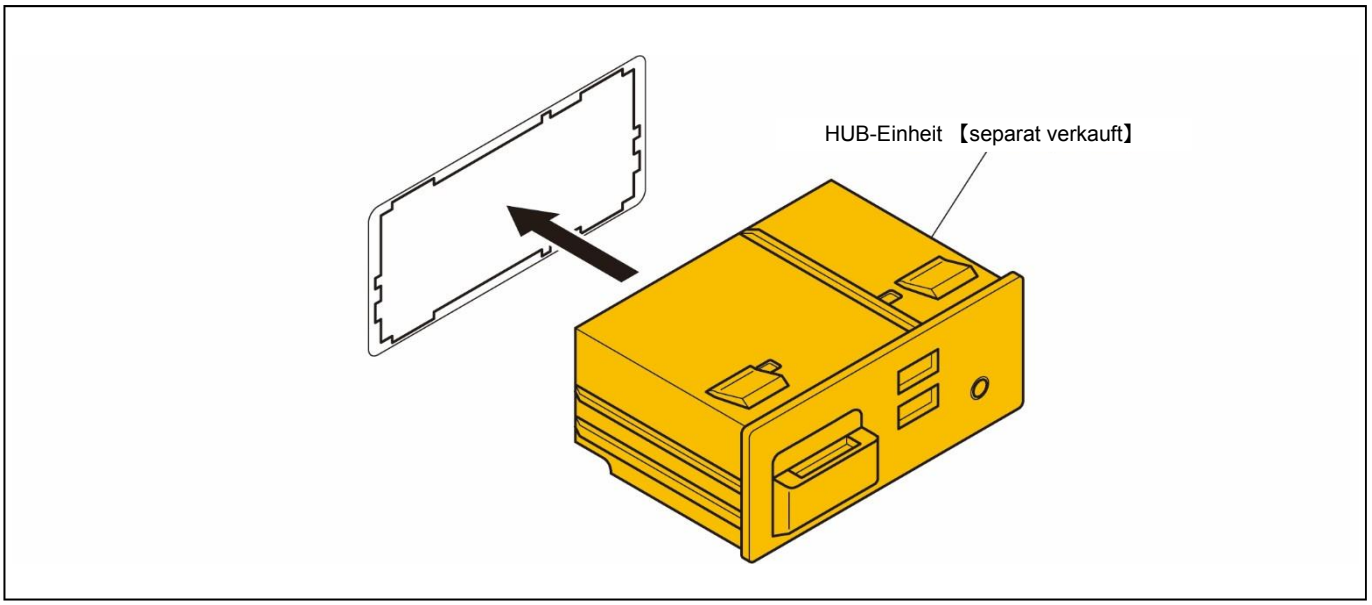

5. FUNKTIONSPRÜFUNG

Während Sie die Arbeitsschritte im Werkstatthandbuch beachten, verwenden Sie die Diagnosefunktion der Haupteinheit für die Verbindung oder das Diagnosegerät, um zu prüfen, ob keine Service-Codes angezeigt werden.

MAZDA3

■ Linkslenker (Bei Installation an der vorderen Konsole)

⚠ Führen Sie folgende Tätigkeiten durch, bevor Sie mit der Arbeit beginnen.

Wird eine ältere Version der CMU-Software verwendet, kann es sein, dass der CarPlay/Android-Auto-kompatible USB-Hub nicht erkannt wird.

Entspricht die verwendete Softwareversion nicht der Version v70.00.21 oder höher, muss die Software aktualisiert werden.

Wurde die CMU dem CarPlay/Android-Auto-kompatible USB-Hub bereits zugefügt, kann die Software nicht mehr aktualisiert werden.

1. INSTALLATIONSANSICHT

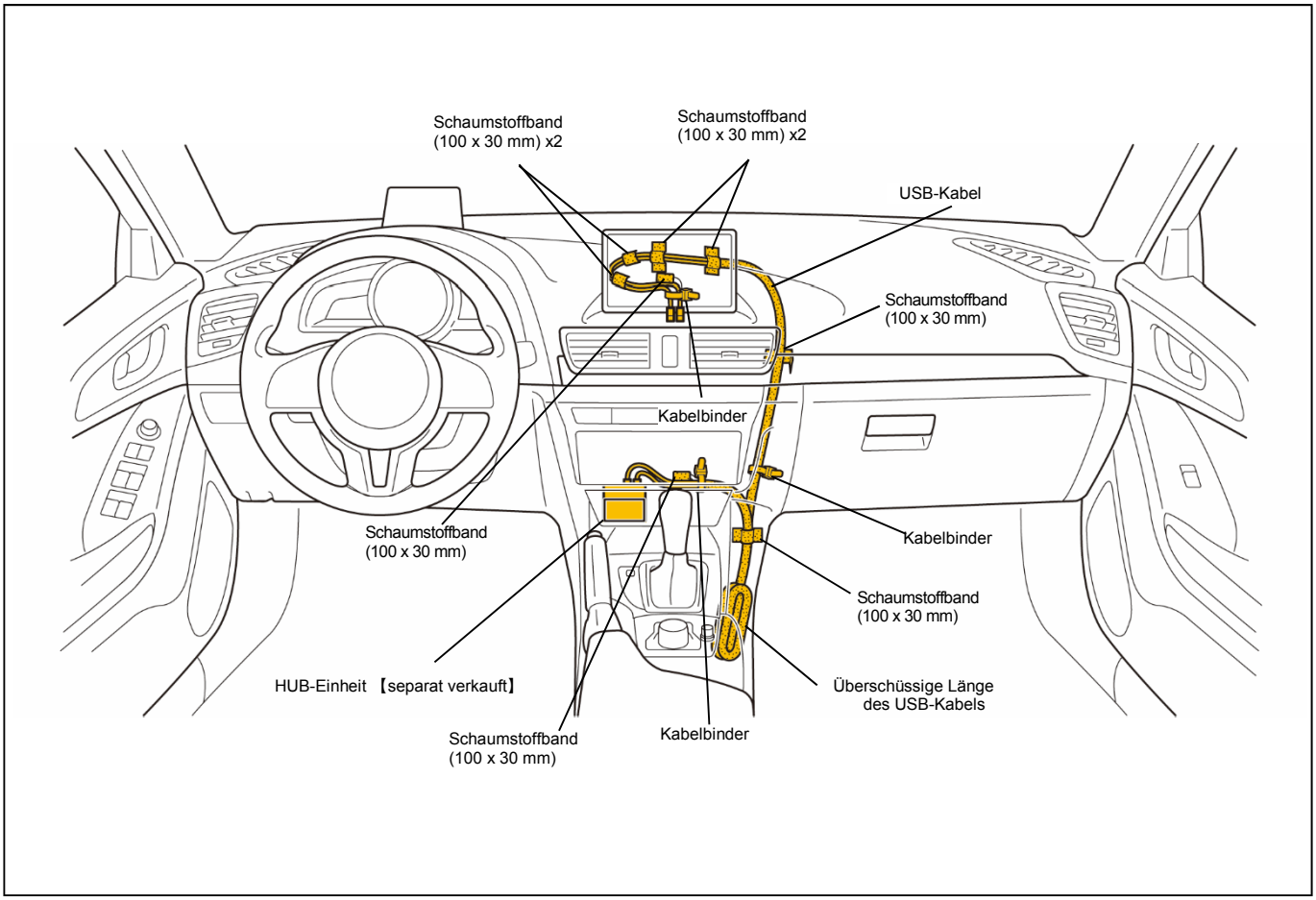

2. DEINSTALLATION DER FAHRZEUGTEILE

Entfernen Sie die folgenden Fahrzeugteile.

⚠ ACHTUNG

- Die demontierten Fahrzeugteile werden wiederverwendet. Achten Sie darauf, dass sie sich nicht verletzen und keines der Fahrzeugteile verlieren.
- Die Teile und Verfahren zur Deinstallation und Installation sind je nach Fahrzeugmodell unterschiedlich. Lesen Sie das entsprechende Werkstatthandbuch für das Fahrzeug an dem sie Arbeiten durchführen.
  Werden die im Werkstatthandbuch aufgeführten Arbeitsschritte nicht beachtet, kann dies zu Unfällen führen. Zusätzlich können Probleme bei der Fahrzeugbedienung auftreten.

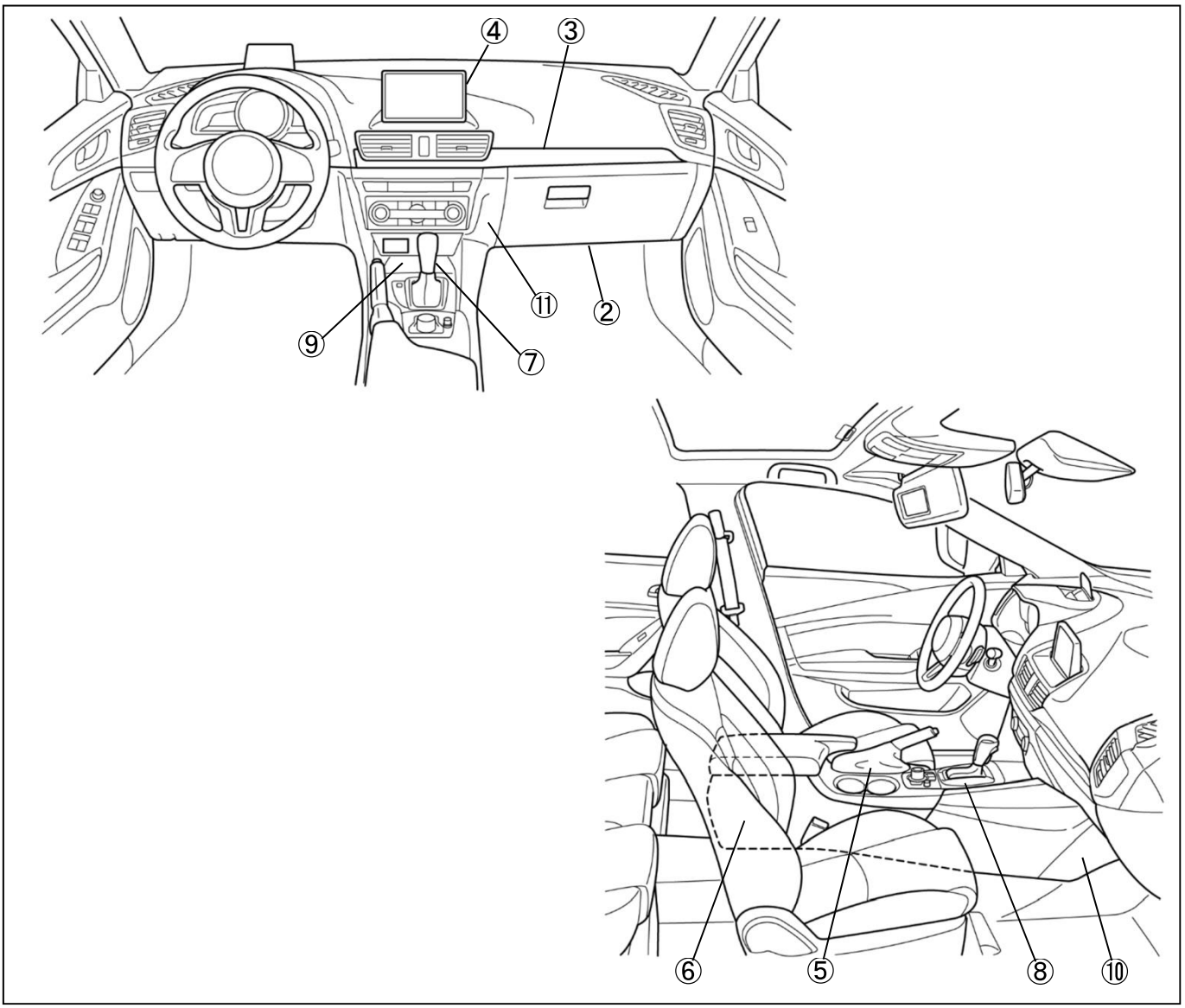

① Trennung des Kabels zum negativen Pol der Batterie
② Handschuhfach
③ Zierblende
④ Bildschirmeinheit
⑤ Obere Blende
⑥ Hintere Konsole
⑦ Schalthebelknauf (MTX) oder Wählhebelknauf (ATX)
⑧ Blende der Gangschaltung
⑨ Vorderes Konsolenfach
⑩ Seitenblende auf der Fahrer-/Beifahrerseite
⑪ Vordere Konsole

3. VOR DER INSTALLATION

■ Schaumstoffband anbringen

1. Wickeln Sie den Schaumstoffband (100 mm x 30 mm) um das USB-Kabel.

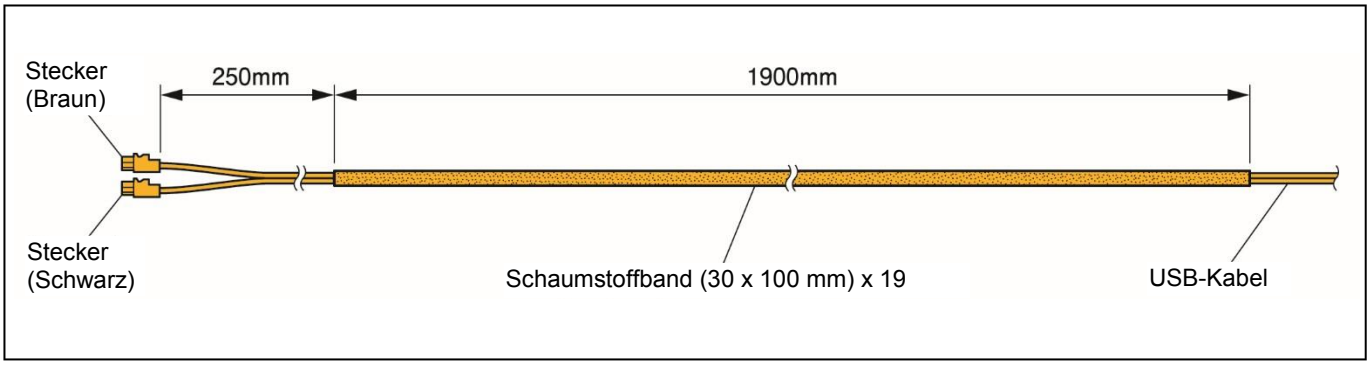

4. KABELFÜHRUNG

1. Um Geräusche zu verhindern, wickeln Sie den nicht angeschlossenen Stecker des Fahrzeugkabelbaums in ein Stück Schaumstoffband ein (100 x 30 mm).
2. Richten Sie die beiden Enden des Fahrzeugkabelbaumsteckers und des USB-Kabelsteckers aufeinander aus.
3. Biegen Sie den Stecker des Fahrzeugkabelbaums zurück und binden sie dann den Kabelbaum mit dem USB-Kabel zusammen.

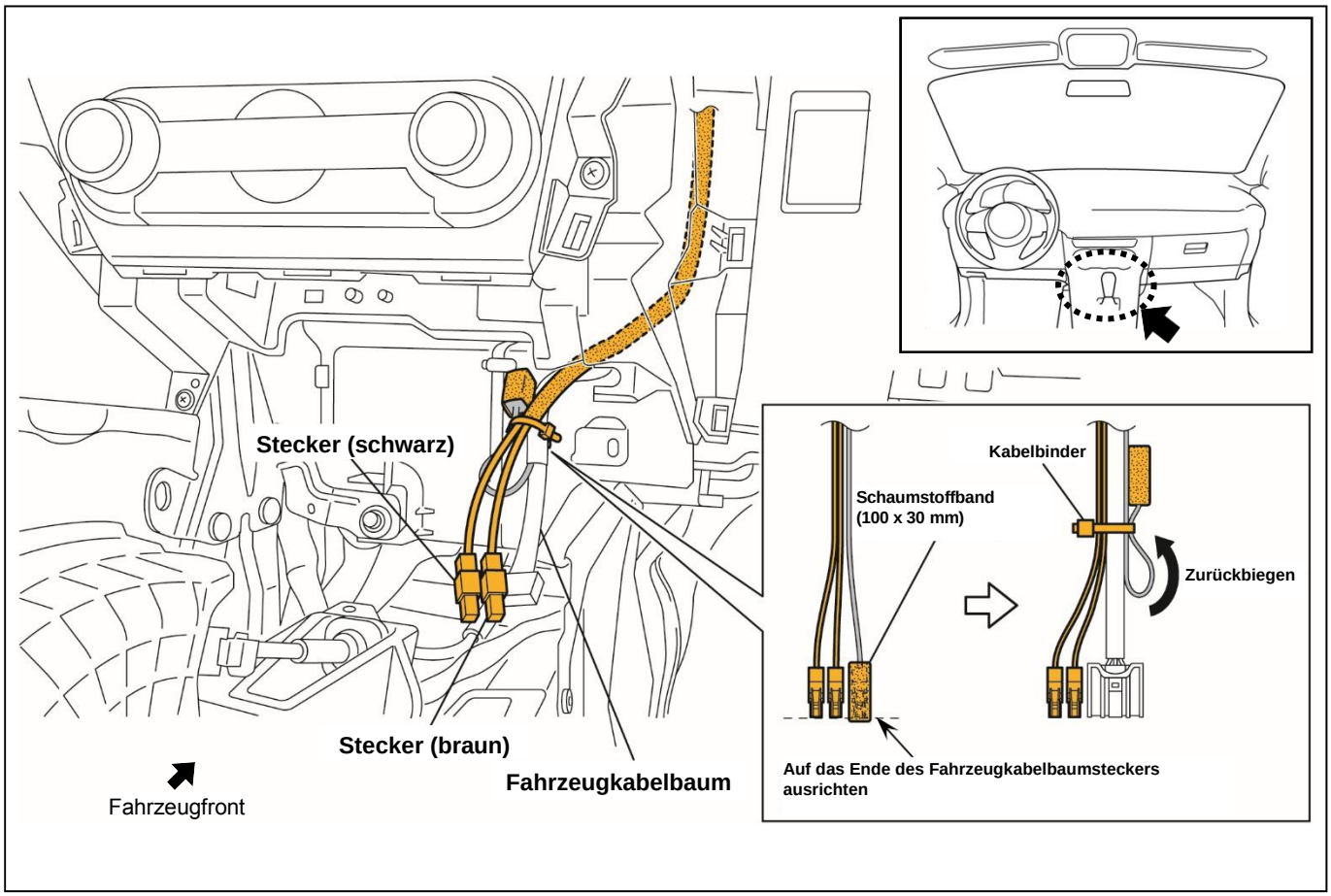

MAZDA3

4. Verlegen Sie das USB-Kabel zur Unterseite der Bildschirmeinheit.

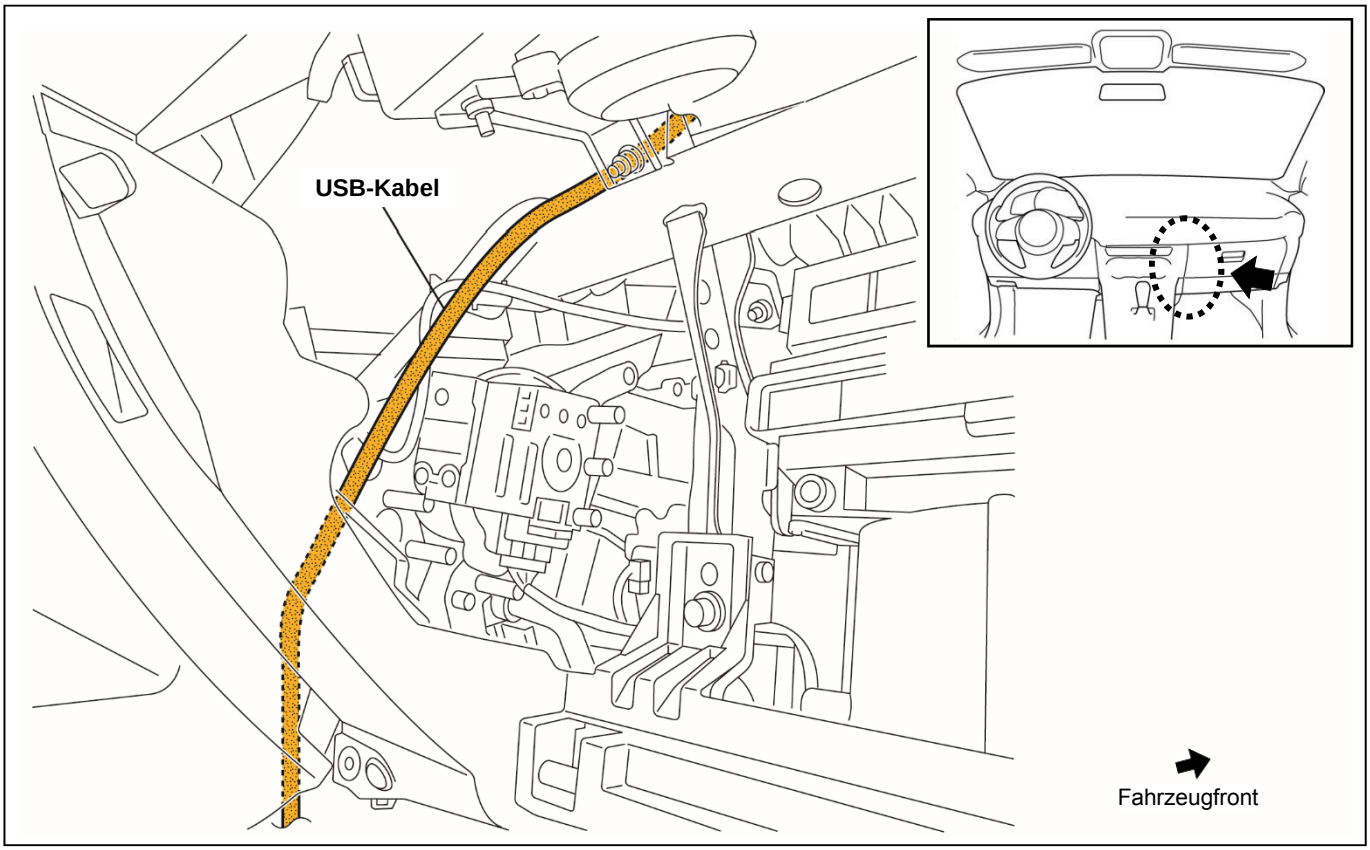

5. Um Geräusche zu verhindern, wickeln Sie den nicht angeschlossenen Stecker des Fahrzeugkabelbaums in ein Stück Schaumstoffband ein (100 x 30 mm).
6. Richten Sie die beiden Enden des Fahrzeugkabelbaumsteckers und des USB-Kabelsteckers aufeinander aus.
7. Biegen Sie den Stecker des Fahrzeugkabelbaums zurück und binden sie dann den Kabelbaum mit dem USB-Kabel zusammen.
8. Fixieren Sie das USB-Kabel am Fahrzeugkabelbaum oder der A/C-Leitung mit Schaumstoffband (100 x 30 mm).

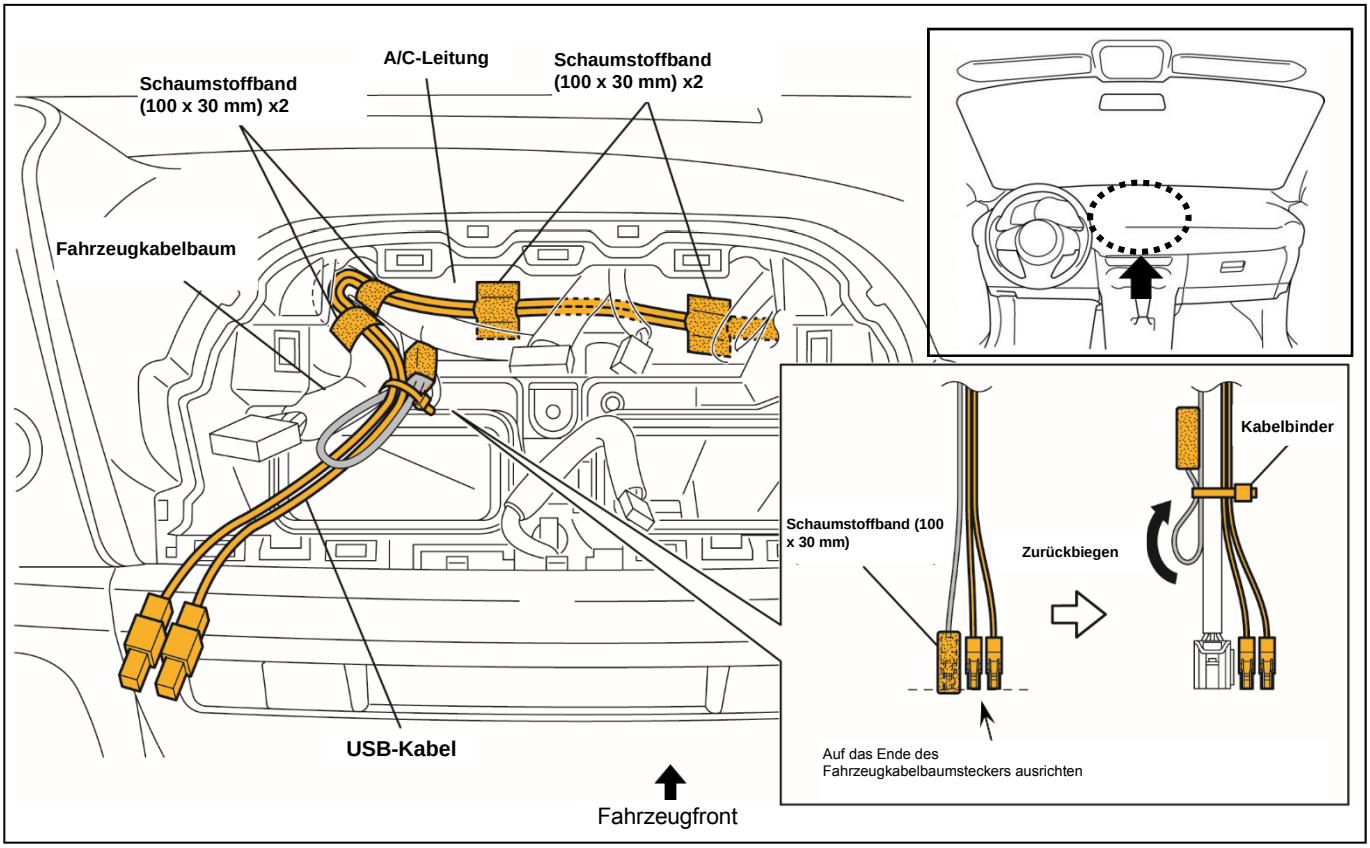

MAZDA3

9. Bringen Sie den Schaumstoffband (100 x 30 mm) an der Fahrzeugkante an.
10. Fixieren Sie das USB-Kabel am Element des Armaturenbretts mit Hilfe eines Kabelbinders.

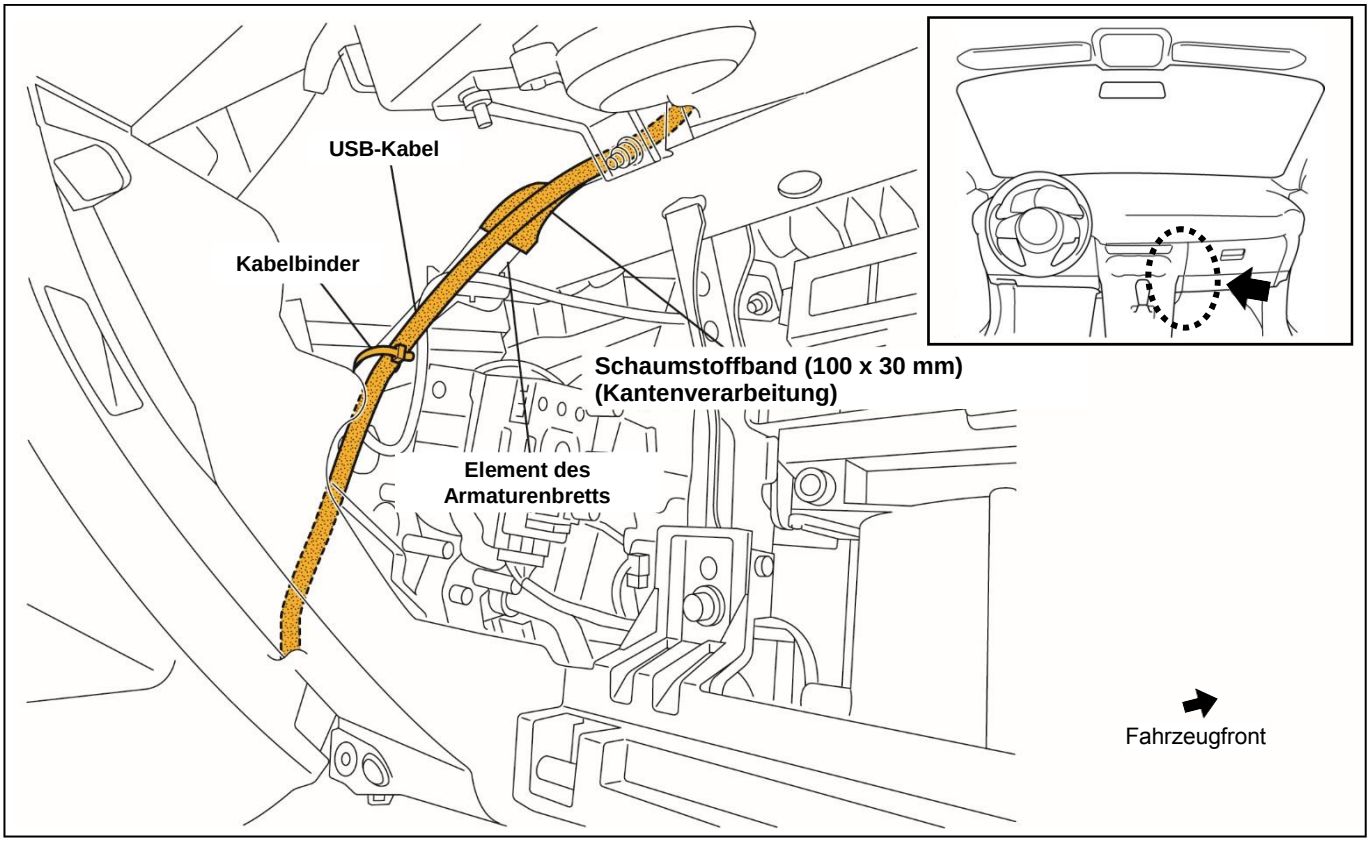

11. Fixieren Sie das USB-Kabel an der A/C-Einheit mit Schaumstoffband (100 x 30 mm).
12. Binden Sie den überschüssigen Teil des USB-Kabels zusammen und schieben sie es unter die Bodenmatte.

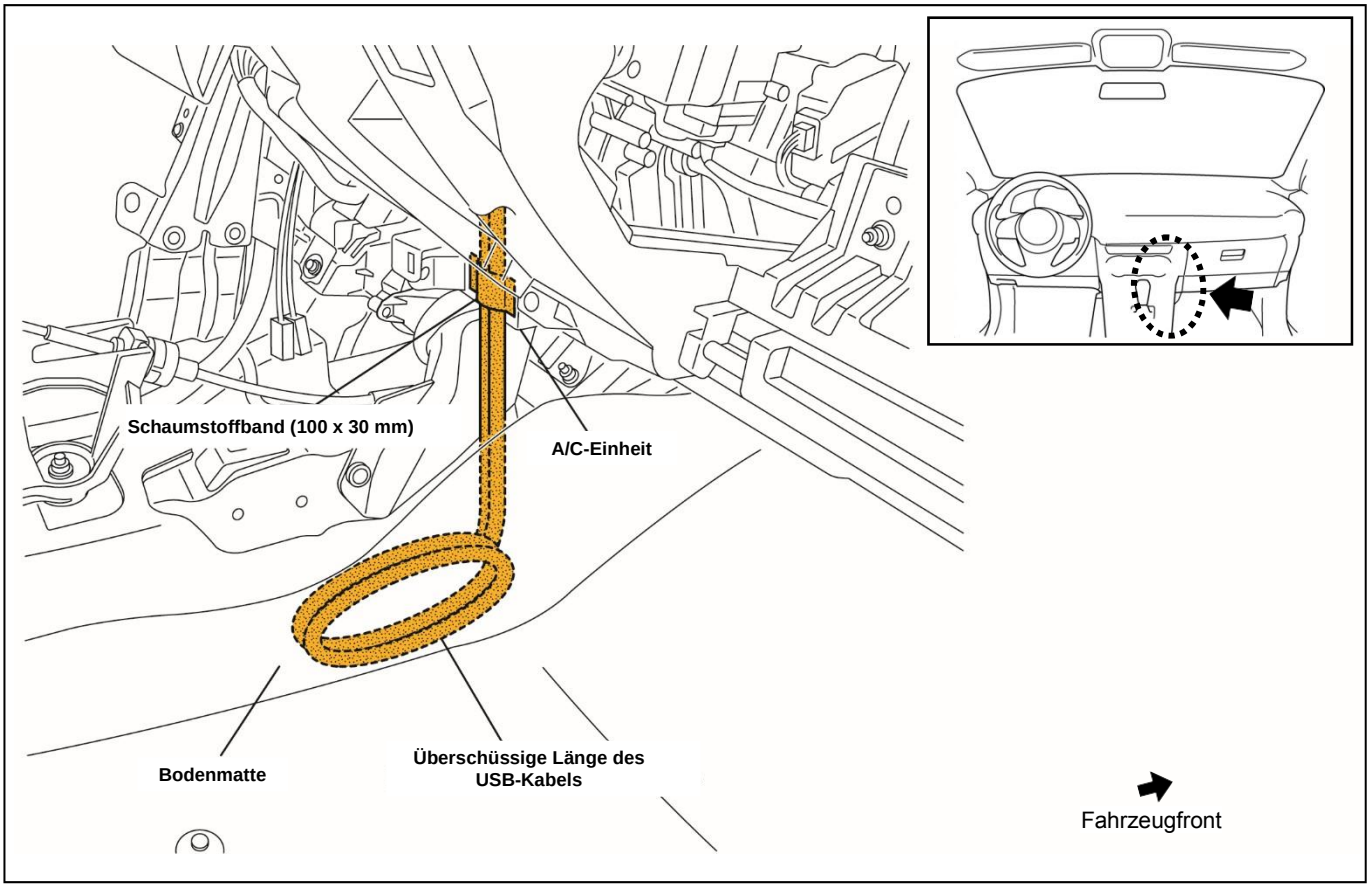

5. SICHERHEITSHINWEISE FÜR DIE ERNEUTE INSTALLATION

1. Montieren Sie die Teile wieder in der umgekehrten Reihenfolge des im Abschnitt „DEINSTALLATION DER FAHRZEUGTEILE“ beschriebenen Installationsvorganges. (Siehe Kapitel „3. ANSCHLUSSPLAN“ auf P.4 für weitere Informationen zum Anschluss des USB-Kabelsteckers.)
2. Lesen Sie den Abschnitt „Erforderliche Wartungsarbeiten nach dem Trennen/Verbinden des Kabels vom/am negativen Batteriepol“ im Werkstatthandbuch oder dem Benutzerhandbuch, um die Fahrzeugfunktionen wiederherzustellen.
3. Führen Sie die Installation erneut durch und überprüfen Sie die Fahrzeugteile.
   Lesen Sie in Kapitel „5. FUNKTIONSPRÜFUNG“ auf P.5 wie eine Funktionsprüfung durchzuführen ist.

MAZDA3

■ Linkslenker (Bei Installation an der hinteren Konsole)

⚠ Führen Sie folgende Tätigkeiten durch, bevor Sie mit der Arbeit beginnen.

Wird eine ältere Version der CMU-Software verwendet, kann es sein, dass der CarPlay/Android-Auto-kompatible USB-Hub nicht erkannt wird.

Entspricht die verwendete Softwareversion nicht der Version v70.00.21 oder höher, muss die Software aktualisiert werden.

Wurde die CMU dem CarPlay/Android-Auto-kompatible USB-Hub bereits zugefügt, kann die Software nicht mehr aktualisiert werden.

1. INSTALLATIONSANSICHT

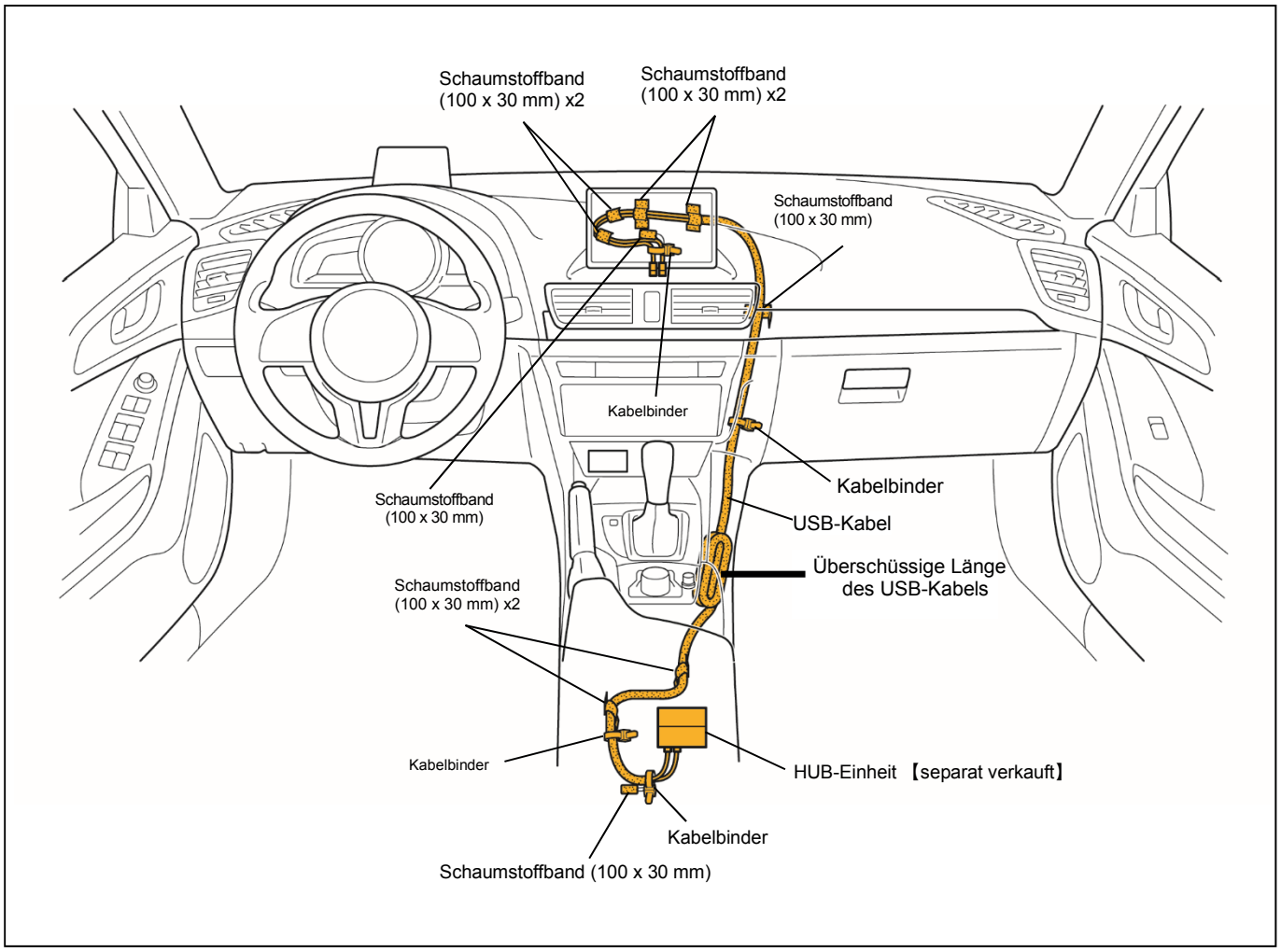

2. DEINSTALLATION DER FAHRZEUGTEILE

Entfernen Sie die folgenden Fahrzeugteile.

⚠ ACHTUNG

- Die demontierten Fahrzeugteile werden wiederverwendet. Achten Sie darauf, dass sie sich nicht verletzen und keines der Fahrzeugteile verlieren.
- Die Teile und Verfahren zur Deinstallation und Installation sind je nach Fahrzeugmodell unterschiedlich. Lesen Sie das entsprechende Werkstatthandbuch für das Fahrzeug an dem sie Arbeiten durchführen.
  Werden die im Werkstatthandbuch aufgeführten Arbeitsschritte nicht beachtet, kann dies zu Unfällen führen. Zusätzlich können Probleme bei der Fahrzeugbedienung auftreten.

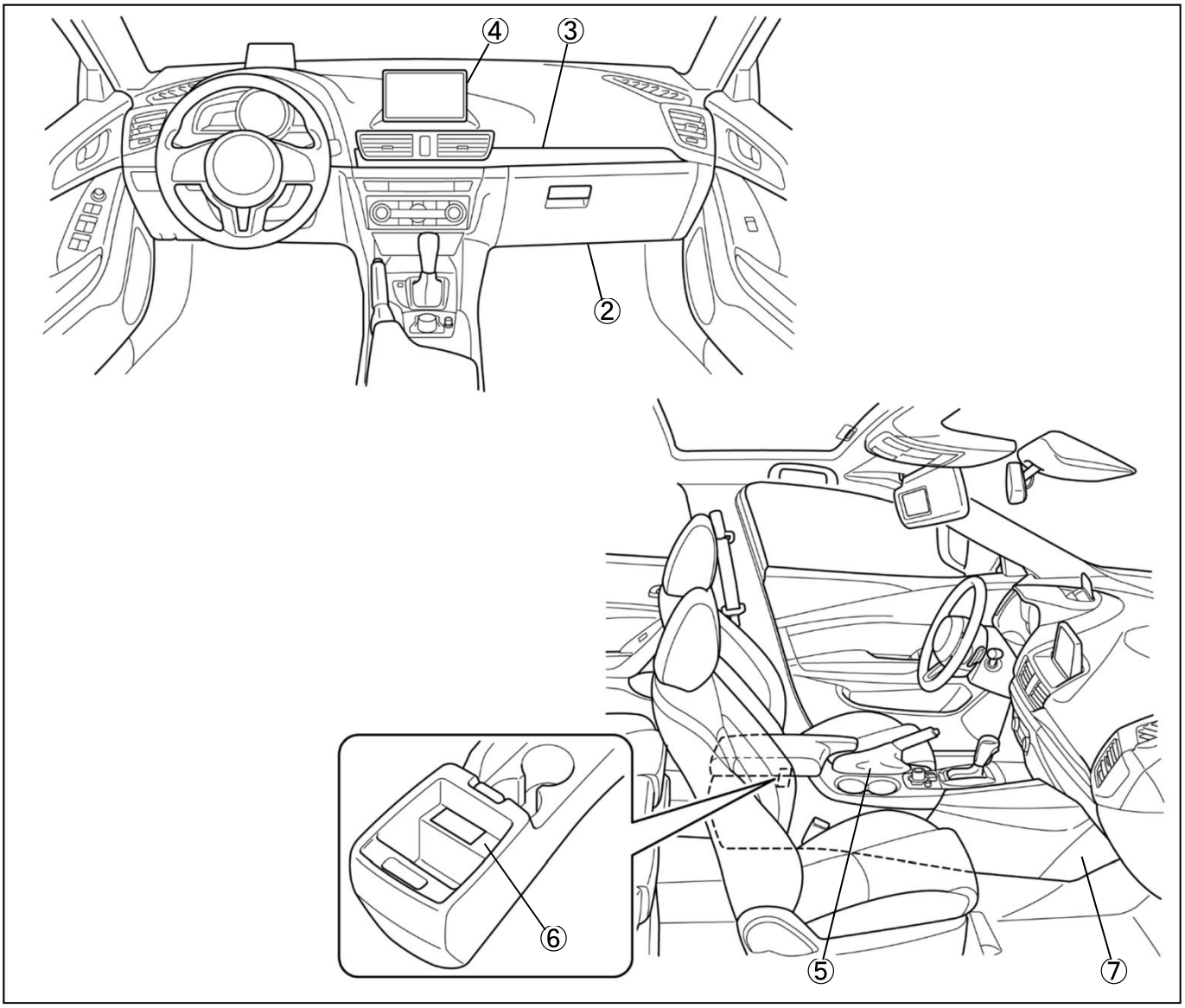

① Trennung des Kabels zum negativen Pol der Batterie
② Handschuhfach
③ Zierblende
④ Bildschirmeinheit
⑤ Obere Blende
⑥ Konsole oben
⑦ Seitenblende auf der Beifahrerseite

3. VOR DER INSTALLATION

■ Schaumstoffband anbringen

1. Wickeln Sie Schaumstoffband (100 mm x 30 mm) um das USB-Kabel.

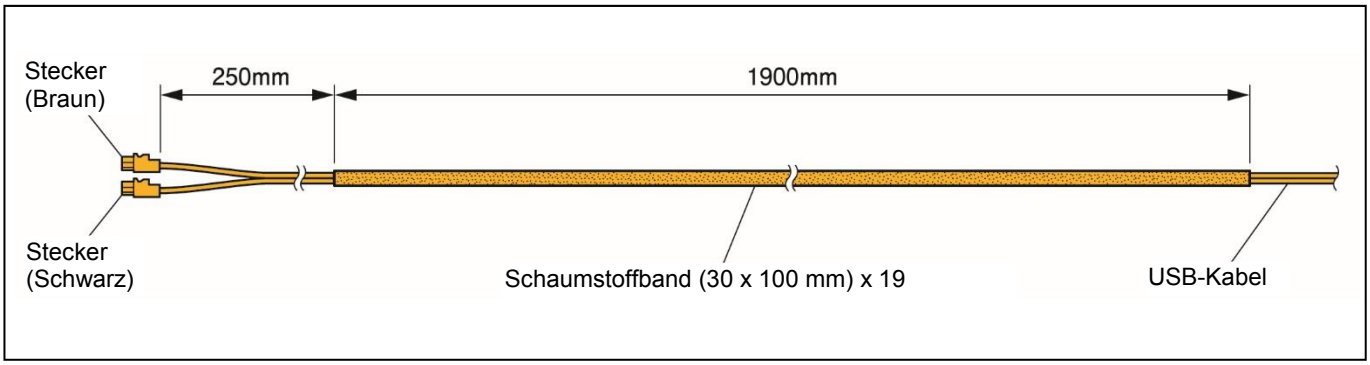

4. KABELFÜHRUNG

1. Um Geräusche zu verhindern, wickeln Sie den nicht angeschlossenen Stecker des Fahrzeugkabelbaums in ein Stück Schaumstoffband ein (100 x 30 mm).
2. Richten Sie die beiden Enden des Fahrzeugkabelbaumsteckers und des USB-Kabelsteckers aufeinander aus.
3. Biegen Sie den Stecker des Fahrzeugkabelbaums zurück und binden sie dann den Kabelbaum mit dem USB-Kabel zusammen.

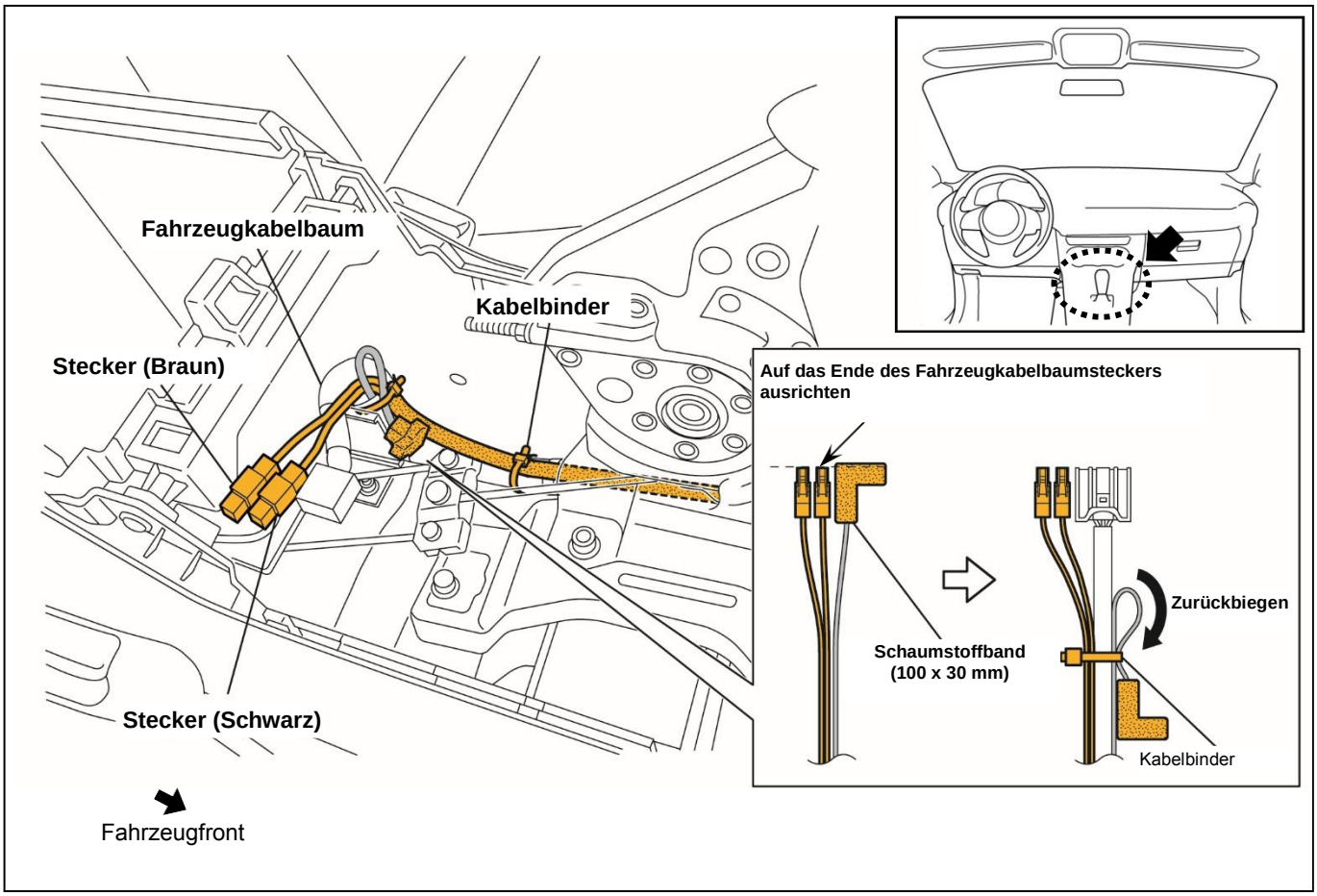

4. Fixieren Sie das USB-Kabel an der A/C-Einheit mit Schaumstoffband (100 x 30 mm).

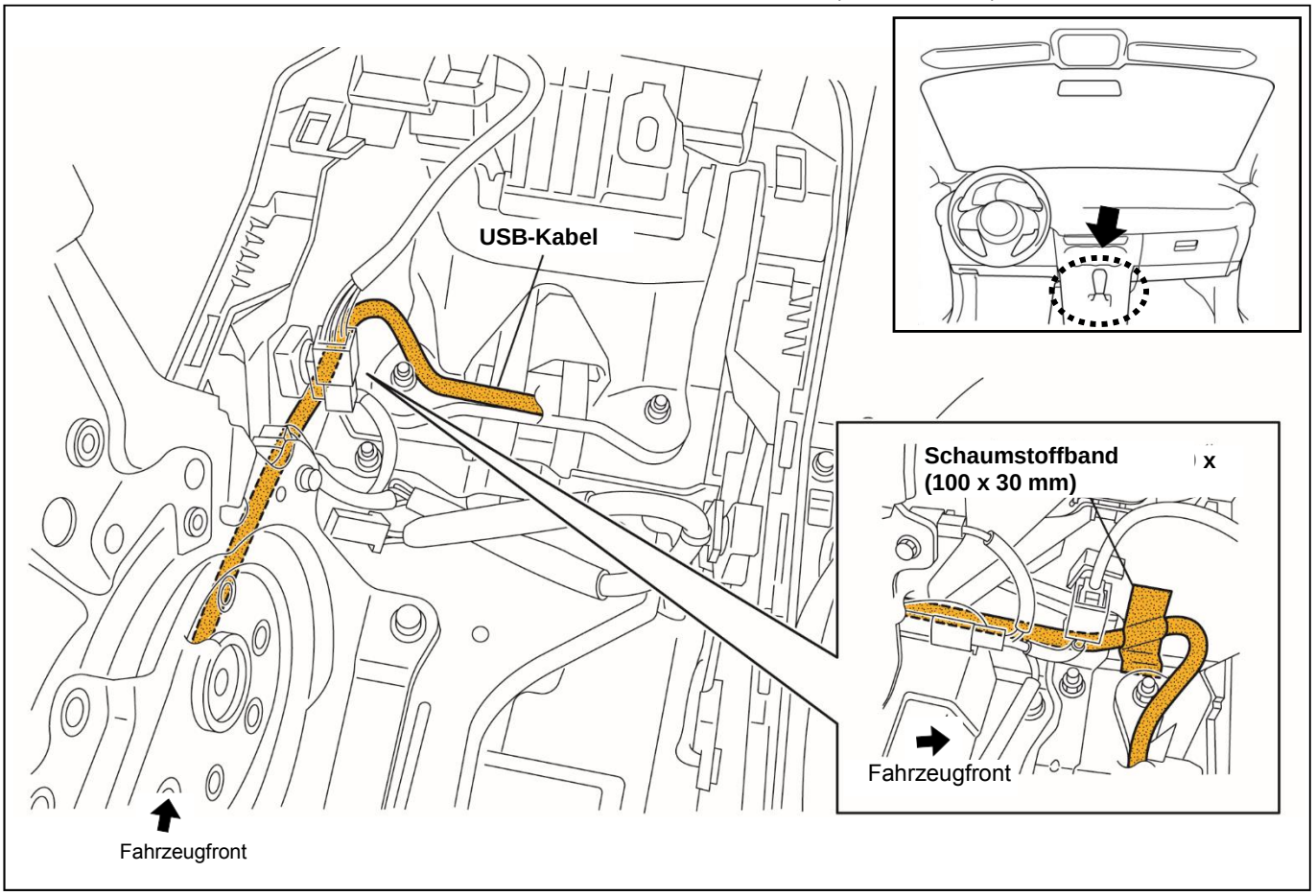

5. Fixieren Sie das USB-Kabel an der hinteren Konsole mit Schaumstoffband (100 x 30 mm).

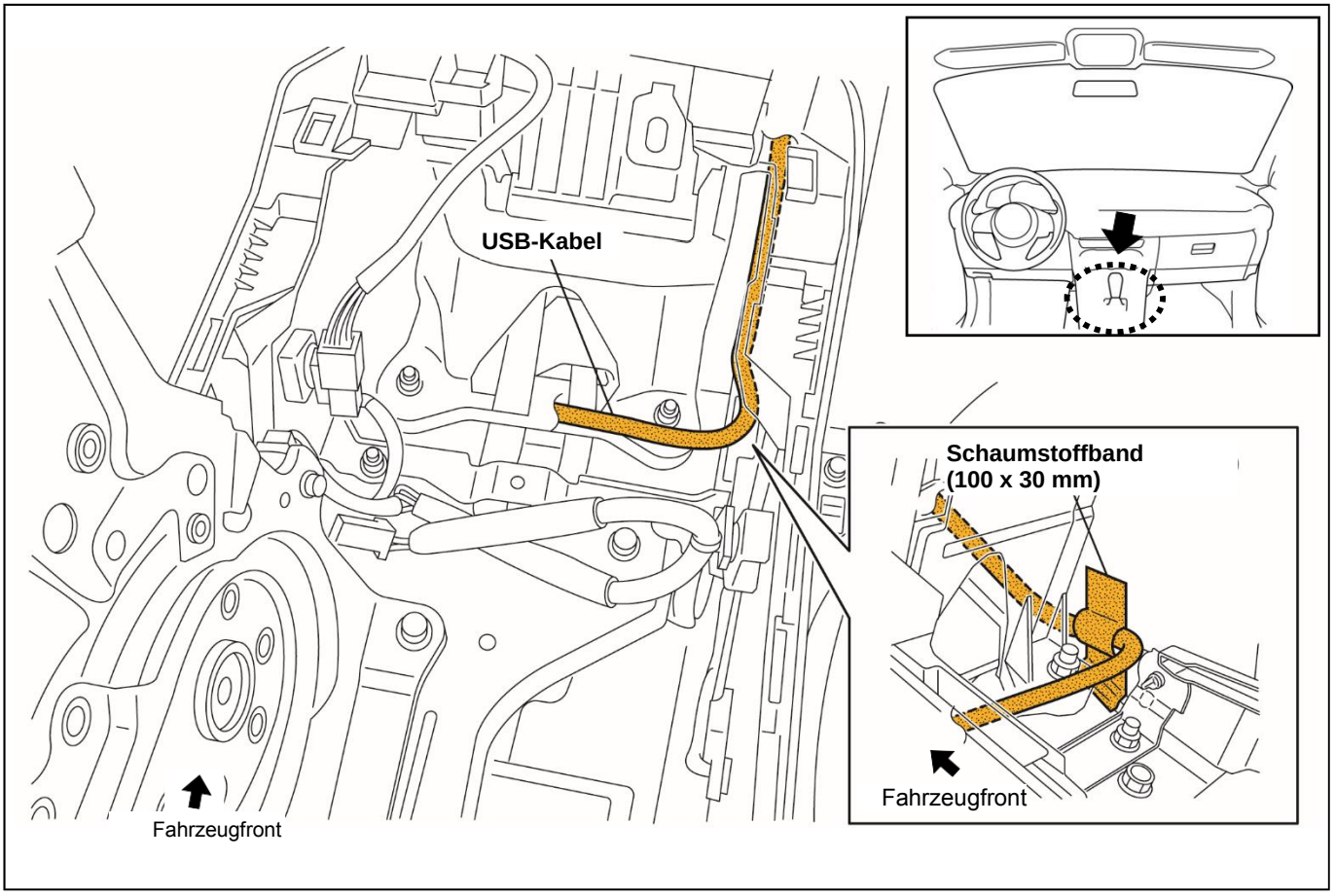

6. Verlegen Sie das USB-Kabel zur Unterseite der Bildschirmeinheit.

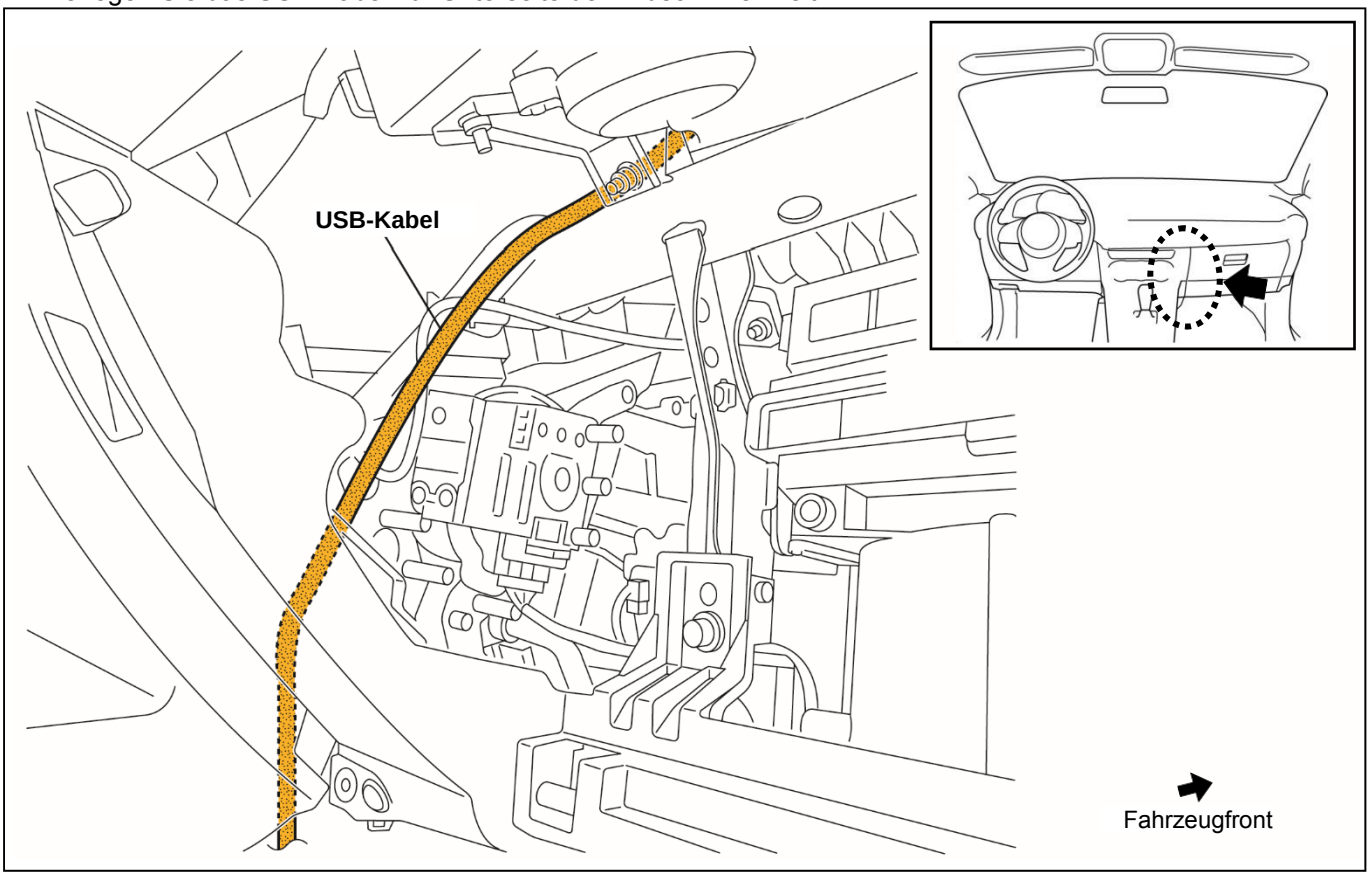

7. Um Geräusche zu verhindern, wickeln Sie den nicht angeschlossenen Stecker des Fahrzeugkabelbaums in ein Stück Schaumstoffband ein (100 x 30 mm).
8. Richten Sie die beiden Enden des Fahrzeugkabelbaumsteckers und des USB-Kabelsteckers aufeinander aus.
9. Biegen Sie den Stecker des Fahrzeugkabelbaums zurück und binden sie dann den Kabelbaum mit dem USB-Kabel zusammen.
10. Fixieren Sie das USB-Kabel am Fahrzeugkabelbaum oder der A/C-Leitung mit Schaumstoffband (100 x 30 mm).

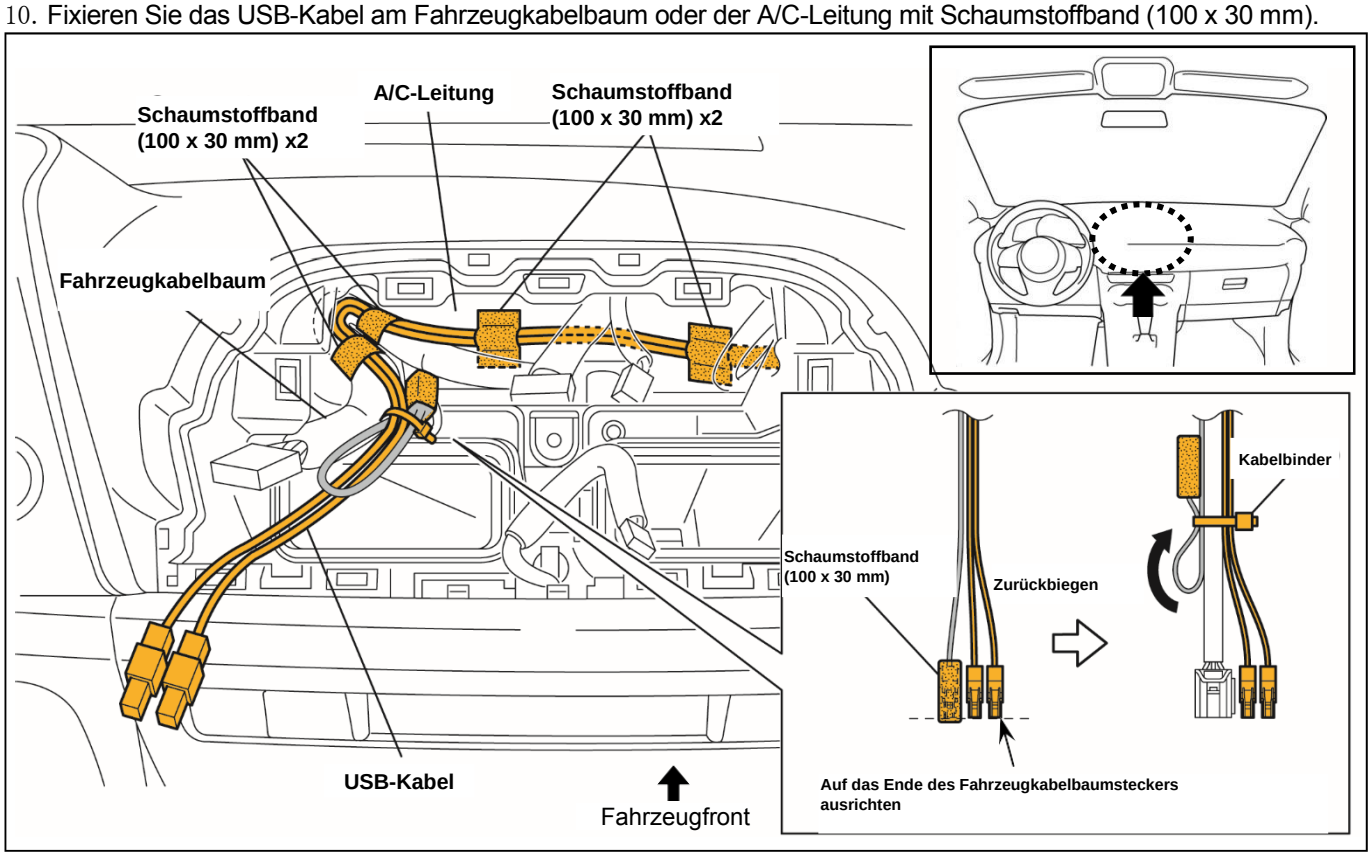

MAZDA3

11. Bringen Sie den Schaumstoffband (100 x 30 mm) an der Fahrzeugkante an.
12. Fixieren Sie das USB-Kabel am Element des Armaturenbretts mit Hilfe eines Kabelbinders.

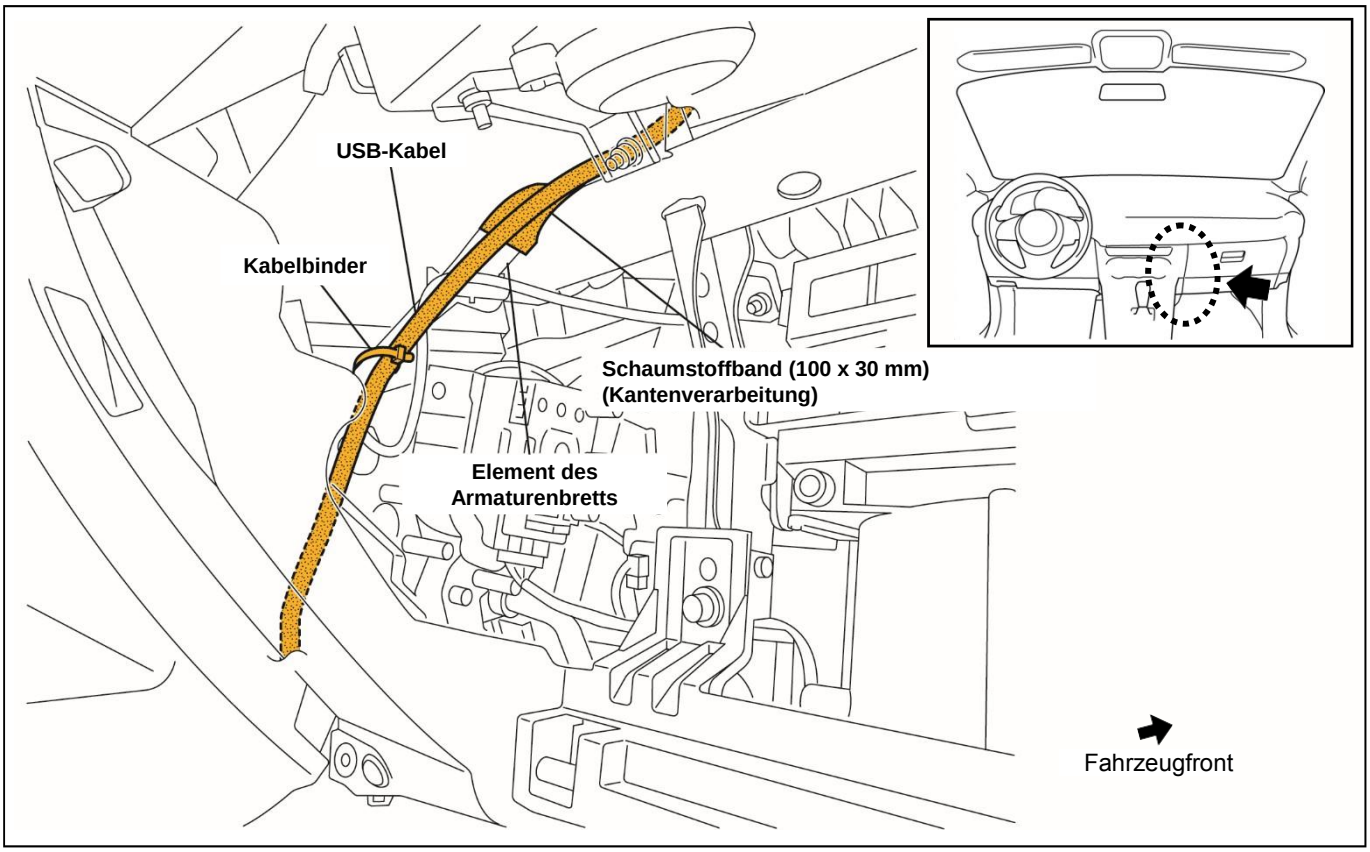

13. Binden Sie den überschüssigen Teil des USB-Kabels zusammen und schieben sie es unter die Bodenmatte.

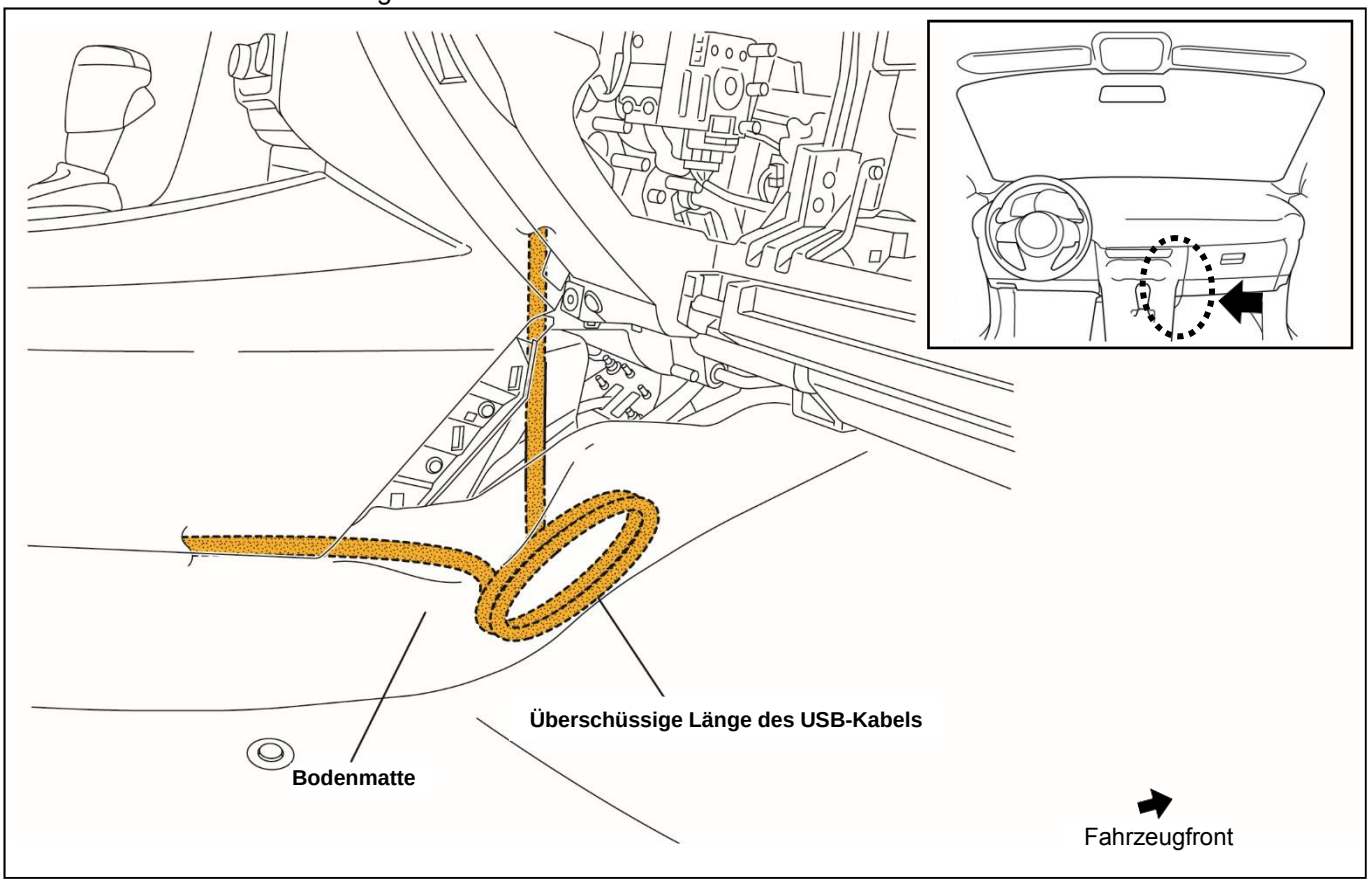

5. SICHERHEITSHINWEISE FÜR DIE ERNEUTE INSTALLATION

1. Montieren Sie die Teile wieder in der umgekehrten Reihenfolge des im Abschnitt „DEINSTALLATION DER FAHRZEUGTEILE“ beschriebenen Installationsvorganges. (Siehe Kapitel „3. ANSCHLUSSPLAN“ auf P.4 für weitere Informationen zum Anschluss des USB-Kabelsteckers.)
2. Lesen Sie den Abschnitt „Erforderliche Wartungsarbeiten nach dem Trennen/Verbinden des Kabels vom/am negativen Batteriepol“ im Werkstatthandbuch oder dem Benutzerhandbuch, um die Fahrzeugfunktionen wiederherzustellen.
3. Führen Sie die Installation erneut durch und überprüfen Sie die Fahrzeugteile.
   Lesen Sie in Kapitel „5. FUNKTIONSPRÜFUNG“ auf P.5 wie eine Funktionsprüfung durchzuführen ist.