Fiche produit
Version : 26.12.2022

Protection de pilier MORION à 360

Description du produit

- Construction en acier tubulaire en deux parties Ø 48 mm
- Protection intégrale parfaite contre les dommages dus aux collisions pour les poteaux et les mâts autoportants
- À monter avec de boulons à l'aide de quatre plaques de base
- Montage facile

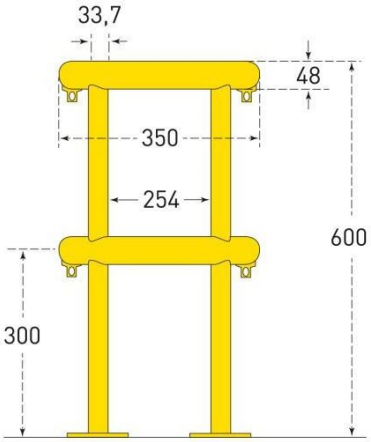

Propriétés techniques

Type	Protection de pilier MORION à 360
Fonction	Protection intégrale contre les dommages dus aux chocs pour les poteaux et les mâts autoportants
Matériau	Tube d'acier soudé (DIN 2458) en acier de construction S 235 48 mm Ø, 2 mm d'épaisseur de paroi
Couleur	• Gris zinc • Jaune trafic (RAL 1023) avec ombrage de signalisation noir
Dimensions (H x L x P)	600 x 350 x 350 mm Taille interne : Ø 254 mm
Finition	Galvanisé à chaud Galvanisation à chaud et thermolaqué
Utilisation	A l'intérieur et à l'extérieur
Montage	Avec boulons et chevilles ou goujons d'ancrage
Dimensions des platines (L x L x H)	115 x 32 x 5 mm
Diamètre des trous de perçage	13 mm
Nombre de fixations	8
Matériel de montage (à commander séparément)	8 x cheville universel S12 avec boulon 8/100 (Art. 109.17.393) ou 8 x goujon d'ancrage 12/120 (Art.109.24.665)
Options	• Autres couleurs RAL • Autres dimensions • Version à bétonner

PLASTICOR NV ☎ +32 (0)3 633.87.40 info@plasticor.be
www.plasticor-infra.bel