Gebruiksaanwijzing

AEOMED
Reliable Quality Thoughtful Service

AS100C/AS100A

CPAP en AUTO CPAP APPARAAT

Uw verdeler :
Rmed - Chemin du Grand Marais 50 - 7822 Isieres
www.rmed.be - Info@rmed.be

Woordenlijst

Pressure (Hpa) = Therapeutische druk in hPa
Humidifier = Luchtbevochtiger
Ramp time (min) = aanlooptijd (functie) in minuut
Previous = Vorige
Next = Volgende
Auto ON = Automatische start aan/uit
Auto OFF = Automatische stopfunctie aan/uit
Mask Wear = Het masker dragen
Device info = Info apparaat
Take pills = Pillen innemen - Every day = Elke dag
Get up = Opstaan- ON/OFF = AAN/UIT
Alert clock = Alarmklok
Sleep = Slaap - Only once = Eenmalig
Label = Etiket
Repeat = Herhaal
Minute = minuten
Filter = Filter
Filter period = Filter tijdsperiode
SN = Serie nummer
Software version = Versie Software
Please keep the mask without leakage = houd het masker alstublieft lekvrij
Complete = Voldaan
Collocation degree = collocatiegraad
Mask wear succeed = Maskertest gelukt
Masker Wear failed = Maskertest mislukt
Language = Taal
Mask Test = Maskertest
Backlighting = achtergrondverlichting
Pressure unit = Druk eenheid
Time format = Tijd formaat
Year = Jaar
Month = Maand
Day = Dag
Hour = Uur
Minute = Minuut
Second = seconde
Period = Periode
Valid days (>4h) = Geldige dagen (>4u)
Used hours = Aantal uren gebruik
Average pressure = Gemiddelde druk
P90 = Druk 90% van de tijd
AHI = Apneu Hypopneu index/uur
SNI =
Leak90 = Lek 90%
Last night = Vorige nacht
Confirm = bevestigd
Max water level line = maximum waterpijl lijn
1/2 water level line = 1/2 waterpijl lijn
Min water level line = Min waterpijl lijn
Alterning current = Wisselstroom
Manufacturer = Producent
No touching = Niet aanraak
Do not fill in water : Doe er geen water in
Warning : Hot surface = Waarschuwing : heet oppervlak
Press the button = Druk op de knop

Welkom

De AS100 van aeionmed zijn hoogwaardige apparaten met
automatisch aanpassende druk en Continuous Positive Airway Pressure (CPAP).

WAARSCHUWING

- Lees deze hele handleiding door alvorens het apparaat in gebruik te nemen.
- Gebruik het apparaat overeenkomstig het in deze handleiding vermelde beoogde gebruik.
- Als de informatie in deze handleiding afwijkt van het advies van de voorschrijvend arts, moet het advies van de arts worden opgevolgd.

Indicaties voor gebruik

AS100A
Het AS100A zelfinstellende apparaat wordt geïndiceerd voor de behandeling van obstructieve slaapapneu (OSA) bij patiënten die meer dan 30 kg wegen. Het is bedoeld voor gebruik thuis en in het ziekenhuis.
De bevochtiger is bestemd voor gebruik bij één patiënt in de thuisomgeving en voor hergebruik in een ziekenhuis-/instellingsomgeving.

AS100
Het AS100 apparaat wordt geïndiceerd voor de behandeling van obstructieve slaapapneu (OSA) bij patiënten die meer dan 30 kg wegen. Het is bedoeld voor gebruik thuis en in het ziekenhuis.

De bevochtiger is bestemd voor gebruik bij één patiënt in de thuisomgeving en voor hergebruik in een ziekenhuis-/instellingsomgeving.

Contra-indicaties

Positieve drukbeademingstherapie kan een contra-indicatie vormen bij sommige patiënten met de volgende reeds bestaande aandoeningen:

- ernstige longziekten met bullae
- pneumothorax
- pathologisch lage bloeddruk
- dehydratie
- cerebrospinale vloeistoflekkage, recente craniale chirurgische ingrepen, of trauma.

Nadelige effecten

Ongebruikelijke pijn op de borst, zware hoofdpijn of een toename van het ademtekort dient u te melden bij uw voorschrijvend arts. Een acute infectie van de bovenste luchtwegen kan een tijdelijke onderbreking van de behandeling noodzakelijk maken.

De volgende bijverschijnselen kunnen zich voordoen tijdens de behandeling met het apparaat:

- uitdroging van neus, mond of keel
- neusbloedingen
- opgeblazen gevoel
- pijn aan oren of sinus
- oogirritatie
- huiduitslag

In een oogopslag

De AS100A en 100 omvat het volgende:

- Apparaat
- Luchtslang
- Voedingseenheid
- Reistas
- SD-kaart (reeds geplaatst).

Opstelling apparaat

Figure 2-1 Voorzijde van het apparaat

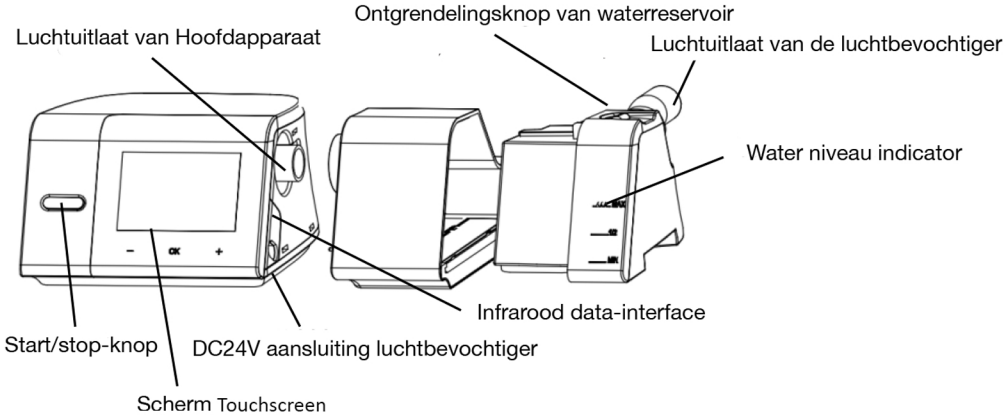

Figure 2-2 Achterkant van het apparaat

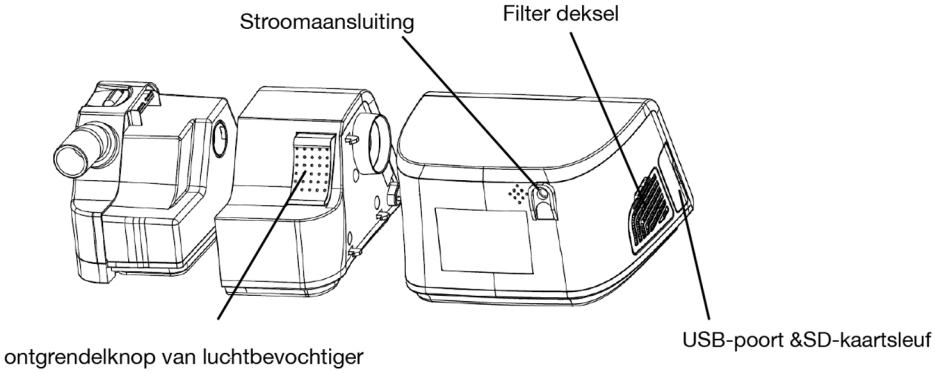

Waarschuwing! Haal de stekker uit het stopcontact voordat u de luchtbevochtiger aansluit en manipuleert

Het vullen van de watertank

Druk op de ontgrendelknop van de watertank en verwijder de watertank

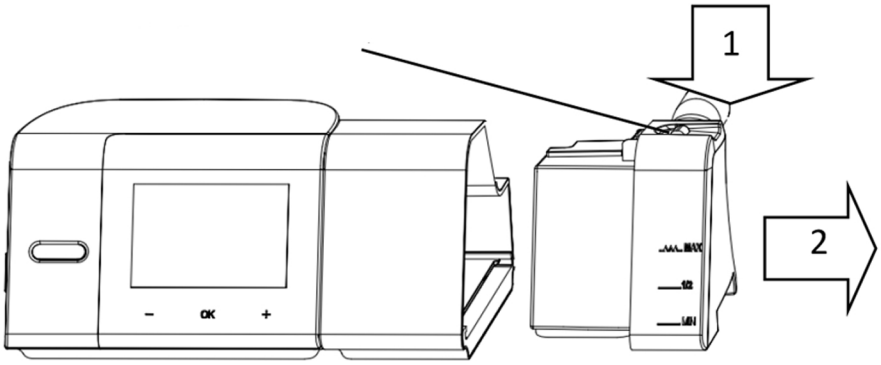

Figure 3-1

Vul de watertank met gedestilleerd water tot aan de maximummarkering van het water niveau indicator

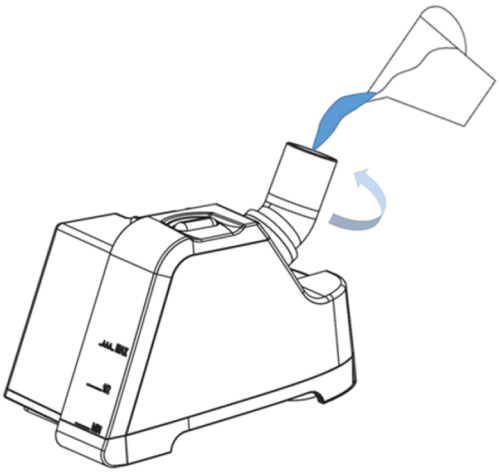

Figure 3-2

Sluit het klapdeksel en plaats het waterreservoir terug in de H100.

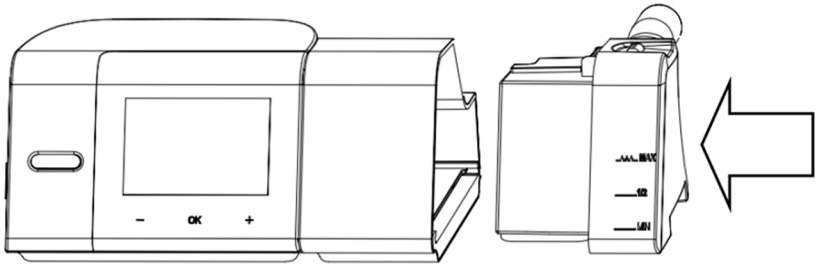

Figure 3-3

Het luchtfilter en de filterdeksel installeren

Bevestig het luchtfilter aan de filterkap, zoals getoond in Figuur 3-4

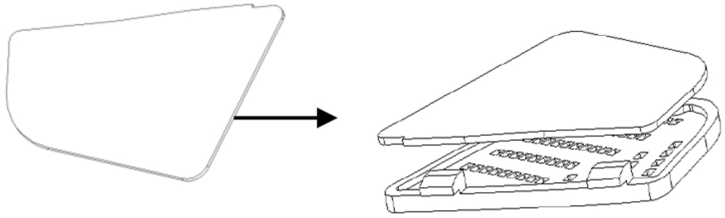

Figure 3-4. Het luchtfilter aan de filterdeksel bevestigen

Installeer de filterdeksel met het luchtfilter op het hoofdapparaat, zoals getoond in Figuur 3-5

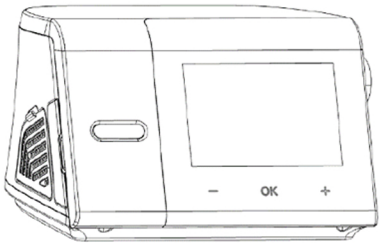

Figure 3-5 Filterdeksel met geïnstalleerd luchtfilter

De SD-kaart plaatsen

Open het deksel van de SD-kaart

Duw de kaart in het apparaat totdat deze vastklikt

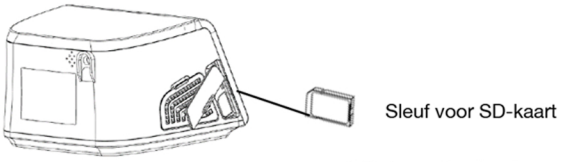

Figure 3-6 SD-kaart plaatsen

Het volgende bericht wordt kort weergegeven:

Status SD-kaart lezen:

Geen SD-kaart status:

Sluit het systeem aan

- Controleer voor de aansluiting of er zich geen vreemde voorwerpen in de luchtslang bevinden.
- Sluit één uiteinde van de slang aan op de luchtuitlaat van het hoofdtoestel. Als het hoofdapparaat wordt gebruikt met een luchtbevochtiger, sluit u één uiteinde van de luchtslang aan op de luchtuitlaat van de luchtbevochtiger.
- Sluit het andere uiteinde van de slang aan op het masker volgens de gebruiksaanwijzing van het masker. Draag het masker.

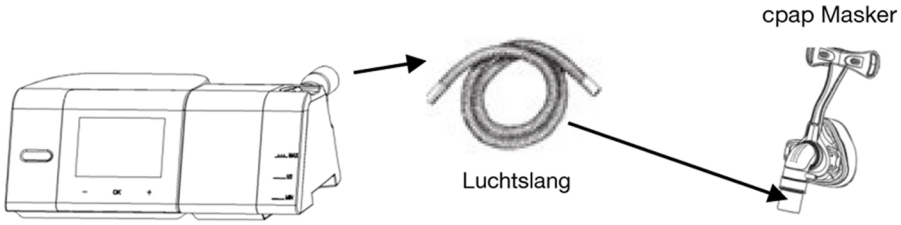

Figure3-7 Aansluiten van de slang en het masker

Aansluiten van het netsnoer:

- Steek de stekker van de stroomadapter in de DC24V-ingang aan de achterkant van het apparaat.
- Sluit het netsnoer aan op de netadapter
- Steek het andere uiteinde van het netsnoer in het stopcontact.

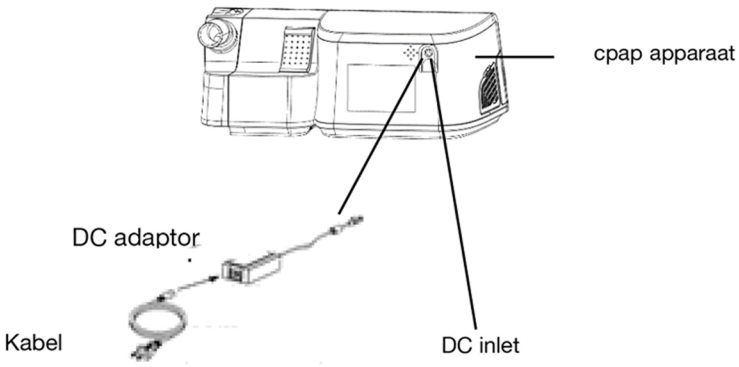

Figure 3-8 Aansluiten van adapter en netsnoer

De therapie starten

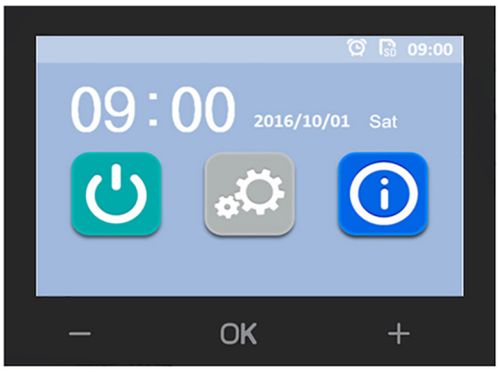

Stand-by scherm

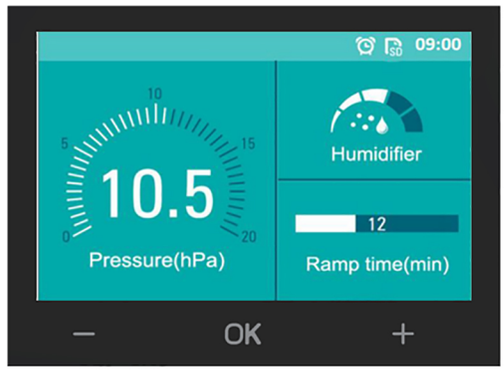

Therapie scherm

- **Luchtbevochtiging instellen**
  Luchtvochtigheidsniveau aanpassen. De luchtvochtigheid kan worden aangepast van 0-5 standen, de gebruiker kan de luchtvochtigheid instellen via de gebruikersinterface.
  Door op de + of - gebruikersknop in de therapie-interface te drukken, kunt u het bevochtigingsniveau snel aanpassen.
- **Therapie stoppen**
  Wanneer het apparaat in werking is, druk op de start/stop knop, u kunt het apparaat stoppen en teruggaan naar de stand-by interface.
- **Aanlooptijd functie**
  Ramp tijd kan worden ingesteld van 0 tot 60 minuten. De opbouwfunctie is de periode waarin de druk toeneemt van een begindruk tot de voorgeschreven CPAP-druk of de minimale AutoCPAP-druk. Ramp is beschikbaar in zowel de AutoCPAP- als de CPAP-modus
- **Auto ON en Auto OFF**
  Wanneer Auto ON is ingeschakeld, start het apparaat automatisch wanneer de patiënt ademt. Wanneer het masker wordt verwijderd, wordt het apparaat automatisch uitgeschakeld.
- **AS-Elex aan en uit**
  Gebruikers kunnen de therapie comfortabeler maken met deze functie geactiveerd. Het apparaat geeft een positieve luchtwegdruk aan het einde van de uitademing volgens de voorgeschreven instelling (niveau 0/1/2/3).
- **Het apparaat starten**
  Nadat de vorige stappen zijn voltooid, beng het masker aan en druk op de start/stop-knop of raak het pictogram op het aanraakscherm . Als de Auto ON functie geactiveerd is adem gewoon om het apparaat te starten. Het apparaat is nu in therapie modus.

Parameters instellen

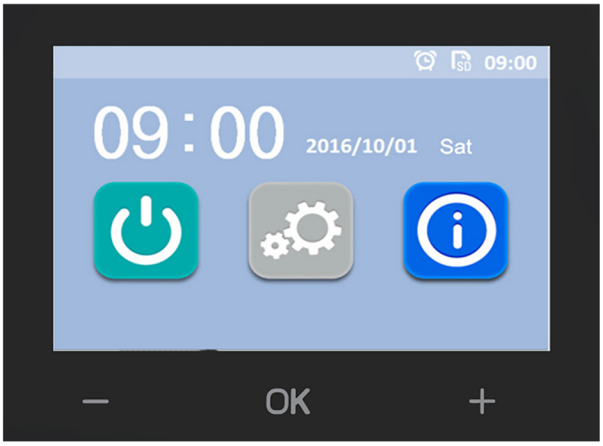

Touch screen

Raak lichtjes de pictogram in de stand-by scherm. Scherm 1 komt te voorschijn met verschillende parameters zoals Luchtbevochtigingniveau (Humifier), Opbouwfunctie (Ramp Time), Auto On, Auto OFF

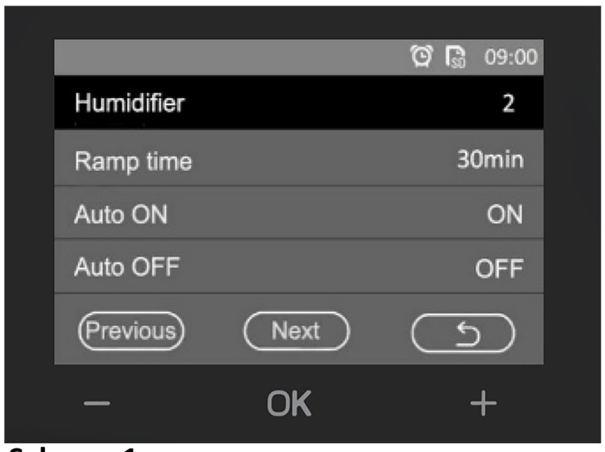

Scherm 1

Raak de pictogram om andere parameters te selecteren (scherm 2)

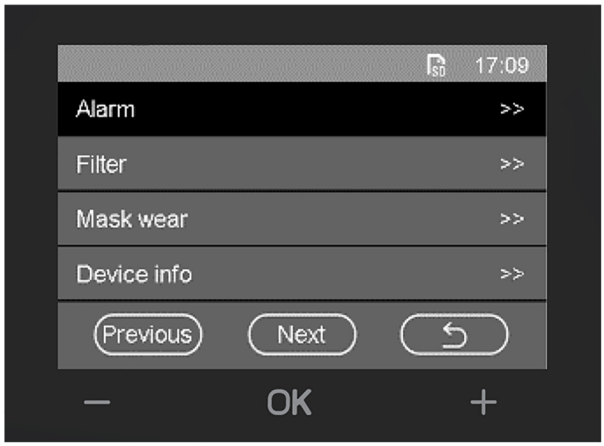

Scherm 2

Ramp time, Auto ON, Auto OFF, Alert clock, Filter, About device, More setting kunnen worden geselecteerd met de +, - pictogram en uw keuze bevestigen met de pictogram OK.

Er zijn drie pictogrammen op de tastbaar beeldscherm

Vorige interface : raak het aan om terug te keren naar de vorige scherm.

Volgende scherm : raak het aan naar de volgende scherm te gaan.

Terug naar de vorige scherm of de stand-by mode.

Aanlooptijd : het kan worden ingesteld van 0 min tot 60min. De standaardwaarde is 30min.

Auto ON: Auto ON status kan worden ingesteld tussen ON en OFF. De standaardinstelling is AAN.

Auto OFF: De automatische stopfunctie kan worden ingesteld tussen ON en OFF. De standaardinstelling is UIT.

Waarschuwingsklok:

Raak het pictogram >> van de waarschuwingsklok aan in de instellingsinterface. Het systeem zal de interface van de waarschuwingsklok openen. Er kunnen 3 waarschuwingsopties worden ingesteld. Label, On-Off, Repeat, Hour, Minute, een totaal van 5 opties in de alert setup interface kunnen geselecteerd worden met de +, - toets, en gecontroleerd worden met de OK toets. Wanneer alle drie de waarschuwingen UIT staan, verschijnt het pictogram niet.

Label: Waakzame klok, Opstaan, Slapen, Pillen nemen kunnen worden ingesteld. De standaardoptie is waarschuwingsklok.

Aan-Uit: De Aan-Uit stand kan worden ingesteld tussen AAN en UIT. De standaardinstelling is UIT.

Herhalen: Elke dag/ Slechts eenmaal kan worden ingesteld. De standaardoptie is Elke dag.
Uur: Het uur kan worden ingesteld van 0 tot 23. De standaardwaarde is 8. De standaardwaarde is 8. Minuut: Minuut kan worden ingesteld van 0 tot 59. De standaardwaarde is 0.

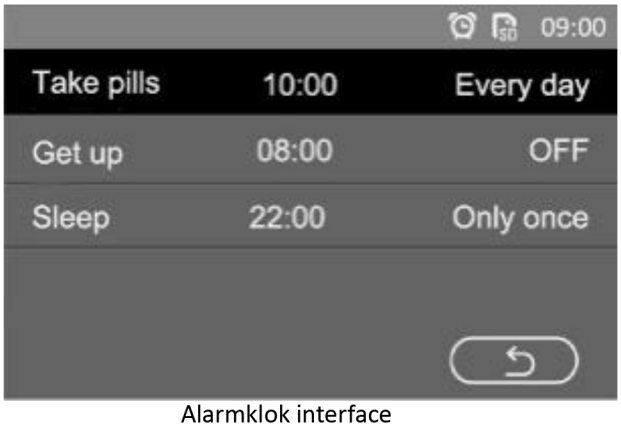

Alarmklok interface

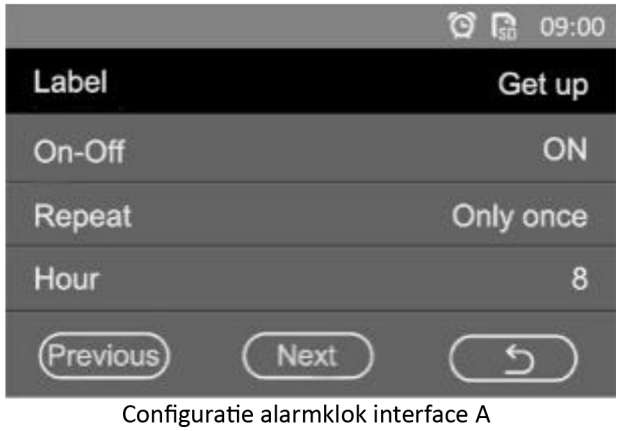

Configuratie alarmklok interface A

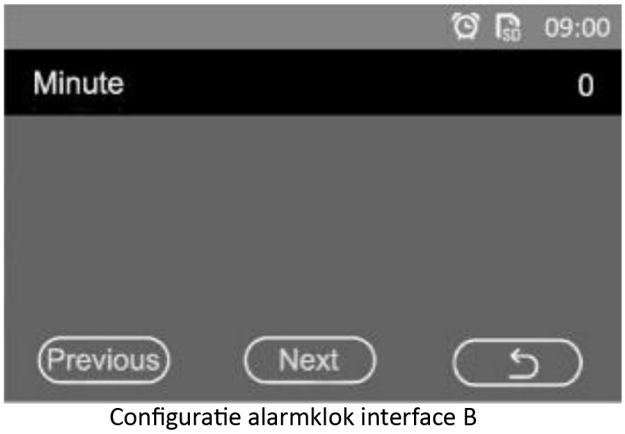

Configuratie alarmklok interface B

Raak het Filter icoon aan in de setup interface >> , het systeem zal de Filter interface tonen. Filter en Filterperiode kunnen worden bekeken.

Filter toont de totale tijd van filtergebruik.
De door Xiaoniu aanbevolen filterperiode is 480 uur.

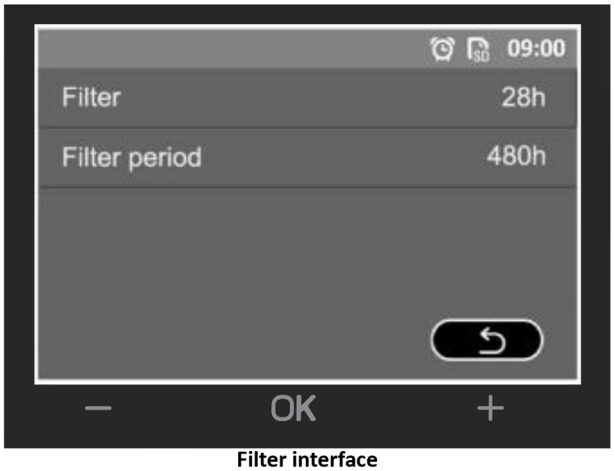

Filter interface

Over het apparaat: Raak het pictogram van About device in de setup interface, het systeem zal de interface met apparaatinformatie openen. U kunt SN en Softwareversie zien.

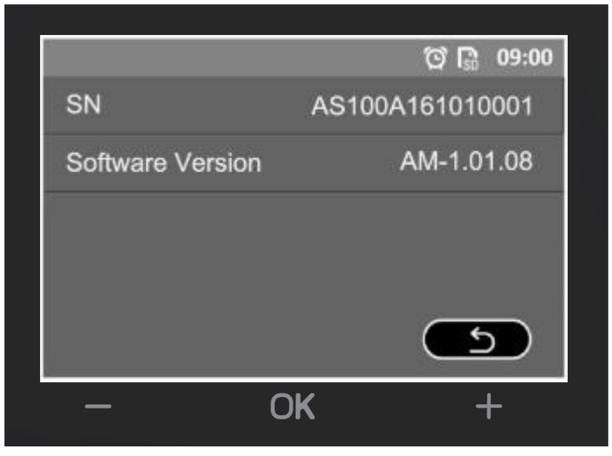

More settings “meer instelling”: Raak het pictogram More setting aan, het systeem opent de interface more settings “meer instelling”. Er zijn 10 opties die geselecteerd kunnen worden met de +, - icoon, en controleer met de OK icoon.
Taal: Engels, Frans en Chinees kunnen worden ingesteld.
De standaardtaal is Engels
Mask test (Maskerpasvorm test)
Raak het pictogram van (More test)

Het systeem zal de interface voor het testen van het masker openen.

Mask test is ontworpen om u te helpen om mogelijke luchtlekken rond uw masker te beoordelen en identificeren
Bedek eerst het masker met de hand, zodat er geen lekkage van het masker is.
Ten tweede, raak het pictogram START aan of druk op de OK iccon om de test te beginnen. Op het einde van de test, verschijnt het resultaat op de scherm.

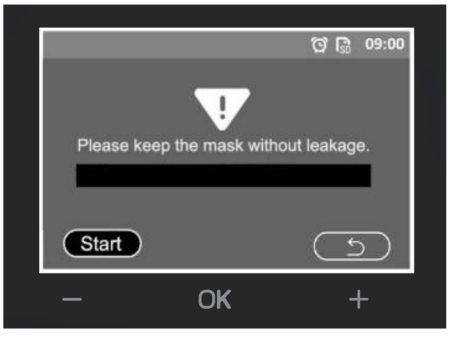

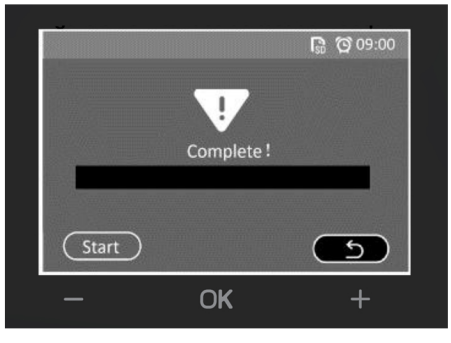

Maskerpasvorm test

Raak de +, - toets aan om het setup icoon in de standby interface te selecteren, raak de OK toets aan om te bevestigen en ga naar het setup Scherm.

Raak de optie “Mask wear” aan en druk op OK om de scherm te openen

Breng het masker aan

Raak het pictogram aan Start om de testinterface te openen. Nadat de test geslaagd is, wordt "Mask wear succeed!" weergegeven.

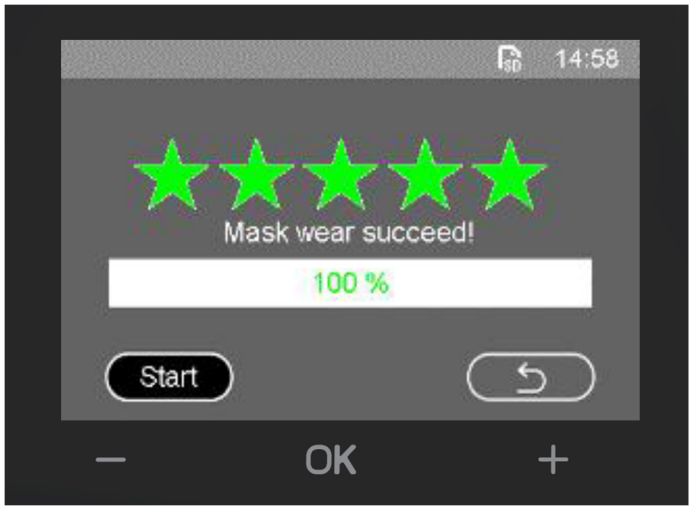

Als de test mislukt, wordt de interface "Mask wear Failed!" weergegeven. Nadat u het masker hebt aangepast, kunt u opnieuw op "start" drukken om opnieuw testen.

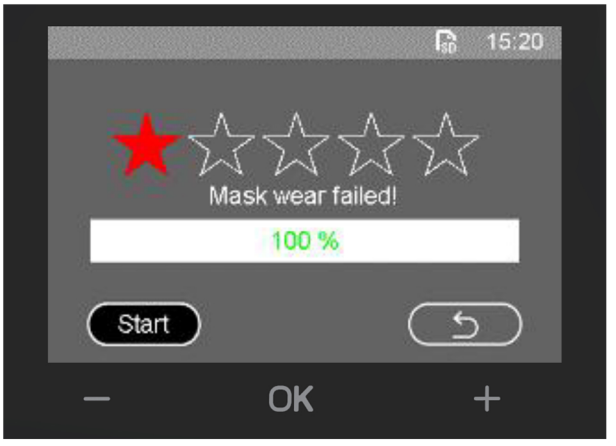

Achtergrondverlichting: De status van de achtergrondverlichting kan worden ingesteld tussen Auto en ON. De standaardinstelling is Auto.
Als Auto wordt gekozen, gaat de achtergrondverlichting uit als er binnen 3 minuten geen aanraking is in de stand-by-interface of 30 seconden in de therapie-interface.
Drukeenheid: De drukeenheid kan worden ingesteld tussen cmH2O en hPa. De standaardinstelling is hPa.
Tijdformaat: Tijdformaat kan worden ingesteld tussen 12Hour of 24Hour. Het standaard tijdformaat is 24 uur.
Jaar, maand, dag, uur, minuut kunnen worden ingesteld.

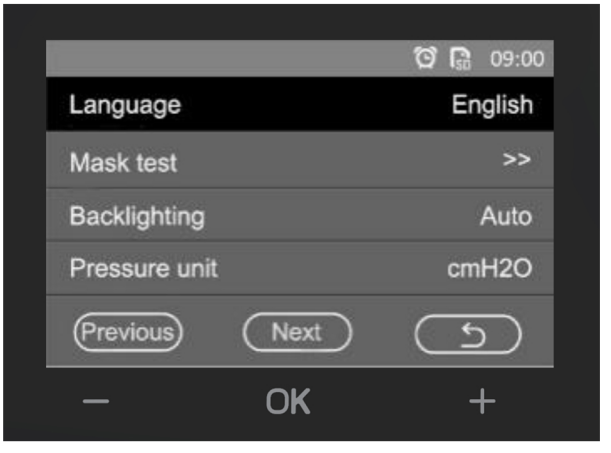

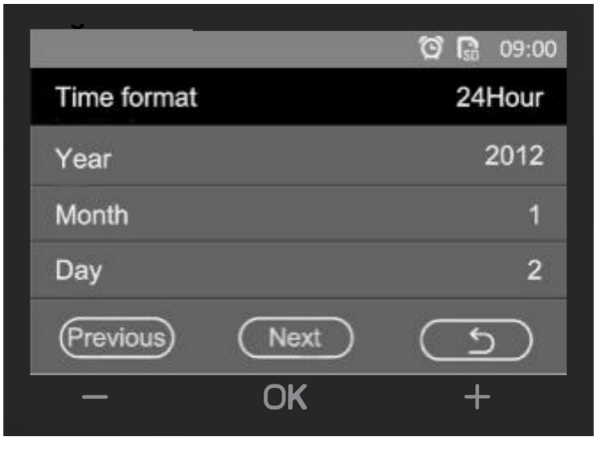

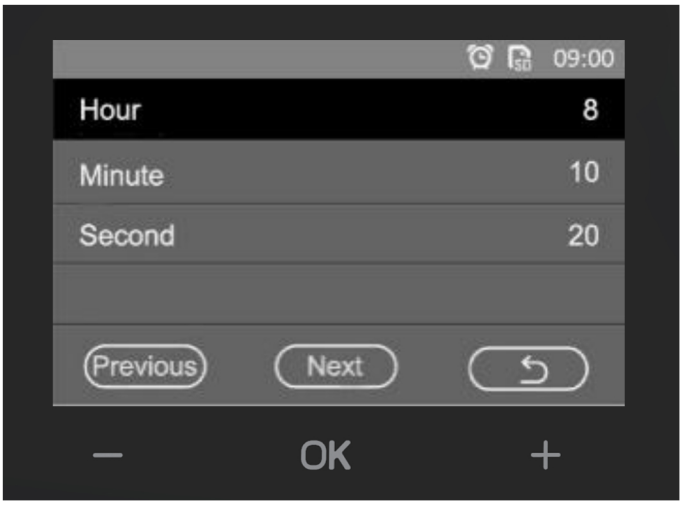

Navigeren in het info menu

Druk op de +, - selectieknop aan om het informatie icoon te selecteren in de standby interface, raak de OK selectienop aan om te bevestigen en ga naar het informatie interfacre. U kunt alleen de optie periode wijzigen en de historische gegevens van het laatste jaar opzoeken. Alle informatie kan niet worden gewijzigd en kan alleen worden doorzocht in de informatie-interface.

Vorige periode, aanraken om de vorige periode te selecteren

Volgende periode, aanraken om de volgende periode te selecteren.

Periode: Afgelopen nacht, Een week, Een maand, Twee maanden, Drie maanden, Zes maanden, Een jaar, een totaal van 6 opties in de informatie-interface kunnen worden geselecteerd door de aan te raken, pictogram of door op de OK te drukken.

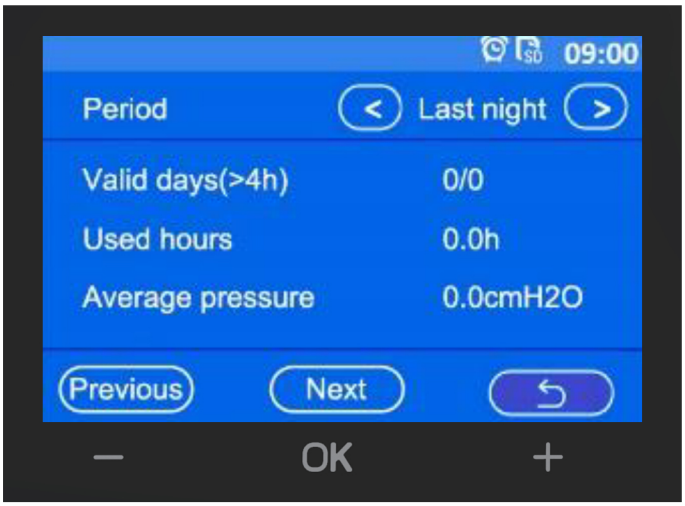
09:00
Period
Last night
Valid days(>4h)
0/0
Used hours
0.0h
Average pressure
0.0cmH2O
Previous
Next
OK

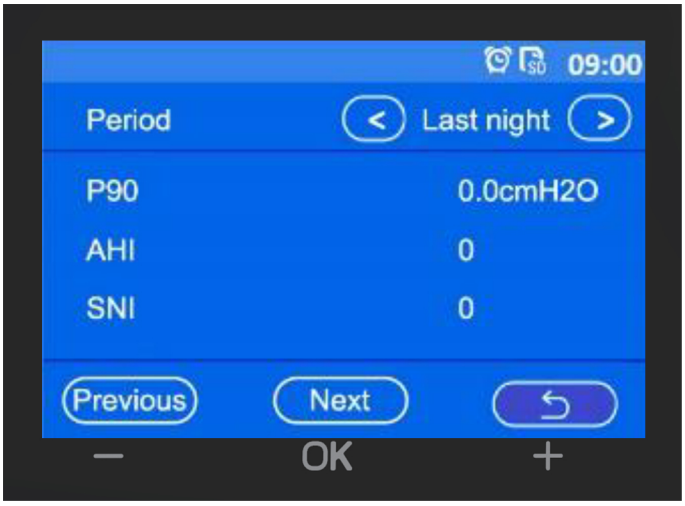
09:00
Period
Last night
P90
0.0cmH2O
AHI
0
SNI
0
Previous
Next
OK

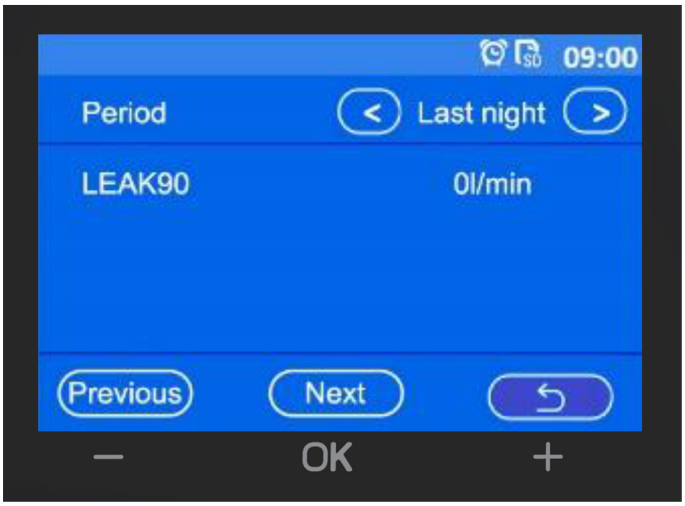
09:00
Period
Last night
LEAK90
0l/min
Previous
Next
OK

Onderhoud van het apparaat

Het is belangrijk om het AS100A apparaat regelmatig te reinigen, om te zorgen dat u optimale therapie ontvangt. De volgende paragrafen helpen u bij het uit elkaar halen, reinigen, controleren en weer in elkaar zetten van het apparaat.

De luchtslang loskoppelen

1. Houd de manchet van de luchtslang vast en trek deze voorzichtig van het apparaat af.
2. Houd zowel de manchet van de luchtslang als het draaistuk van het masker vast en trek ze vervolgens voorzichtig uit elkaar.

Reiniging
U moet het apparaat wekelijks reinigen volgens de instructies. Zie de gebruikershandleiding van het masker voor gedetailleerde aanwijzingen voor het reinigen van het masker.

1. Was de luchtslang in warm water met een mild reinigingsmiddel.
Niet reinigen in een vaatwasser of wasmachine.
2. Spoel de luchtslang goed door en laat hem drogen uit de buurt van direct zonlicht en/of warmte.
3. Neem de buitenkant van het apparaat af met een droge doek.

Controleren
U moet de luchtslang en het luchtfilter regelmatig op schade controleren.
1. Controleer de luchtslang en vervang hem als er gaten, scheuren of barsten in zitten.
2. Controleer het luchtfilter en vervang het in elk geval om de zes maanden.
Vaker vervangen als er gaten in zitten of als het verstopt raakt met vuil of stof.
8

Het luchtfilter vervangen:
1. Open het luchtfilterdeksel en verwijder het oude luchtfilter.
Het luchtfilter is niet wasbaar of herbruikbaar.
2. Breng een nieuw luchtfilter aan op het luchtfilterdeksel en sluit het vervolgens.
Zorg dat het luchtfilter altijd op zijn plaats zit, om te voorkomen dat water en stof in het apparaat terechtkomen.
De luchtslang weer aansluiten
Wanneer de luchtslang droog is, kunt u hem weer op het apparaat aansluiten.
1. Sluit de luchtslang stevig aan op de luchtuitlaat op de achterkant van het apparaat.
2. Sluit het vrije uiteinde van de luchtslang stevig aan op het in elkaar gezette masker.

Reiniging en desinfectie

WAARSCHUWING:

Regelmatige reiniging van het apparaat en de accessoires is van groot belang voor het voorkomen van infecties van de luchtwegen.
Om elektrische schokken te voorkomen, altijd eerst de stekker uit het stopcontact halen alvorens het apparaat schoon te maken.
Gebruik een wasmiddel dat niet giftig is voor de mens en niet leidt tot allergieën bij mensen veroorzaakt.
Volg de aanwijzingen van de fabrikant voor het reinigen van het masker en de slang en voor het bepalen van de reinigingsfrequentie.
Controleer vóór het reinigen of het apparaat van het stroomnet is losgekoppeld, of de stekker uit het stopcontact is gehaald en of het waterreservoir van de luchtbevochtiger is afgekoeld. Zorg ervoor dat de plaat van de luchtbevochtiger is afgekoeld tot kamertemperatuur, zodat u zich niet kunt verbranden.
Voer geen onderhoudswerkzaamheden uit terwijl het apparaat in werking is.

LET OP:

Oververhitting van de materialen kan leiden tot vroegtijdige vermoeidheid van deze materialen.
Gebruik geen oplossingen die chloorkalk, chloor of aromatische stoffen bevatten om het apparaat en de accessoires te reinigen. Vloeibare zeep met bevochtigingsmiddel of antimicrobiële stoffen mag evenmin worden gebruikt. Deze oplossingen kunnen de gereinigde materialen hard maken of hun levensduur verminderen.
Reinig of droog het apparaat en de accessoires niet bij een temperatuur hoger dan 80°C (176°F).
Hoge temperaturen kunnen de levensduur van het product verkorten.
Dompel het apparaat niet onder in vloeistoffen.

Reinigingsfrequentie

Het regelmatig reinigen van machines en hun toebehoren is zeer belangrijk om infectie van de luchtwegen te voorkomen, maar het moet worden gereinigd na demontage:

Het masker en de slangen moeten onder normale omstandigheden ten minste eenmaal per twee weken worden gereinigd.

Het omhulsel van de behandelingsmachine en de bevochtiger worden één keer per week gereinigd.

Het waterreservoir wordt aanbevolen om eens in de 2-3 weken te worden gereinigd.

Reiniging van het masker en de hoofdband
Raadpleeg voor details de reinigingsinstructies in de gebruiksaanwijzing van het masker.

Reinigen van de watertank van de luchtbevochtiger
Druk op de ontgrendelknop van het waterreservoir en verwijder het waterreservoir.

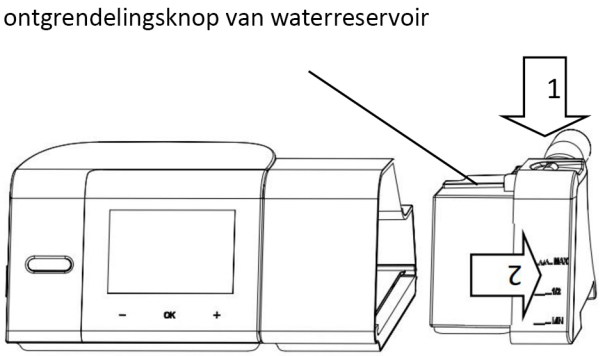

Verwijder de verwarmde metalen plaat uit de watertank.
Reinig de watertank en de verwarmde metalen plaat in warm water met een mild afwasmiddel.
Niet in de afwasmachine of wasmachine wassen, en vervolgens grondig spoelen in schoon water.
Veeg het oppervlak van de watertank en de verwarmde vleesplaat na het schoonmaken droog met een zachte doek, of laat ze aan de lucht drogen in een koele, goed geventileerde ruimte, en vermijd direct zonlicht. Controleer of het oppervlak volledig droog is voordat u het opnieuw gebruikt.

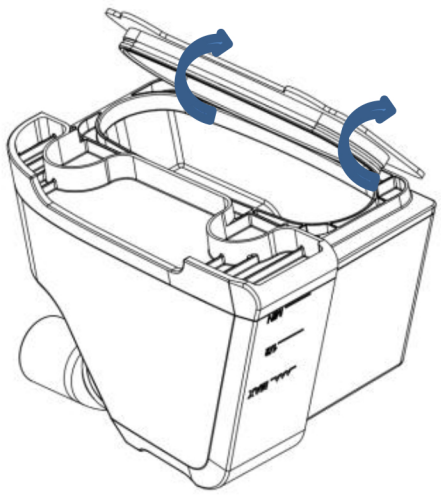

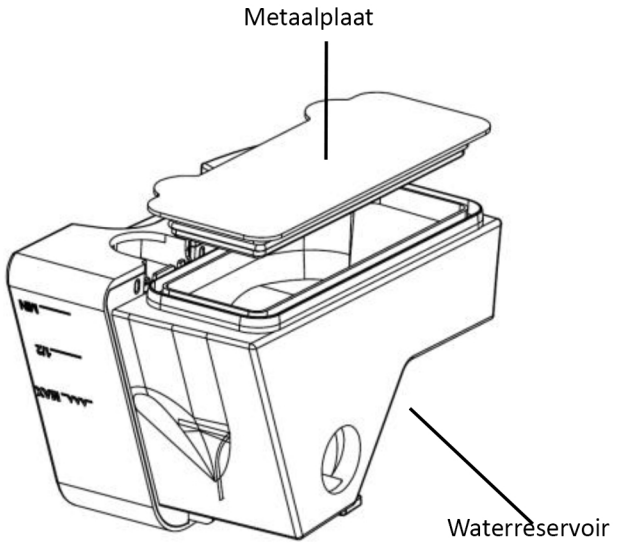

Beperkte garantie

Rmed part of Decojumbo (hierna 'Rmed') garandeert dat uw Aeionmed-product gedurende de hieronder aangegeven periode vanaf de datum van aanschaf vrij is van materiaal- en fabricagefouten.
Product Garantieperiode
 Maskersystemen (inclusief maskerframe, kussentje, hoofdband en slang) – met uitzondering van onderdelen voor eenmalig gebruik
 Accessoires – met uitzondering van onderdelen voor eenmalig gebruik
 Flex-type vingerpulssensoren
 Waterreservoirs van bevochtiger
90 dagen
 Bevochtigers en reinigbare reservoirs voor bevochtigers
12 maanden
 CPAP (inclusief externe voedingseenheden)
24 maanden
Deze garantie is uitsluitend beschikbaar voor de consument die het product als eerste aanschaft. De garantie is niet overdraagbaar.
Als het product het begeeft terwijl aan de voorwaarden voor normaal gebruik voldaan is, repareert of vervangt Rmed naar eigen keuze het defecte product of eventuele onderdelen daarvan.
Deze beperkte garantie dekt niet: a) eventuele schade als gevolg van oneigenlijk gebruik, misbruik, wijziging of aanpassing van het product; b) reparaties die zijn uitgevoerd door een serviceorganisatie die daartoe niet uitdrukkelijk is gemachtigd door Rmed; c) eventuele schade of besmetting door rook van sigaretten, pijp, sigaren of anderszins; en d) eventuele schade als gevolg van op of in een elektronisch apparaat gemorst water.
De garantie geldt niet wanneer het product wordt verkocht of doorverkocht buiten de regio van eerste aanschaf.
Garantieaanspraken m.b.t. defecte producten moeten worden gedaan op het aanschafpunt door de eerste consument.
Deze garantie komt in de plaats van elke andere expliciete of impliciete garantie, inclusief eventuele impliciete garantie van verkoopbaarheid of geschiktheid voor een bepaald doel. In sommige regio[APOS]s of landen zijn geen beperkingen toegestaan op de duur van een impliciete garantie, daarom is de bovengenoemde beperking misschien niet op u van toepassing.
Rmed is niet verantwoordelijk voor eventuele incidentele schade of gevolgschade die beweerdelijk het gevolg zou zijn van de verkoop, installatie of het gebruik van enig Rmed-product. In sommige regio[APOS]s of landen is de uitsluiting of beperking van incidentele schade of gevolgschade niet toegestaan, daarom is de bovengenoemde beperking misschien niet op u van toepassing.
Deze garantie geeft u specifieke rechten en u kunt tevens andere rechten hebben die per regio verschillen. Voor meer informatie over uw garantierechten kunt u contact opnemen met uw plaatselijke dealer of Rmed-kantoor.
18
Nadere inlichtingen
Als u vragen hebt of aanvullende informatie nodig hebt over het gebruik van het apparaat, neemt u contact op met uw zorgverlener.