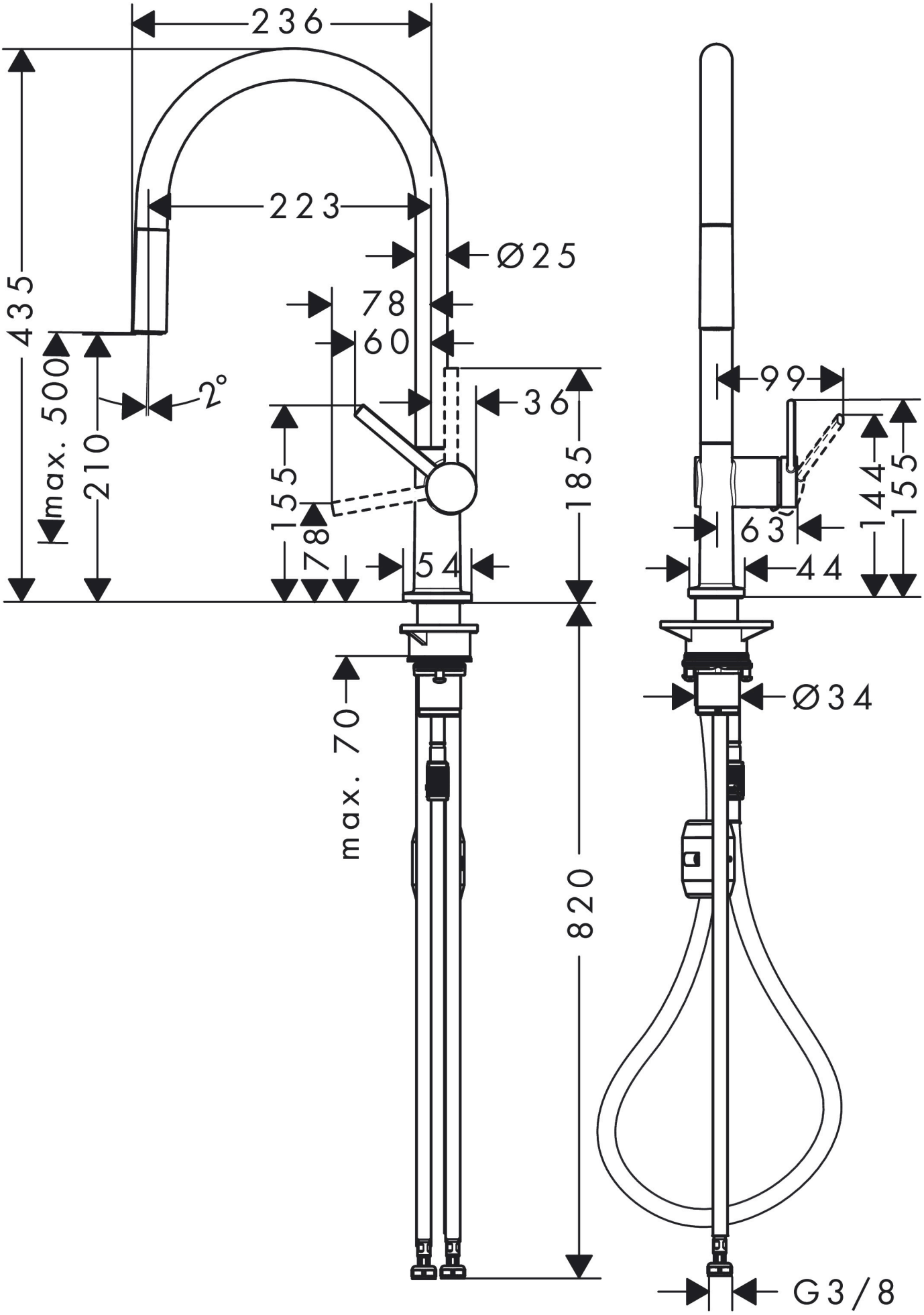
236
223
Ø25
78
60
36
435
max. 500
210
2°
155
78
54
185
max. 70
820
99
144
155
63
44
Ø34
G3/8