V01

-Tower HV

SNELLE INSTALLATIEGIDS

HBHS-4.8KB1/LPP

01 Systeemintroductie

HA3PH-4/5/6 4.8/9.6/14.4B1 &HA3PH-8/10K9.6/14.4B1 &HA3PH-12/15K14.4B1 bestaat uit PCS-module, batterijmodule en batterijhouder.

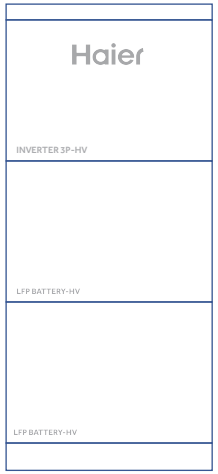

Geïntegreerde installatie

Gesplitste installatie

Gebruikershandleiding

Haier Energy

OPMERKING

- Het schema geeft alleen de installatie van 1 omvormer en 2 batterijen weer.
  Als er meer omvormers/batterijen moeten worden geïnstalleerd, raadpleeg dan de bijbehorende snelle installatie-handleiding.
- Dit document biedt alleen een snelle installatiehandleiding voor accu's. Scan de QR-code op de homepage en raadpleeg de gebruikershandleiding voor meer informatie.
- U kunt ook de QR-code "Haier Energy" scannen en de APP downloaden. Raadpleeg de Haier Energy App Snelstartgids (voor installateur en gebruiker) voor meer informatie over inbedrijfstelling.

Qingdao Haier Energy TechnologyCo.,Ltd
Adres: Kamer 102-3, Gebouw E2, Nr. 289 Laiqing Road, Wenquan Street Office, Jimo District, Qingdao City, provincie Shandong

02 Informatie over dit document

2.1 VERKLARING

Dit document is geldig voor de batterij HBHS-4.8KB1/LPP.

2.2 DOELGROEP

De instructies in dit document mogen alleen worden uitgevoerd door gekwalificeerde personen die over de volgende vaardigheden moeten beschikken:

· Kennis van de werking en bediening van accu's.
· Kennis van de werking en bediening van een omvormer.
· Kennis van en naleving van de lokaal geldende normen en richtlijnen voor aansluitvoorwaarden.
· Kennis van en naleving van dit document en de bijbehorende systeemdocumentatie, inclusief alle veiligheidsinstructies.
· Training in het omgaan met de gevaren die gepaard gaan met de installatie en het gebruik van elektrische apparatuur en batterijen.
· Training en certificering volgens de plaatselijke voorschriften voor de installatie en inbedrijfstelling van elektrische apparatuur.

Als niet aan deze vereisten wordt voldaan, vervalt elke garantie of aansprakelijkheid van de fabrikant.

2.3 INHOUD EN STRUCTUUR VAN DIT DOCUMENT

Dit document bevat veiligheidsinformatie en instructies voor het installeren, aansluiten en in bedrijf stellen. Lees dit document volledig door voordat u handelingen aan het product uitvoert.
De laatste versie van dit document en de uitgebreide systeemhandleiding voor montage, installatie, inbedrijfstelling, configuratie en bediening vindt u in het Document Center op Cloud/APP. Illustraties in dit document zijn beperkt tot de essentiële informatie en kunnen afwijken van het echte product.

03 Veiligheid

3.1 BEOOGD GEBRUIK

Dit product is voor thuisgebruik en kleine bedrijven en werkt met een PV-installatie.
Het is een Li-ion-batterij met een hoog voltage. Het kan worden gebruikt op het elektriciteitsnet op het electriciteitsnet is dubbel met de Haier-omvormer HAH3P-4/5/6/8/10/12/15KB1/HU9.
Dit product kan via de omvormer op internet worden aangesloten voor onderhoud en software-updates. Dit product mag alleen worden gebruikt als stationaire apparatuur.
Dit product is geschikt voor gebruik buitenshuis en binnenshuis.
Dit product is niet geschikt voor het voeden van levensonderhoudende medische apparatuur. Zorg ervoor dat er geen persoonlijk letsel wordt veroorzaakt door stroomuitval van het systeem.
Wijzigingen aan het product van de fabrikant, zoals veranderingen of modificaties, zijn niet toegestaan omdat anders de garantie vervalt.
Elk ander gebruik van het product dan beschreven in het hoofdstuk Beoogd gebruik wordt niet beschouwd als beoogd gebruik. Het bijgevoegde document maakt integraal deel uit van dit product. Bewaar de documentatie op een handige, droge plaats zodat u deze later kunt raadplegen en houd u aan alle instructies die erin staan.
Het typeplaatje moet altijd aan het product bevestigd zijn.

3.2. BELANGRIJKE VEILIGHEIDSINSTRUCTIES

Dit product is ontworpen en getest volgens internationale veiligheidseisen.
Om persoonlijk letsel en schade aan eigendommen te voorkomen en een langdurige werking van dit product te garanderen, dient u dit gedeelte echter zorgvuldig door te lezen en alle veiligheidsinformatie te allen tijde in acht te nemen.

3.2.1 LEKKAGERESPONS BATTERIJ

Als de batterijen elektrolyt lekken, moet direct contact met de lekkende vloeistof of het lekkende gas worden vermeden. De elektrolyt is corrosief en contact ermee kan huidirritatie en chemische brandwonden veroorzaken. Als u wordt blootgesteld aan de gelekte stof en in contact komt met elektrolyt, volg dan deze instructies op:

Inademing: Evacueer het besmette gebied en zoek onmiddellijk medische hulp.

Contact met de ogen: Spoel de ogen gedurende 15 minuten met stromend water en roep onmiddellijk medische hulp in.

Contact met huid: Was het besmette gebied grondig met water en zeep en roep onmiddellijk medische hulp in.

Inslikken: Braken opwekken en onmiddellijk medische hulp inroepen.

3.2.2 BRANDBESTRIJDINGSMAATREGELEN

Als de batterijen worden blootgesteld aan brand, kunnen ze ontbranden. Zorg ervoor dat er een ABC- of kooldioxideblusser in de buurt is in geval van brand. Gebruik geen water om de batterijen van de fire te doven. Volledige beschermende kleding en onafhankelijke ademhalingsapparatuur zijn vereist voor de fighters om de fire te blussen.

3.2.3. GIDS VOOR BEHANDELING EN OPSLAG VAN BATTERIJEN

De batterijen en hun onderdelen moeten worden beschermd tegen beschadiging tijdens het vervoeren en hanteren.

Het gewicht van de batterij kan letsel veroorzaken, houd rekening met het gewicht van dit product tijdens transport en tillen.

· Stoot niet aan de batterijen, trek er niet aan en stap er niet op.
· Steek geen voorwerpen zonder verband in enig deel van de batterijen.
· Gooi de batterijen niet in een fire.
· Dompel de batterijen niet in water of zeewater.
· Stel ze niet bloot aan sterke oxidatiemiddelen.
· Sluit de batterijen niet kort.
· Bewaar de batterijen niet bij hoge temperaturen (meer dan 60℃).
· Bewaar de batterijen niet direct in de zon.
· Bewaar de batterijen niet in een vochtige omgeving.
· Gebruik de batterijen niet als ze defect zijn, gebarsten, gebroken of anderszins beschadigd lijken of niet werken.
· Probeer de batterijen niet te openen, uit elkaar te halen, te repareren, ermee te knoeien of er wijzigingen in aan te brengen. De batterijen kunnen niet door de gebruiker worden onderhouden.
· Gebruik geen schoonmaakmiddelen om de batterijen schoon te maken.
· Onderhoud elke 6 maanden. Vanaf de datum van verzending door de fabrikant moet de batterij elke 6 maanden worden onderhouden. Er moet actie worden ondernomen als de SOC 0% bereikt.

3.2.4. WAARSCHUWING VOOR ELEKTRISCHE SCHOK

· Het is levensgevaarlijk als gevolg van elektrische schokken wanneer spanningvoerende onderdelen of gelijkstroomkabels worden aangeraakt.
· De DC-kabels die op dit product zijn aangesloten, kunnen onder spanning staan. Het aanraken van DC-kabels die onder spanning staan, leidt tot de dood of ernstig letsel als gevolg van elektrische schokken.
· Raak geen niet-geïsoleerde onderdelen of kabels aan.
· Ontkoppel de batterij van de spanningsbron en zorg ervoor dat deze niet opnieuw kan worden aangesloten voordat u aan het apparaat werkt.
· Koppel de voedingsconnectoren van de batterij niet los onder belasting, er kan een vlamboog ontstaan die elektrische schokken en brandwonden veroorzaakt.
· Draag geschikte persoonlijke beschermingsmiddelen voor alle werkzaamheden aan de batterij.

3.2.5. KENNISGEVING VAN SCHADE AAN EIGENDOMMEN

Als het product helemaal niet start, neem dan zo snel mogelijk contact op met service.haier-energy@haier-europe.com. Anders kan de batterij permanent beschadigd raken.

3.2.6. OVERSPANNINGSBEVEILIGING

Als er geen overspanningsbeveiliging is, kunnen overspanningen (bijv. in het geval van een blikseminslag) verder het gebouw in worden geleid en via de netwerkkabels of andere datakabels naar andere aangesloten apparaten in hetzelfde netwerk worden geleid. Zorg ervoor dat dit product wordt geïntegreerd in de bestaande overspanningsbeveiliging.

3.2.7. VEILIGHEIDSINFORMATIE VAN DE FABRIKANT VAN DE OMVORMER

Lees en volg de veiligheidsinformatie van het product in geval van contact service.haier-energy@haier-europe.com.

04 Symbolen op het product

SYMBOOL	UITLEG	SYMBOOL	UITLEG
	Pas op voor een gevarenzone. Dit symbool geeft aan dat het product extra geaard moet worden als extra aarding of potentiaalvereffening nodig is nodig is op de installatielocatie.		Risico op chemische brandwonden.
	Pas op voor elektrische spanning. Het product werkt met hoge spanningen.		Ontploffingsgevaar.
	Risico op elektrolytlekkage.		Vuur, open licht en roken zijn verboden. Houd de batterij uit de buurt van open vuur of ontstekingsbronnen.
	Installeer het product buiten het bereik van kinderen.		Sluit niet kort.
	WEEE-aanduiding. Gooi de batterij niet weg met het huishoudelijk afval, maar in in overeenstemming met de regels voor de verwerking van elektronisch afval die gelden op de installatielocatie. installatielocatie van toepassing zijn.		Neem de documentatie in acht. Neem alle bij het systeem geleverde documenten in acht.
	Raadpleeg de bedieningsinstructies.		Gebruik oogbescherming.
	CE-markering. Het product voldoet aan de vereisten van de toepasselijke EU-richtlijnen.		RCM (Regulatory Compliance Mark), een beknopte gids voor elektrische apparatuur goedkeuringen in Australië.
	De relevante apparaatapparatuur voldoet aan de vereisten zoals gespecificeerd in UK richtlijnen.		

05 EU-conformiteitsverklaring

De fabrikant bevestigt hierbij dat de in dit document beschreven producten voldoen aan de fundamentele vereisten en andere relevante bepalingen van de bovengenoemde richtlijnen. Voor verdere documentatie neem contact op met onze after sales service op service.haier-energy@haier-europe.com.

- Batterijverordening (EU) 2023/1542
- Elektromagnetische compatibiliteitsrichtlijn 2014/30/EU (EMC).
- Elektrische apparaten Laagspanningsrichtlijn 2014/35/EU (LVD).
- Beperkingen van gevaarlijke stoffen Richtlijn 2011/65/EU en (EU) 2015/863 (RoHS).
- Afval elektrische en elektronische apparatuur 2012/19/EU.
- Registratie, evaluatie, vergunning en beperking van chemische stoffen (EG) nr. 1907/2006 (REACH).

06 UK Conformiteitsverklaring

VOLGENS DE VOORSCHRIFTEN VAN ENGELAND, WALES EN SCOTLAND

• Regeling radioapparatuur 2017.
• De Beperking van het gebruik van bepaalde gevaarlijke stoffen in elektrische en elektronische apparatuur regelgeving 2012.

De fabrikant verklaart hierbij dat de in dit document beschreven producten voldoen aan de fundamentele eisen en andere relevante bepalingen van de hierboven genoemde regelgeving. Neem voor verdere documentatie contact op met onze klantenservice op service.haier-energy@haier-europe.com.

07 Instructies

7.1 Productoverzicht

7.1.1 Interface

(1) BAT+ voedingsaansluiting
(2) Aardingspunt
(3) Aansluiting BAT-voeding
(4) Batterij Stroomonderbreker
(5) BMS COM1 (met afsluitweerstand)
(6) Explosieveilige klep
(7) GBS COM2

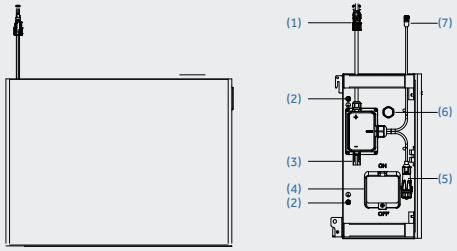

7.2 Afmetingen

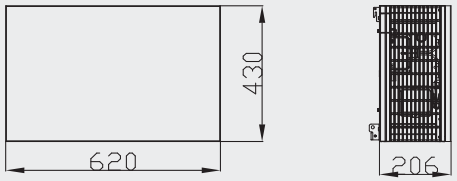

Unit: mm

7.3 Benodigde installatieruimte

⚠ OPMERKING

·Reserveer voldoende ruimte rond de batterij voor voldoende ruimte voor installatie, onderhoud en warmteafvoer.
·De opgegeven vrije ruimte aan de zijkant is een aanbeveling die kan worden aangepast aan de vereisten van de eindgebruiker en de omgeving van de locatie.
·Lokale normen kunnen extra vrije ruimte vereisen, vooral met betrekking tot vrije ruimte tussen het batterijsysteem en andere elektrische apparaten.
Houd u aan de plaatselijke normen.

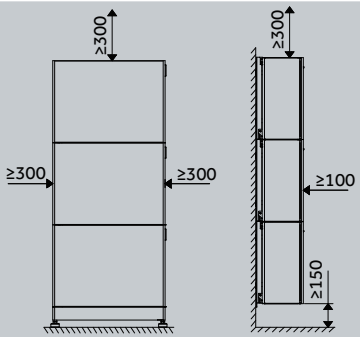

Unit: mm

7.4 Meegeleverd materiaal voor batterijinstallatie

Accessoires voor de batterij (meegeleverd)

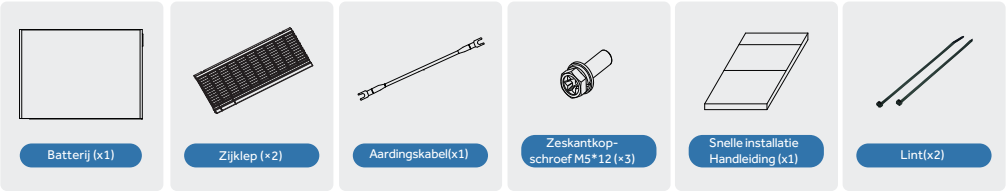

Accessoires Kabels voor tweede cluster Batterijuitbreiding (optioneel)

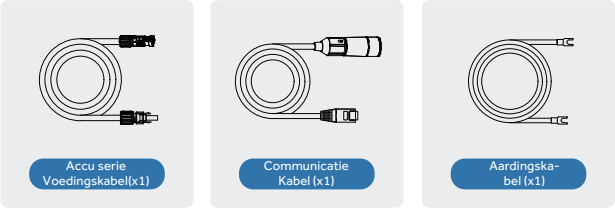

7.5 Vereisten voor installatielocatie

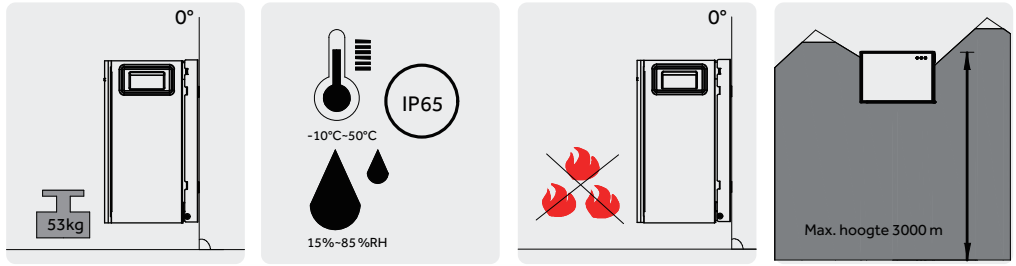

08 Installatie

De installatie van de batterij kan worden verdeeld in twee scenario's:
Scenario 1 – Installatie op de grond:
De batterijen zijn rechtstreeks gestapeld bovenop de batterij basis. Volg de onderstaande stappen.
Scenario 2 – Wandmontage:
Raadpleeg voor deze configuratie de "Snelle Installtiegids Voor Wandmontage".

8.1 Batterijhouder installeren

1 Installeer de linker- en rechterbeugel op hun respectievelijke posities op de basis.

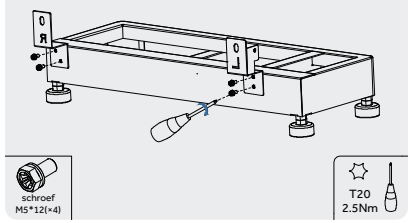

2 Gebruik een waterpas om ervoor te zorgen dat de basis horizontaal wordt geïnstalleerd.

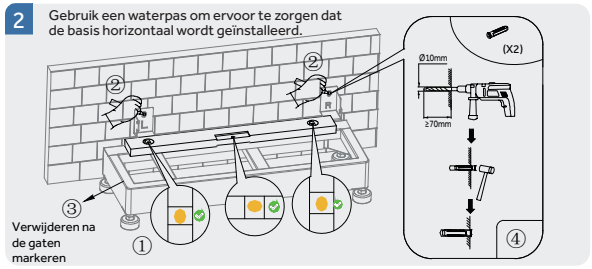

3 Bevestig de basis aan de muur met uitzetschroeven.

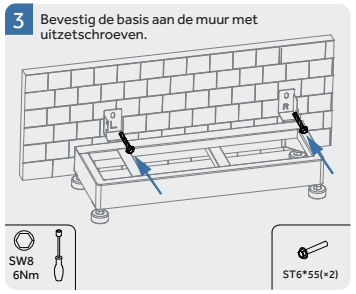

4 Stapel één batterij op de basis.

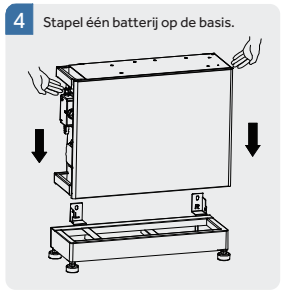

5 Bevestig de batterij en de basisconnector met schroefjes M5 * 12.

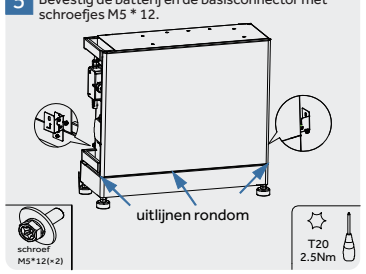

De verpakking weegt 53 kg. Twee of meer personen zijn nodig.

6 Stapel een andere batterij.

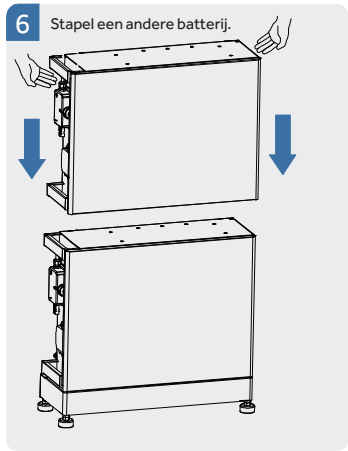

7 Bevestig de connectors tussen de accu's met M5 * 12 schroefjes.

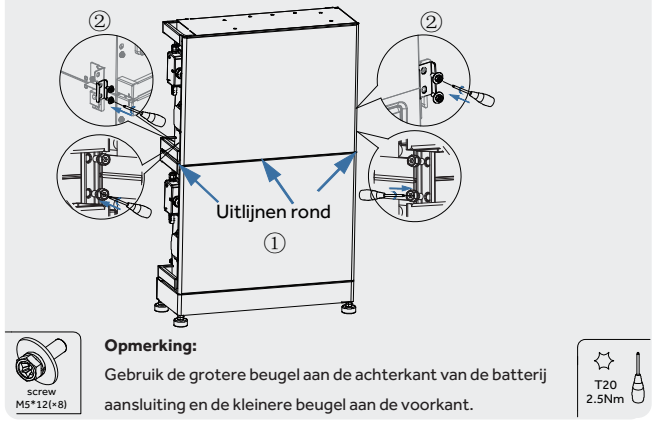

Opmerking:
Gebruik de grotere beugel aan de achterkant van de batterij aansluiting en de kleinere beugel aan de voorkant.

8 Bevestig de connectors tussen de batterijen met M5 * 12 schroeven.

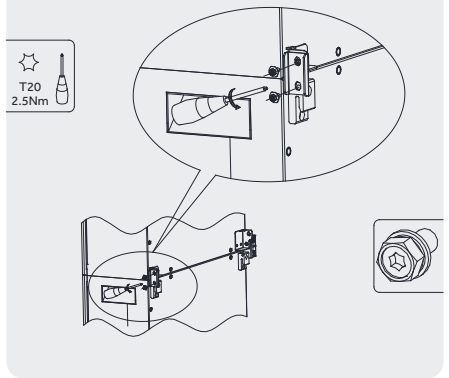

9

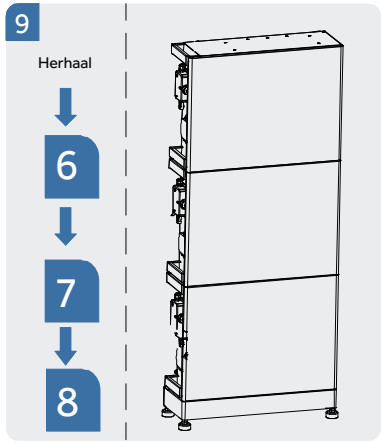

10 Plaats de beugel voor de bovenkant van de batterij volgens het gereserveerde gat en markeer het schroefgat op de muur.gat op de muur.

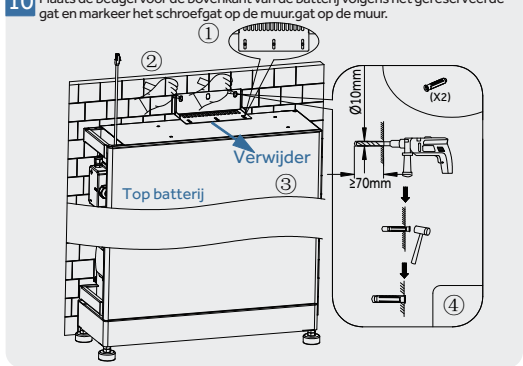

11 Klop de expansiebuis vast en bevestig de beugel.

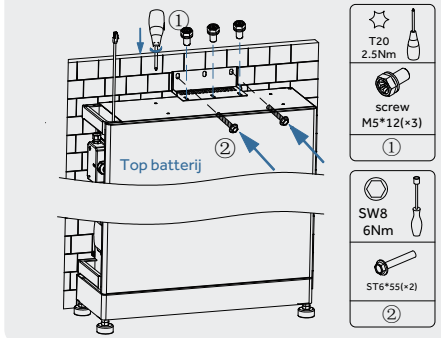

12 Installeer de siliconenpluggen als de omvormer niet op de batterij is geïnstalleerd .

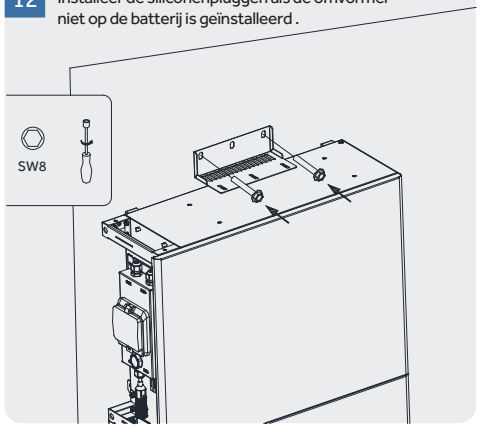

09 Elektrische aansluiting

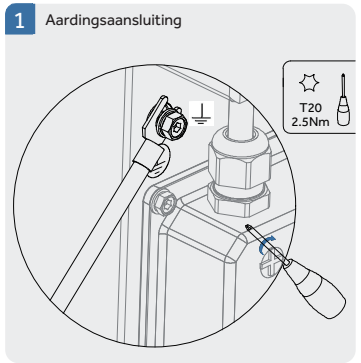

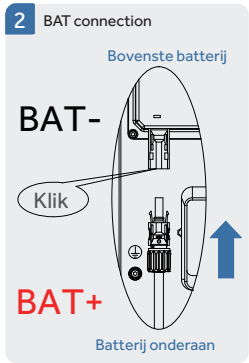

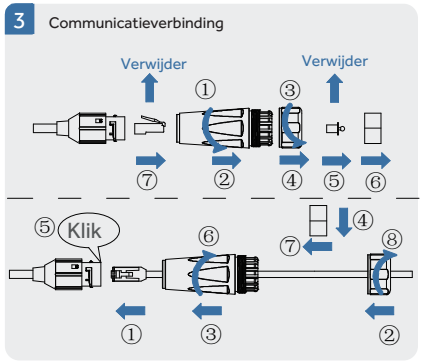

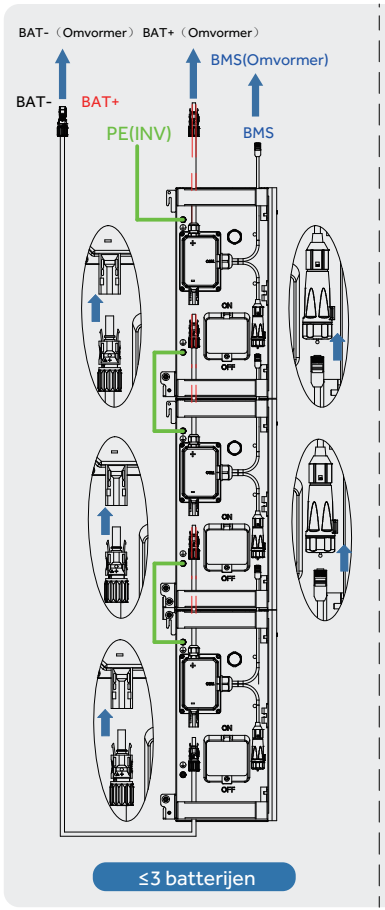

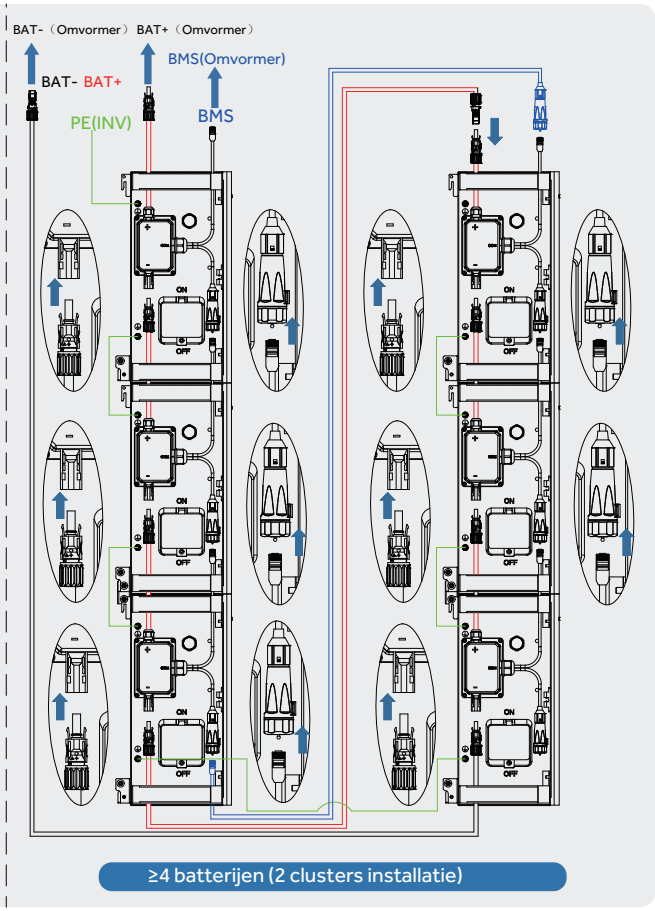

Opmerking: Verwijder de beëindigingsweerstand van alle RJ45 batterij communicatie connectoren, laat het alleen op de laatste module (die verbonden is met de basis).

10 Kabelafdekking installeren

Zodra de installatie en inbedrijfstelling zijn voltooid, installeren de zijdeksels.

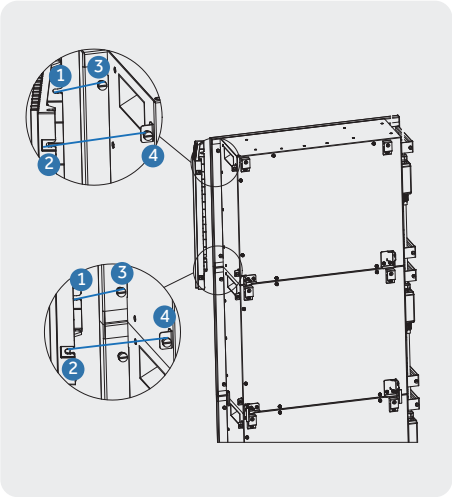

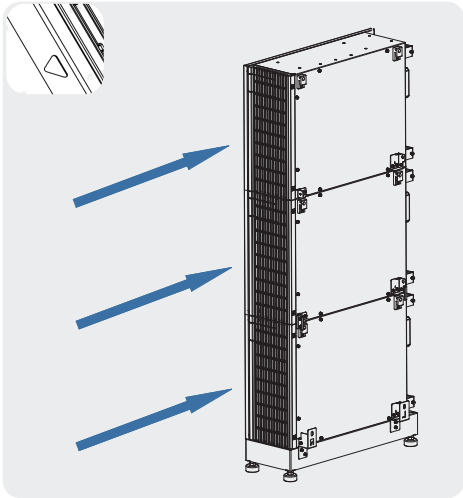

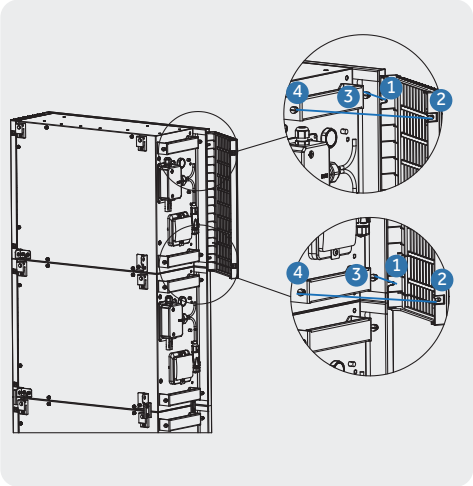

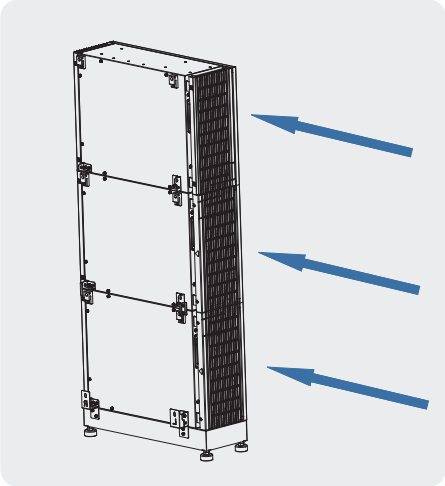

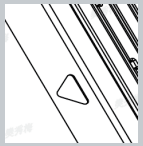

Opmerking:
Zorg ervoor dat de kant met het driehoeksymbool naar de muur is gericht.