Jackery

JA-IOT1PA

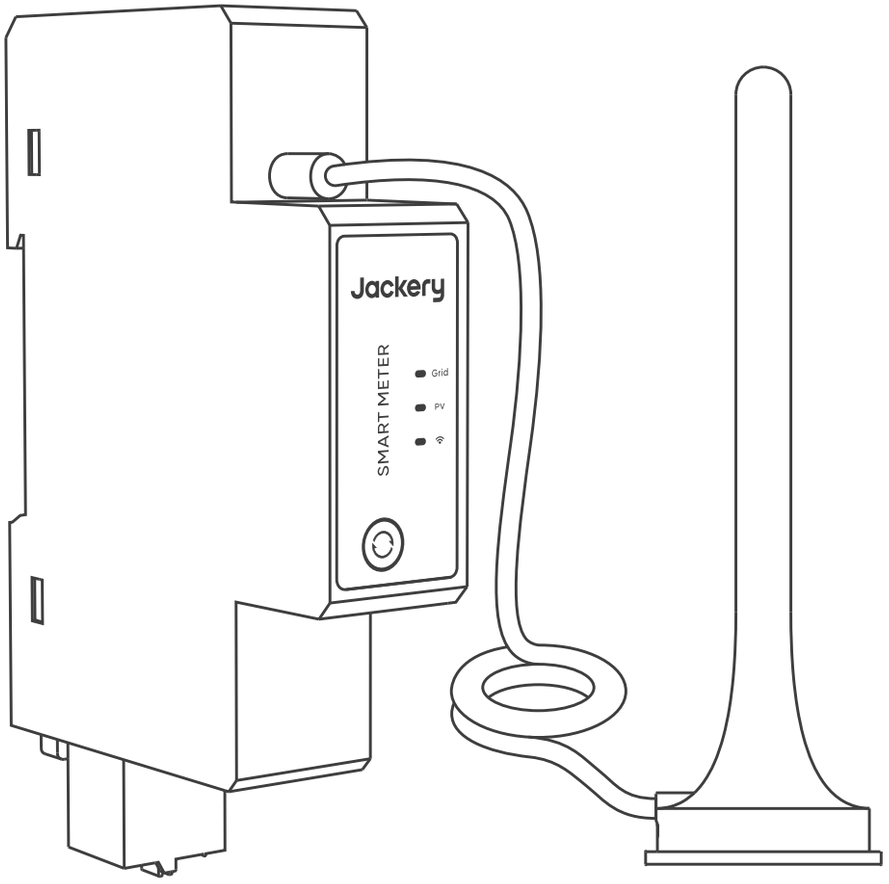

USER MANUAL

Jackery Smart Meter 1P

DE

Herzlichen Glückwunsch zu Ihrem neuen Jackery Smart Meter 1 Phase. Bitte lesen Sie dieses Handbuch vor der Verwendung des Produkts sorgfältig durch, insbesondere die relevanten Vorsichtsmaßnahmen, um eine ordnungsgemäße Verwendung sicherzustellen. Bewahren Sie dieses Handbuch griffbereit auf, um jederzeit darauf zurückgreifen zu können.
Gemäß den Gesetzen und Vorschriften liegt das Recht auf die endgültige Auslegung dieses Dokuments und aller damit verbundenen Dokumente für dieses Produkt bei dem Unternehmen.
Obwohl größte Sorgfalt darauf verwendet wurde, die Richtigkeit dieses Handbuchs sicherzustellen, übernimmt Jackery keine Verantwortung für etwaige Fehler, die darin auftreten könnten. Bitte beachten Sie, dass bei Aktualisierungen, Überarbeitungen oder Einstellungen keine weiteren Benachrichtigungen erfolgen. Die neueste Version der Produkthandbücher finden Sie unter support.jackery.com.
* Die Abbildungen dienen nur zur Veranschaulichung. Bitte beziehen Sie sich auf das tatsächliche Produkt.

KUNDENDIENST

hello.eu@jackery.com

+49 800 028 0208 (EU) Mo.-Fr., 9:00-17:00 (UTC+2)

KONTAKTIEREN SIE UNS

Bei Fragen oder Anmerkungen zu unseren Produkten senden Sie bitte eine E-Mail an hello.eu@jackery.com. Wir werden Ihnen so schnell wie möglich antworten. Sollte ein qualitätsbezogenes Problem mit dem Produkt auftreten, können Sie über support.jackery.com ein Antragsformular für einen Umtausch oder eine Rückerstattung einreichen.

FR

Félicitations pour votre nouveau Jackery Smart Meter 1 Phase. Veuillez lire attentivement ce manuel avant d'utiliser le produit, en particulier les précautions pertinentes afin de garantir une utilisation correcte. Conservez ce manuel à portée de main pour le consulter régulièrement.
Conformément aux lois et règlements, le droit à l'interprétation finale de ce document et de tous les documents connexes relatifs à ce produit appartient à la Société.
Bien que tous les efforts aient été faits pour garantir l'exactitude de ce manuel, Jackery n'assume aucune responsabilité pour toute erreur qui pourrait apparaître. Veuillez noter qu'aucune notification supplémentaire ne sera donnée en cas de mise à jour, de révision ou d'arrêt. Pour la dernière version des manuels du produit, visitez support.jackery.com.
* Les figures sont fournies à titre indicatif uniquement. Veuillez vous référer au produit réel.

SERVICE À LA CLIENTÈLE

hello.eu@jackery.com

+49 800 028 0208 (UE) Lun.-Ven., 9:00-17:00 (UTC+2)

NOUS CONTACTER

Pour toute demande ou commentaire concernant nos produits, veuillez envoyer un e-mail à hello.eu@jackery.com et nous vous répondrons dans les plus brefs délais. Si vous rencontrez un problème de qualité avec le produit, vous pouvez demander un remplacement ou un remboursement en soumettant un formulaire de demande sur support.jackery.com.

NL

Gefeliciteerd met uw nieuwe Jackery Jackery Slimme meter 1-fase. Lees deze handleiding goed door voordat u het product gebruikt. Neem vooral de relevante voorzorgsmaatregelen door om een correct gebruik te garanderen. Houd deze handleiding toegankelijk voor regelmatige raadpleging.
Volgens de wet en regels heeft het bedrijf het laatste woord over de interpretatie van dit document en alle andere documenten die bij dit product horen.
Hoewel alle moeite is gedaan om de nauwkeurigheid van deze handleiding te waarborgen, aanvaardt Jackery geen aansprakelijkheid voor eventuele fouten die kunnen voorkomen. Houd er rekening mee dat er geen verdere meldingen worden gegeven bij updates, revisies of beëindiging. Voor de nieuwste versie van de producthandleidingen, bezoek support.jackery.com.
* De afbeeldingen zijn alleen voor referentiedoeleinden. Raadpleeg het werkelijke product.

KLANTENSERVICE

hello.eu@jackery.com

+49 800 028 0208 ma.-vr., 9:00-17:00 (UTC+2)

NEEM CONTACT MET ONS OP

Stuur uw vragen of opmerkingen over onze producten naar hello.eu@jackery.com, we zullen u zo snel mogelijk beantwoorden. Als er sprake is van een kwaliteitsprobleem met het product, kunt u een vervangend product of terugbetaling aanvragen door een aanvraagformulier in te vullen op support.jackery.com.

EN

Congratulations on your new Jackery Smart Meter 1P. Please read this manual carefully before using the product, particularly the relevant precautions to ensure proper use. Keep this manual accessible for frequent reference.
In compliance with laws and regulations, the right to the final interpretation of this document and all related documents for this product resides with the Company.
Although every effort has been made to ensure the accuracy of this manual, Jackery assumes no responsibility for any errors that may appear. Please note that no further notifications will be given in case of any update, revision, or termination. For the latest version of the product manuals, visit support.jackery.com.
* The figures are for reference purposes only. Please refer to the actual product.

CUSTOMER SERVICE

hello.eu@jackery.com

+49 800 028 0208 (EU) Mo.-Fr., 9:00-17:00 (UTC+2)

CONTACT US

For any inquiries or comments concerning our products, please send an email to hello.eu@jackery.com, and we will respond to you as soon as possible. If there is any quality-related issue with the product, you may request a replacement or refund by submitting a request form at support.jackery.com.

DE Deutsch 01-09

SICHERHEITSHINWEISE **01**
INFORMATIONEN ZU IHRER EIGENEN SICHERHEIT 01
QUALIFIZIERTES PERSONAL 01
SACHGEMÄßE HANDHABUNG 01
BEDEUTUNG DER SYMBOLE 01
WARNSYMBOLE 02
KONFORMITÄTSERKLÄRUNG 02

LIEFERUMFANG **02**

PRODUKTEINFÜHRUNG **02**
GERÄTEKOMPONENTEN 03
ABMESSUNGEN 03
LED-ANZEIGEN 04
RESET-TASTE 04

INSTALLATION **04**
HUTSCHIENENMONTAGE 04
VERDRAHTUNG 06
KOPPLUNG MIT BALKONKRAFTWERK MIT SPEICHER 08

FEHLERBEHEBUNG **08**

WARTUNG **08**
EMPFEHLUNGEN FÜR REGELMÄßIGE INSPEKTIONEN 08
REINIGUNGSHINWEISE 08

TECHNISCHE SPEZIFIKATIONEN **09**

GARANTIE **09**

FR French 10-18

INFORMATIONS DE SÉCURITÉ **10**
INFORMATION POUR VOTRE PROPRE SÉCURITÉ 10
PERSONNEL QUALIFIÉ 10
MANIPULATION CORRECTE 10
SIGNIFICATION DES SYMBOLES 10
SYMBOLES D'AVERTISSEMENT 11
DÉCLARATION DE CONFORMITÉ 11

CONTENU DE LA BOÎTE **11**

PRÉSENTATION DU PRODUIT **11**
COMPOSANTS DE L'APPAREIL 12
DIMENSIONS 12
INDICATEURS LED 13
BOUTON DE RÉINITIALISATION 13

INSTALLATION **13**
MONTAGE SUR RAIL DIN 13
CÂBLAGE 15
APPAIRAGE AVEC LE SYSTÈME DE BATTERIE SOLAIRE 17

DÉPANNAGE **17**

ENTRETIEN **17**
RECOMMANDATIONS D'INSPECTION RÉGULIÈRE 17
NSTRUCTIONS DE NETTOYAGE 17

SPÉCIFICATIONS TECHNIQUES **18**

GARANTIE **18**

NL Dutch 19-27

VEILIGHEIDSINFORMATIE **19**
INFORMATIE VOOR UW EIGEN VEILIGHEID 19
GEKWALIFICEERD PERSONEEL 19
CORRECTE BEHANDELING 19
BETEKENIS VAN SYMBOLEN 19
WAARSCHUWINGSSYMBOLEN 20
CONFORMITEITSVERKLARING 20

WAT ZIT ER IN DE DOOS **20**

PRODUCTINTRODUCTIE **20**
ONDERDELEN VAN APPARAAT 21
AFMETINGEN 21
LED-INDICATOREN 22
RESETKNOP 22

INSTALLATIE **22**
DIN-RAILBEVESTIGING 22
BEDRADING 24
KOPPELEN MET SYSTÈME DE BATTERIE SOLAIRE 26

PROBLEEMOPLOSSING **26**

ONDERHOUD **26**
AANBEVELINGEN VOOR REGELMATIGE INSPECTIE 26
REINIGINGSINSTRUCTIES 26

TECHNISCHE SPECIFICATIES **27**

GARANTIE **27**

EN English 28-36

SAFETY INFORMATION **28**
INFORMATION FOR YOUR OWN SAFETY 28
QUALIFIED PERSONNEL 28
PROPER HANDLING 28
MEANING OF SYMBOLS 28
WARNING SYMBOLS 29
DECLARATION OF CONFORMITY 29

WHAT'S IN THE BOX **29**

PRODUCT INTRODUCTION **29**
DEVICE COMPONENTS 30
DIMENSIONS 30
LED INDICATORS 31
RESET BUTTON 31

INSTALLATION **31**
DIN RAIL MOUNTING 31
WIRING 33
PAIRING WITH ENERGY STORAGE SYSTEM 35

TROULESHOOTING **35**

MAINTENANCE **35**
REGULAR INSPECTION RECOMMENDATIONS 35
CLEANING INSTRUCTIONS 35

TECHNICAL SPECIFICATIONS **36**

WARRANTY **36**

SICHERHEITSHINWEISE

INFORMATIONEN ZU IHRER EIGENEN SICHERHEIT

Dieses Handbuch deckt nicht alle Sicherheitsmaßnahmen für jede mögliche Installationssituation ab. Es enthält wesentliche Sicherheitsinformationen, die beachtet werden müssen, um Personenschäden und Geräteschäden zu vermeiden.
Sicherheitshinweise sind mit einem Warnsymbol gekennzeichnet und einem Gefährdungsgrad zugeordnet.

QUALIFIZIERTES PERSONAL

Installation, Verkabelung, Inbetriebnahme und Wartung dürfen ausschließlich von **qualifiziertem Personal** durchgeführt werden.Qualifiziertes Personal ist definiert als Personen, die gemäß den geltenden Sicherheits-standards dazu befugt sind, elektrische Anlagen zu installieren, in Betrieb zu nehmen, zu erden und zu kennzeichnen.

SACHGEMÄßE HANDHABUNG

Ein korrekter Transport sowie die sachgemäße Lagerung, Installation und Bedienung sind für eine sichere und zuverlässige Funktion unerlässlich.
Die Nichtbeachtung der Sicherheitshinweise kann zu schweren Verletzungen, Tod oder Geräteschäden führen.

- Verwenden Sie ausschließlich isolierte Werkzeuge.
- Schließen Sie keine Leitungen an, während der Stromkreis unter Spannung steht.
- Installieren Sie das Gerät ausschließlich in trockenen und geschützten Umgebungen.
- Nicht in explosionsgefährdeten Atmosphären oder Umgebungen mit übermäßigem Staub, Schimmel oder Insekten installieren.
- Stellen Sie sicher, dass die Leiter für den Nennstrom geeignet sind.
- Überprüfen Sie die korrekte Verdrahtung, bevor Sie den Strom einschalten.
- Berühren Sie die Anschlüsse oder die Stromwandlerklemmen nicht mit bloßen Händen oder metallischen Gegenständen.
- Bringen Sie nach der Verdrahtung stets die Schutzabdeckungen an.
- Brechen Sie niemals die Siegel und öffnen Sie das Gehäuse nicht. Dies führt zum Erlöschen der Garantie.
- Vermeiden Sie mechanische Stöße und das Herunterfallen des Geräts.
- Der Zähler muss innerhalb eines Schaltschranks oder Gehäuses auf einer Hutschiene montiert werden.
- Installieren Sie einen vorgeschalteten Leistungsschalter mit geeigneter Nennstromstärke.
- In der Nähe des Geräts muss eine Trenneinrichtung installiert und deutlich gekennzeichnet sein.
- Die Kabelgröße muss zum eingebauten Leistungsschalter passen.

BEDEUTUNG DER SYMBOLE

Symbol	Bedeutung
⚠ WARNUNG	Gefährliche Handlungsweisen, die zu schweren Verletzungen, Tod und/oder Sachschäden führen können.
⚠ ACHTUNG	Gefährliche Handlungsweisen, die zu Verletzungen und/oder Sachschäden führen können.
⚠ HINWEIS	Gefährliche Handlungsweisen, die zu Geräteschäden, Datenverlust, Leistungsbeeinträchtigungen oder unerwarteten Ergebnissen führen können.
⚠ TIPP	Ergänzt die wichtigen Informationen oder Bedienungshinweise im Text.

WARNSYMBOLE

	Weist auf eine potenzielle Gefahr oder eine Situation hin, die Vorsicht erfordert.		
	Gefahr eines elektrischen Schlags.		Nur für den Innenbereich geeignet.
	Zeigt an, dass das Produkt **Schutzklasse II** hat und mit **doppelter** oder verstärkter Isolierung ausgelegt ist.		Das Produkt ist recycelbar oder entspricht umweltrelevanten Standards.
	Dieses Symbol weist darauf hin, dass das Produkt nicht über den Hausmüll entsorgt werden darf und einer dafür vorgesehenen Sammelstelle zur Wiederverwertung zuzuführen ist. Die ordnungsgemäße Entsorgung und Wiederverwertung tragen zum Umweltschutz bei. Weitere Informationen zur Entsorgung und Wiederverwertung dieses Produkts erhalten Sie von Ihrer örtlichen Gemeinde, Entsorgungsdiensten oder Händlern.		

KONFORMITÄTSERKLÄRUNG

CE	Der Jackery Smart Meter 1 Phase (JA-IOT1PA) mit Bluetooth und WLAN entspricht den grundlegenden Anforderungen und anderen relevanten Bestimmungen der Richtlinie 2014/53/EU (RED). Der vollständige Text der EU-Konformitätserklärung ist unter der folgenden Adresse verfügbar: https://eu.jackery.com/.

LIEFERUMFANG

Smart Meter 1 Phase × 1

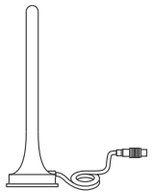

Externe Antenne ×1

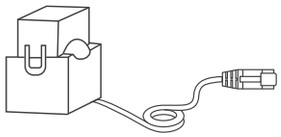

Externer Stromwandler (CT) × 1

Benutzerhandbuch × 1

PRODUKTEINFÜHRUNG

Der **Jackery Smart Meter 1 Phase (SEM1)** ist ein einphasiger, für Hutschienenmontage konzipierter intelligenter Energiezähler mit integriertem WLAN.Er unterstützt die Echtzeitmessung von:

- Spannung / Stromstärke
- Leistung / Leistungsfaktor
- Frequenz
- Wirkarbeit und Blindarbeit
- Bezugs- und Einspeiseenergie

ACHTUNG	Dieser intelligente Zähler wird für den Einsatz in einphasigen Stromkreisen empfohlen.

GERÄTEKOMPONENTEN

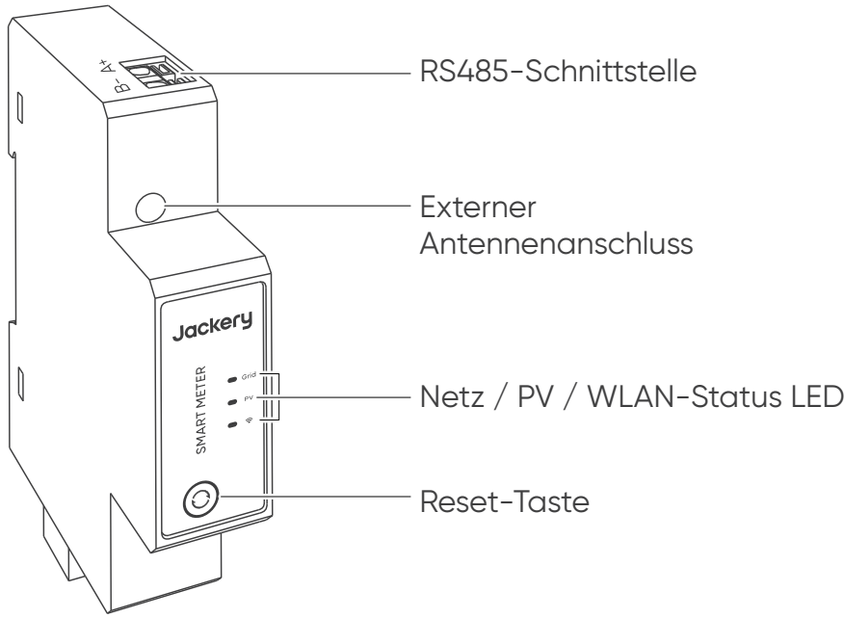

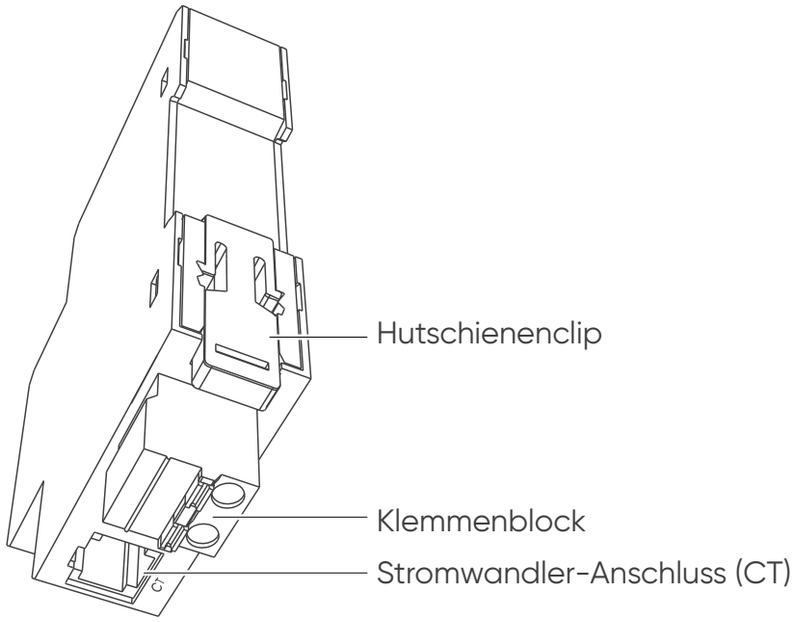

ABMESSUNGEN

94,5 × 19 × 68,5 mm (H × B × T)

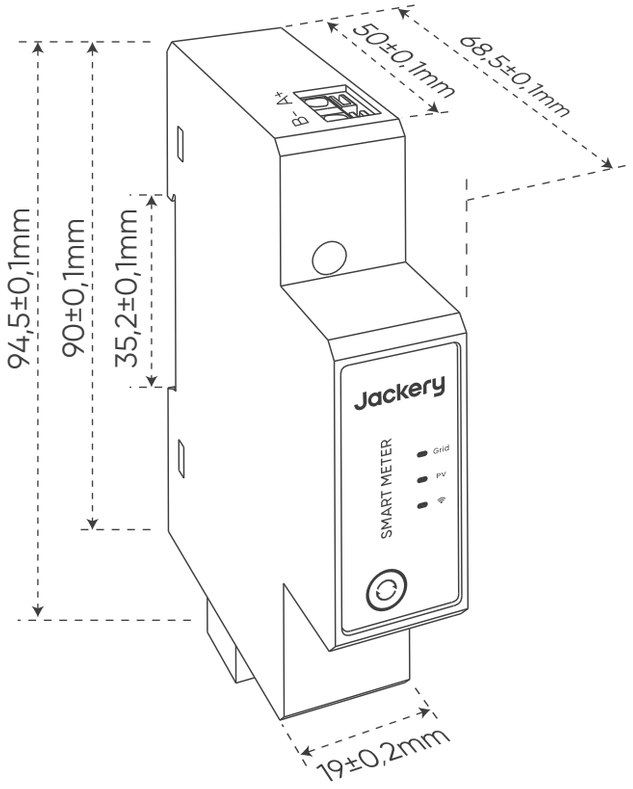

LED-ANZEIGEN

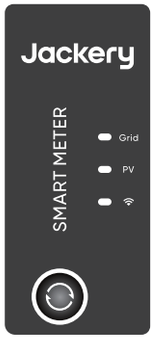

Anzeige	Status	Beschreibung
Netz-LED (Rot)	Blinkt (1 s an / 1 s aus)	Vom netzseitigen Stromwandler wird kein Strom erkannt.
	Dauerleuchten	Vorwärtsstrom erkannt; das öffentliche Netz versorgt das Haus mit Strom.
PV-LED (Grün)	Aus	Das Netz liefert Strom (Netz-LED leuchtet).
	Dauerleuchten	Rückwärtsstrom erkannt; die PV-Anlage versorgt das Haus mit Strom.
WLAN-LED (Blau)	Blinkt (2 s an / 1 s aus)	Netzwerkkonfiguration läuft.
	Schnelles Blinken (alle 500 ms)	Netzwerkkonfiguration abgeschlossen. Warten auf die Verbindung zur Balkonkraftwerk mit Speicher.
	Dauerleuchten	Netzwerk konfiguriert und verbunden.

RESET-TASTE

Bedienung	Funktion
3 Sekunden gedrückt halten	Um Bluetooth zu aktivieren
10 Sekunden gedrückt halten	Um die Netzwerkkonfigurationsparameter zurückzusetzen

INSTALLATION

HUTSCHIENENMONTAGE

Sicherheitshinweise

WARNUNG	• Die Installation sollte von einer qualifizierten Elektrofachkraft durchgeführt werden. • Schalten Sie die Hauptstromversorgung aus, bevor Sie den Stromwandler (CT) installieren. • Befolgen Sie während der Installation alle lokalen Elektrovorschriften und Sicherheitsbestimmungen.

Installationsvorgehen

1. Schalten Sie die Hauptstromversorgung aus.

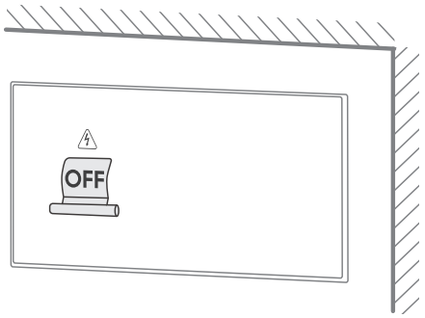

2. Entfernen Sie die Frontabdeckung des Sicherungskastens.

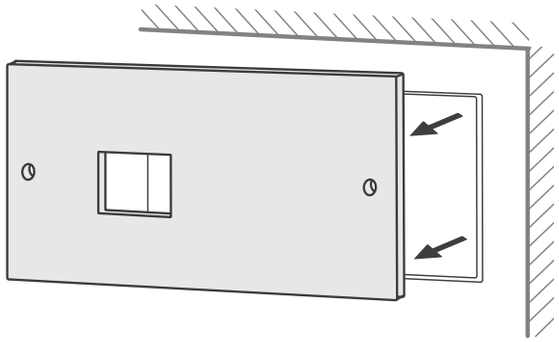

3. Montieren Sie das Gerät auf einer standardmäßigen **35-mm-Hutschiene**.
   a. Ziehen Sie den hinteren Clip nach unten, um die Befestigungsmechanik zu entriegeln.
   b. Haken Sie den oberen Schlitz des Zählers in die Hutschiene ein.
   c. Drücken Sie den unteren Teil nach innen, bis er einrastet.
   d. Schieben Sie den hinteren Clip nach oben, um den Zähler zu sichern.

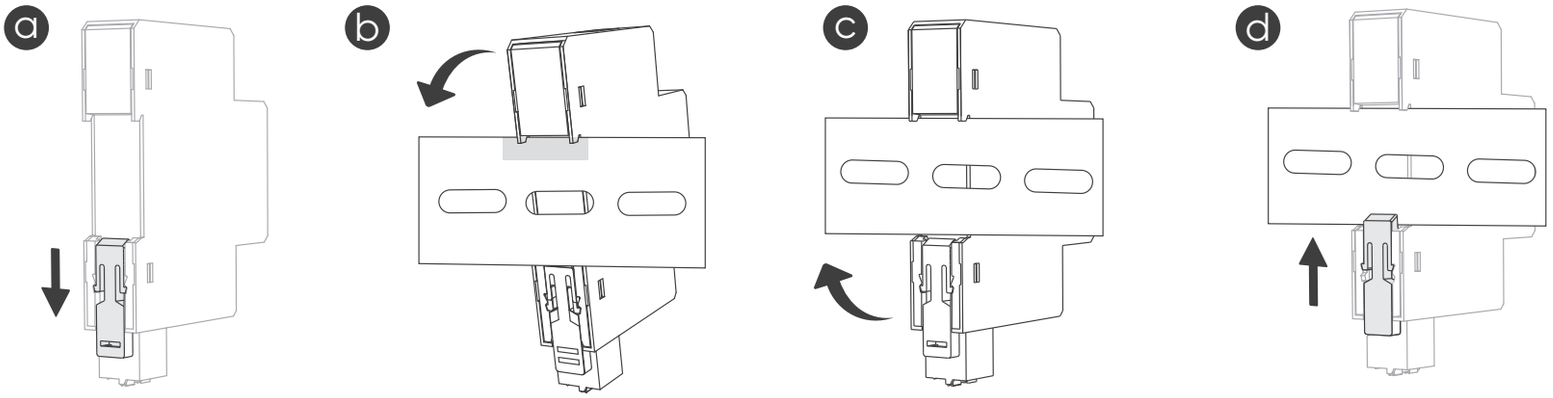

VERDRAHTUNG

Sicherheitshinweise

WARNUNG	• Die Verkabelung sollte von einer qualifizierten Elektrofachkraft durchgeführt werden. • Schalten Sie die Hauptstromversorgung aus, bevor Sie den Stromwandler (CT) installieren.

ACHTUNG	• Betreiben Sie einen Stromwandler niemals im Leerlauf, wenn der Leiter unter Spannung steht. • Dies kann gefährlich hohe Spannungen induzieren.

Typisches Verdrahtungsdiagramm

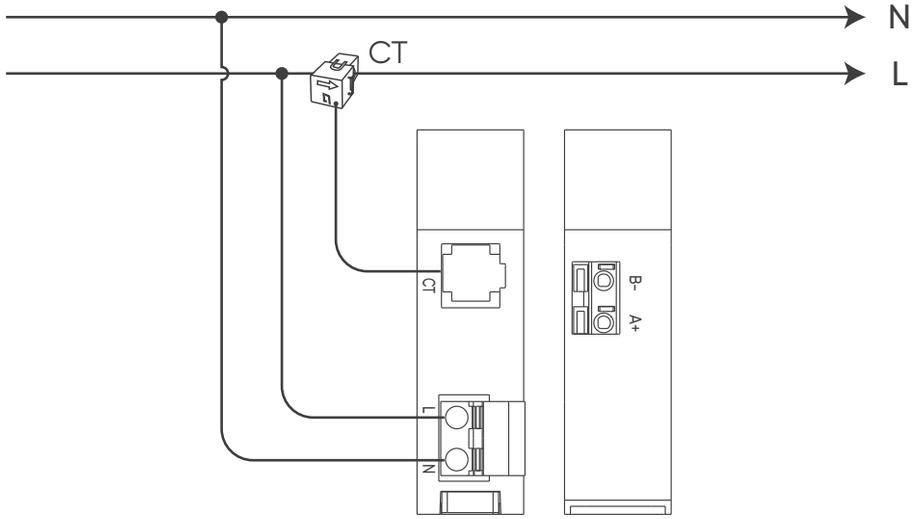

Installationsverfahren

❶ Verbinden Sie die L- und N-Leiter vom Netz mit den entsprechenden Klemmen an der Unterseite des Geräts.

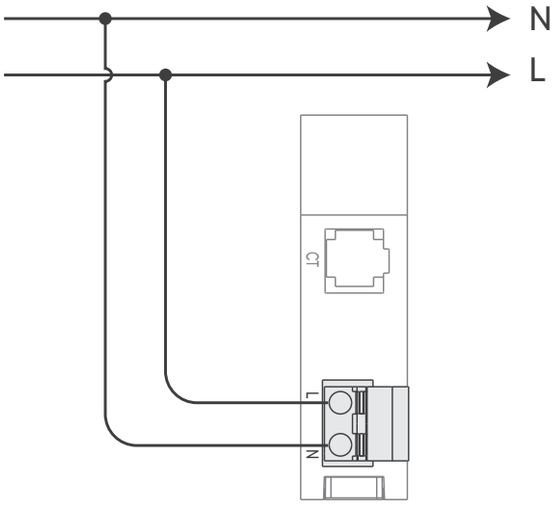

❷ Öffnen Sie den Stromwandler (CT) und installieren Sie ihn an der Phasenleitung. Öffnen Sie jeden Split-Core-Stromwandler mithilfe des Rastmechanismus. Montieren Sie die Stromwandler nicht am Neutralleiter. Führen Sie nicht mehrere Leiter durch einen Stromwandler.

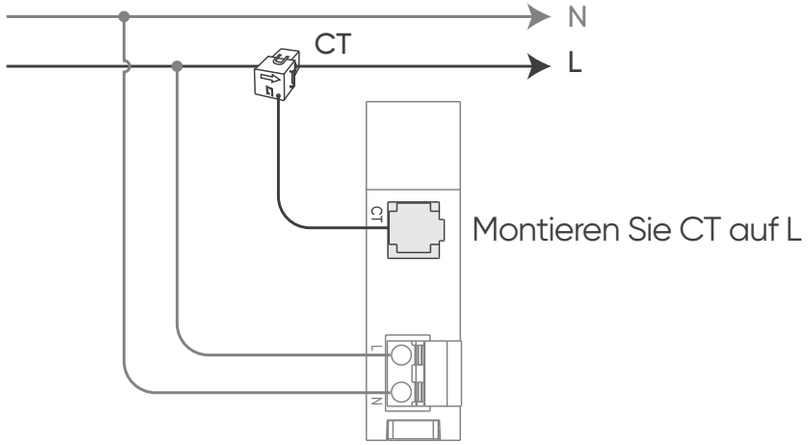

❸ Orientierung prüfen
Stellen Sie sicher, dass der Richtungspfeil auf jedem Stromwandler zeigt: Vom Netz zur Last für Importmessungen
Eine falsche Ausrichtung führt zu negativen oder umgekehrten Messwerten.

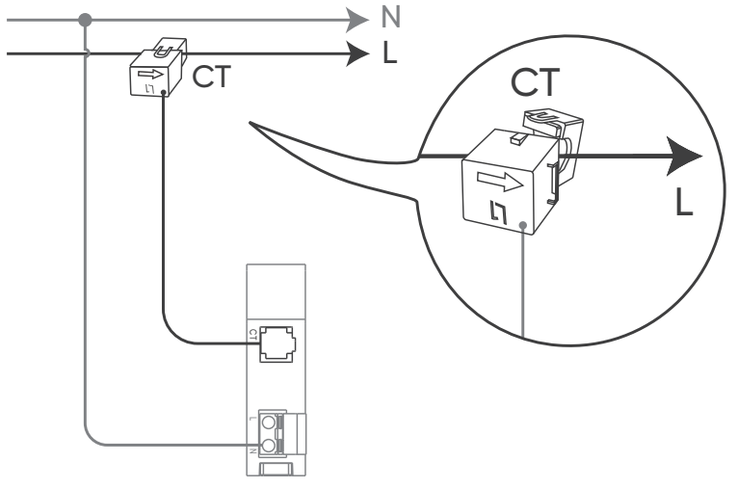

❹ Schließen Sie den Stromwandler fest
Schließen Sie ihn, bis ein deutliches "Klicken" zu hören ist.
Stellen Sie sicher, dass der Magnetkern vollständig geschlossen ist und keine sichtbare Lücke vorhanden ist.

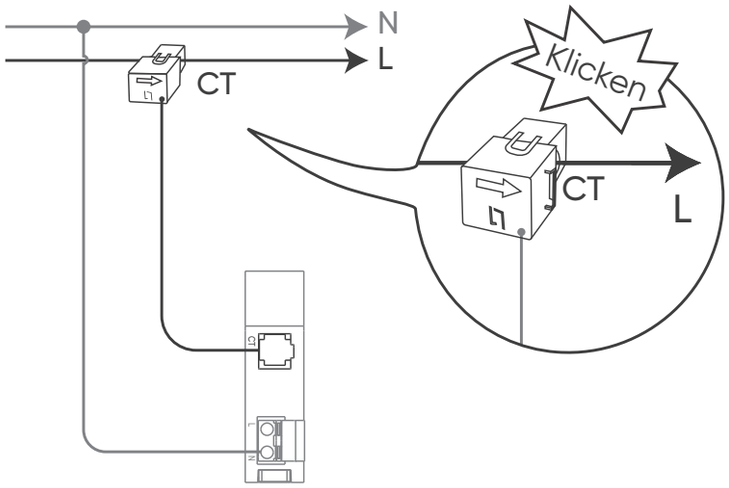

❺ Stromwandlerkabel verlegen
Verlegen Sie die Stromwandlerkabel ordentlich:
- Vermeiden Sie scharfe Biegungen oder Zugbelastungen.
- Halten Sie Abstand zu stromführenden Sammelschienen.
- Vermeiden Sie nach Möglichkeit eine parallele Verlegung zu Stromkabeln.

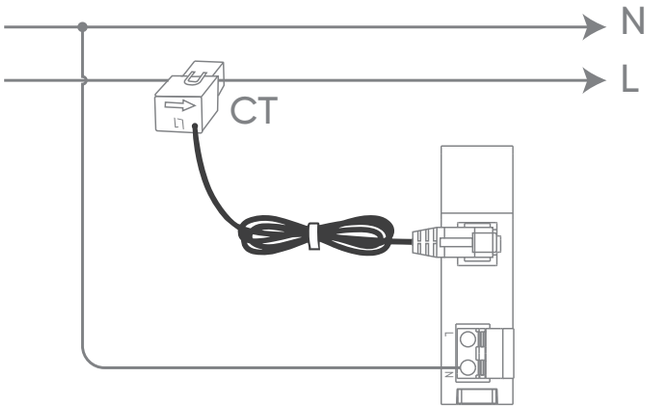

❻ Stellen Sie die Stromversorgung wieder her und prüfen Sie, ob die LED-Anzeigen blinken.

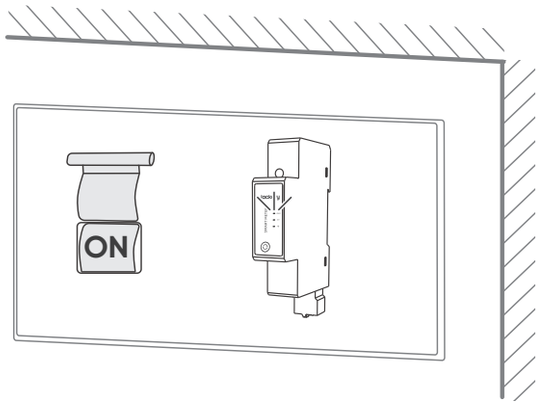

KOPPLUNG MIT BALKONKRAFTWERK MIT SPEICHER

1. Nach der Installation fügen Sie das Gerät in der Jackery-App hinzu, indem Sie den QR-Code auf dem Zählerlesegerät scannen.
2. Geben Sie den WLAN-Namen und das Passwort für die Netzwerkkonfiguration ein.
3. Sobald der Vorgang abgeschlossen ist, können Sie den Betriebsstatus des Geräts direkt in der App einsehen.

FEHLERBEHEBUNG

Problem	Lösung
Stromwandler (CT) falsch herum oder nicht fest installiert	• Überprüfen Sie die Ausrichtung des Stromwandlers (CT) gemäß Installations-diagramm. • Stellen Sie sicher, dass die Klemmen fest angezogen sind. • Bei Bedarf neu installieren
Falsche Zählerverdrahtung; L und N vertauscht; LED leuchtet nicht.	• Überprüfen Sie die Verdrahtungsanschlüsse sorgfältig. • Stellen Sie sicher, dass L und N an die richtigen Klemmen angeschlossen sind. • Ziehen Sie die Schrauben fest. • Überprüfen Sie die Verdrahtung und die Stromversorgung erneut, wenn die LED aus bleibt.
Das Messgerät kann nicht mit der App verbunden werden.	• Prüfen Sie die WLAN LED-Anzeige. • Drücken Sie die Reset-Taste für 3 s (Soft-Reset) oder 10 s (Werksreset). • Verbinden Sie das Messgerät erneut mit der App. • Stellen Sie sicher, dass das WLAN-Netzwerk stabil ist und in Reichweite liegt.

WARTUNG

Unter normalen Betriebsbedingungen ist nur minimale Wartung erforderlich.

EMPFEHLUNGEN FÜR REGELMÄßIGE INSPEKTIONEN

• Vor der Wartung die Stromversorgung trennen.
• Überprüfen Sie die Anschlüsse auf Korrosion oder Lockerheit.
• Entfernen Sie Staubablagerungen.
• Überprüfen Sie das Gerät regelmäßig in Umgebungen mit starken Vibrationen.

REINIGUNGSHINWEISE

• Nur mit einem trockenen Tuch abwischen.
• Verwenden Sie kein Wasser oder chemische Reinigungsmittel.
• Bei Wasserkontakt muss das Gerät sofort vom Strom getrennt und gründlich getrocknet werden.
• Bei Verdacht auf Feuchtigkeit im Inneren wird eine Werkswartung empfohlen.

Für Reparaturen senden Sie das Produkt an Jackery oder einen autorisierten Händler.

TECHNISCHE SPEZIFIKATIONEN

Elektrische Spezifikationen

Nennspannung	230 V AC
Spannungsbereich	100–277 V AC
Frequenz	50 / 60 Hz

Genauigkeit

Stromversorgung	±1%
Wirkenergie	±1 % (IEC 62053-21 Klasse 1)

Mechanische Spezifikationen

Nettogewicht	≈ 68 g
Schutzart	IP51 Vorderseite / IP20 Gesamtgerät
Montage	35-mm-Hutschiene
Abmessungen (T × H × B)	94,5 × 19 × 68,5 mm
Gehäuse	UL94-V0 flammhemmend

Umweltbedingungen

Betriebstemperatur	–40 °C bis +70 °C
Lagertemperatur	–40 °C bis +85 °C
Betriebsfeuchte	≤ 95 % rF
Höhe über Meeresspiegel	≤ 2000 m
Verschmutzungsgrad	II
Vibrationsfestigkeit	IEC 60068-2-6

Sicherheit & Konformität

EMC	IEC 61000-4 / EN55032 Klasse B
Sicherheit	IEC 61010-1 CAT III
Überspannung	CAT III
Schutzklasse	II

Funkspezifikationen

Frequenzband	2,4 – 2,5 GHz
Reichweite	Innenbereich ≤ 30 m; Außenbereich ≤ 50 m

GARANTIE

Details zur Produktgarantie finden Sie unter eu.Jackery.com.

INFORMATIONS DE SÉCURITÉ

INFORMATION POUR VOTRE PROPRE SÉCURITÉ

Ce manuel ne couvre pas toutes les mesures de sécurité pour chaque scénario d'installation possible. Il contient des informations de sécurité essentielles qui doivent être observées pour éviter les blessures personnelles et les dommages à l'équipement.
Les instructions de sécurité sont signalées par un triangle d'avertissement et associées à un niveau de danger.

PERSONNEL QUALIFIÉ

L'installation, le câblage, la mise en service et la maintenance ne doivent être effectués que par **du personnel qualifié**. Le personnel qualifié est défini comme les personnes autorisées à installer, mettre en service, mettre à la terre et étiqueter les équipements électriques conformément aux normes de sécurité applicables.

MANIPULATION CORRECTE

Un transport, un stockage, une installation et un fonctionnement corrects sont essentiels pour des performances sûres et fiables.
Le non-respect des consignes de sécurité peut entraîner des blessures graves, la mort ou des dommages à l'équipement.

- Utiliser uniquement des outils isolés.
- Ne pas connecter le câblage lorsque le circuit est sous tension.
- Installer l'appareil uniquement dans des environnements secs et protégés.
- Ne pas installer l'appareil dans des atmosphères explosives ni dans des environnements présentant une quantité excessive de poussière, de moisissures ou d'insectes.
- S'assurer que les conducteurs sont adaptés au courant nominal.
- Vérifier le câblage correct avant d'appliquer l'alimentation.
- Ne pas toucher les bornes ou les pinces de transformateur de courant avec les mains nues ou des objets métalliques.
- Toujours installer les couvercles de protection après le câblage.
- Ne jamais briser les scellés ou ouvrir le boîtier. Cela annule la garantie.
- Éviter les chocs mécaniques ou de faire tomber l'appareil.
- Le compteur doit être monté à l'intérieur d'un tableau électrique ou d'une armoire, sur un rail DIN.
- Installer un disjoncteur en amont avec un calibre approprié.
- Un dispositif de déconnexion doit être installé près du compteur et clairement étiqueté.
- La section des câbles doit correspondre au disjoncteur installé.

SIGNIFICATION DES SYMBOLES

Symbole	Signification
⚠ ATTENTION	Pratiques dangereuses pouvant entraîner des blessures graves, la mort et/ou des dommages matériels.
⚠ ATTENTION	Pratiques dangereuses pouvant entraîner des blessures personnelles et/ou des dommages matériels.
⚠ NOTE	Pratiques dangereuses pouvant entraîner des dommages à l'équipement, la perte de données, une détérioration des performances ou des résultats imprévus.
⚠ ASTUCE	Complète les informations importantes ou les conseils d'utilisation dans le texte.

SYMBOLES D'AVERTISSEMENT

	Indique un danger potentiel ou une situation nécessitant de la prudence.		
	Risque de choc électrique.		Usage intérieur uniquement.
	Indique que le produit est de **classe II**, conçu avec une **double isolation** ou une isolation renforcée.		Le produit est recyclable ou conforme aux normes environnementales.
	Ce symbole indique que le produit ne doit pas être jeté avec les ordures ménagères et doit être apporté à un point de collecte désigné pour le recyclage. Une élimination et un recyclage appropriés peuvent contribuer à protéger l'environnement. Pour plus d'informations sur l'élimination et le recyclage de ce produit, contactez votre collectivité locale, votre service d'élimination des déchets ou votre revendeur.		

DÉCLARATION DE CONFORMITÉ

CE	Le Jackery Smart Meter 1 Phase (JA-IOT1PA) avec Bluetooth et Wi-Fi est conforme aux exigences essentielles et aux autres dispositions pertinentes de la directive RED 2014/53/UE. Le texte complet de la déclaration de conformité de l'UE est disponible à l'adresse suivante : https://eu.jackery.com/.

CONTENU DE LA BOÎTE

Smart Meter 1 Phase ×1

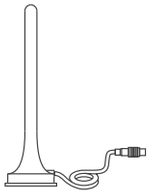

Antenne externe ×1

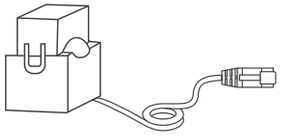

Transformateur de courant externe (TC) ×1

Manuel d'utilisateur ×1

PRÉSENTATION DU PRODUIT

Le **Jackery Smart Meter 1 Phase (SEM1)** est un compteur d'énergie intelligent monophasé à montage sur rail DIN avec Wi-Fi intégré.Il prend en charge la mesure en temps réel de :

- Tension / Courant
- Puissance / Facteur de puissance
- Fréquence
- Énergie active et réactive
- Importation / Exportation d'Énergie

ATTENTION	Ce compteur intelligent est recommandé pour une utilisation dans les circuits monophasés.

COMPOSANTS DE L'APPAREIL

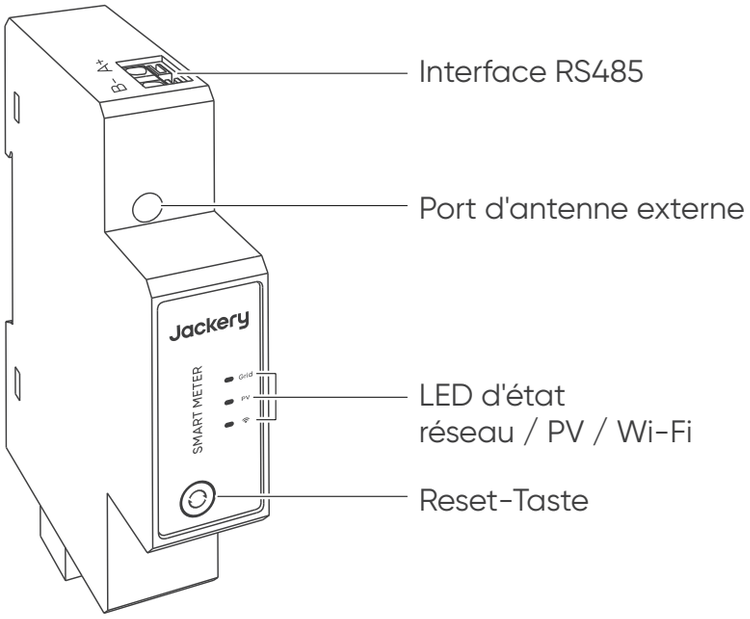

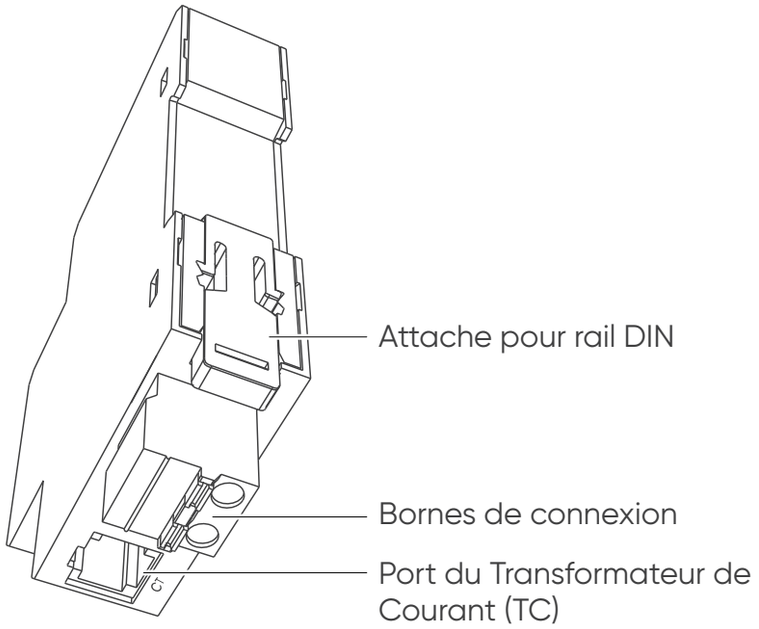

DIMENSIONS

94,5 × 19 × 68,5 mm (H × L × P)

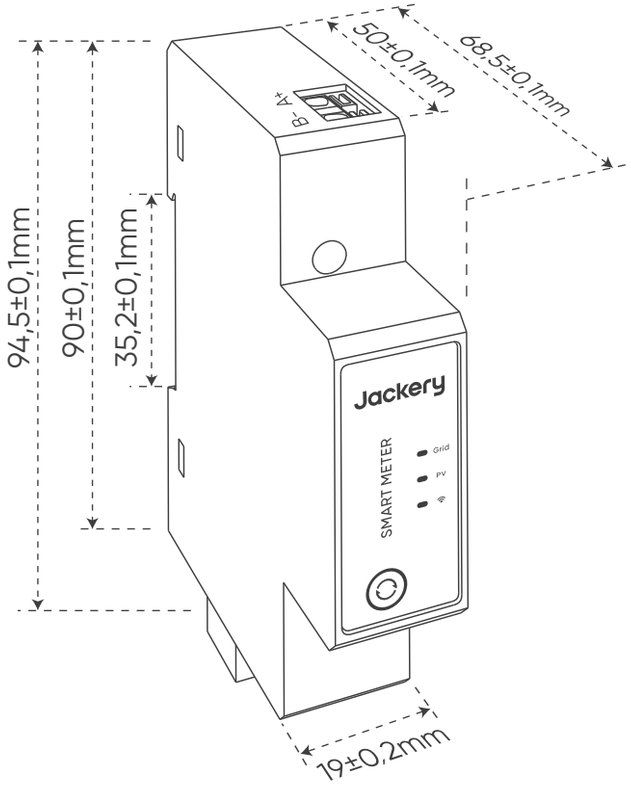

INDICATEURS LED

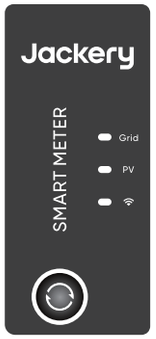

Indicateur	Statut	Description
LED de grille (Rouge)	Clignotement (1 s allumé / 1 s éteint)	Aucun courant détecté par le TC côté réseau.
	Marche (allumé en continu)	Courant détecté en sens direct ; le réseau électrique fournit de l'énergie au domicile.
PV LED (Green)	Arrêt	Le réseau fournit de l'électricité (la LED Réseau est allumée).
	Marche (allumé en continu)	Courant inverse détecté ; le système photovoltaïque alimente la maison.
LED Wi-Fi (Bleu)	Clignotement (2 s allumé / 1 s éteint)	Configuration du réseau en cours.
	Flash (toutes les 500 ms)	Configuration du réseau terminée. En attente de connexion à la Système de Batterie Solaire.
	Marche (allumé en continu)	Réseau configuré et connecté.

BOUTON DE RÉINITIALISATION

Fonctionnement	Funktion
Appuyer et maintenir pendant 3 secondes	Pour activer le Bluetooth
Appuyer et maintenir pendant 10 secondes	Pour réinitialiser les paramètres de configuration du réseau

INSTALLATION

MONTAGE SUR RAIL DIN

Consignes de sécurité

ATTENTION	• L'installation doit être effectuée par un électricien qualifié. • Coupez l'alimentation électrique principale avant d'installer le TC. • Respectez tous les codes électriques locaux et les règlements de sécurité pendant l'installation.

Procédure d'installation

1. Coupez l'alimentation électrique principale.

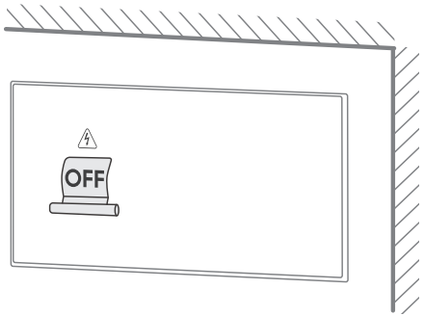

2. Retirez la plaque frontale du panneau de disjoncteurs.

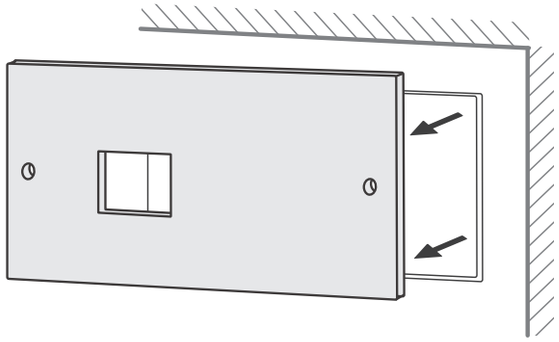

3. Fixez l'appareil sur un rail DIN standard de **35 mm**.
   a. Tirez vers le bas la languette arrière pour déverrouiller le mécanisme de fixation.
   b. Accrochez la fente supérieure du compteur sur le rail DIN.
   c. Appuyez sur la partie inférieure vers l'intérieur jusqu'à ce qu'elle se verrouille en place.
   d. Poussez la patte arrière vers le haut pour fixer le compteur.

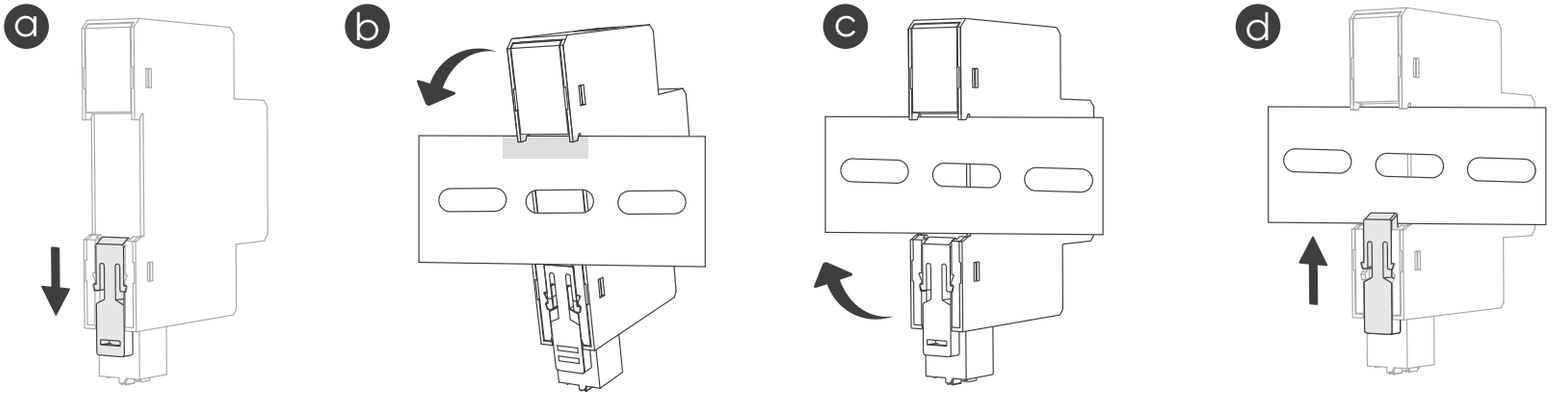

CÂBLAGE

Consignes de sécurité

AVERTISSEMENT	• Le câblage doit être effectué par un électricien qualifié. • Coupez l'alimentation principale avant d'installer le transformateur de courant (TC).
ATTENTION	• Ne jamais mettre un TC en circuit ouvert lorsque le conducteur est sous tension. • Cela peut provoquer une tension dangereusement élevée.

Schéma de câblage typique

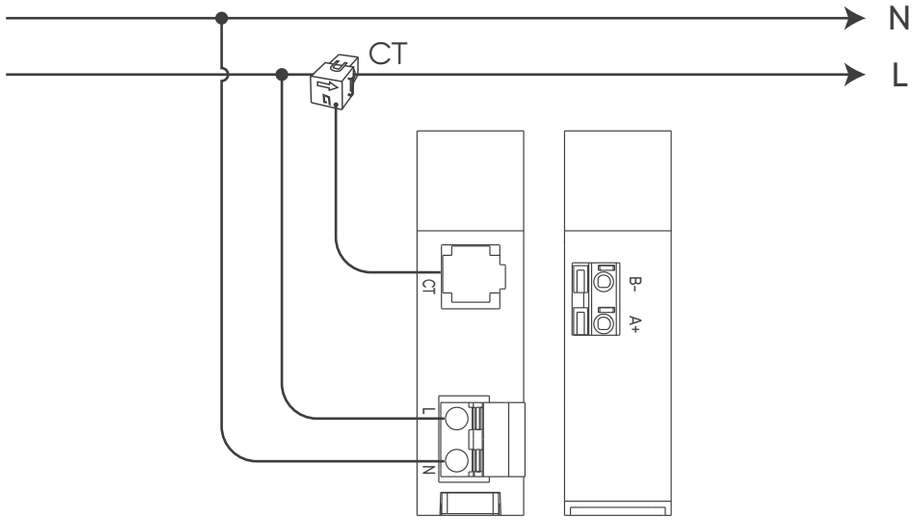

Procédure d'installation

1. Connectez les fils L et N du réseau aux bornes correspondantes situées au bas de l'appareil.

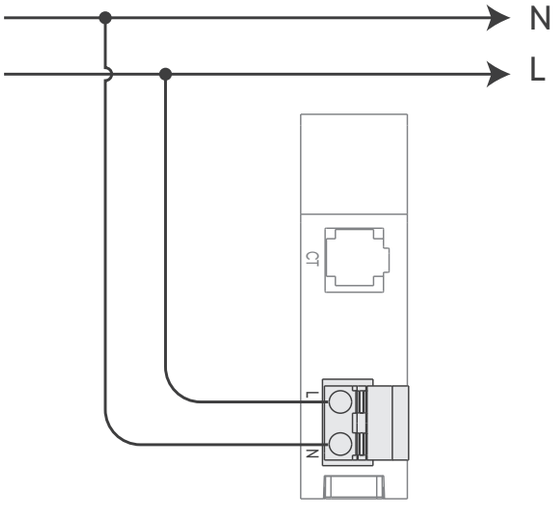

2. Ouvrez le TC et installez le TC sur la ligne de phase. Ouvrez chaque transformateur de courant à noyau fendu en utilisant le mécanisme de verrouillage. Ne pas installer les TC sur le conducteur neutre. Ne passez pas plusieurs fils à travers un seul TC.

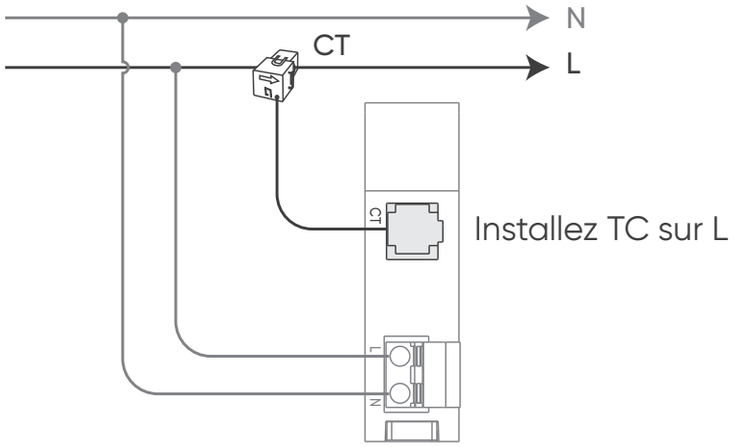

❸ Vérifier l'orientation
Assurez-vous que la flèche directionnelle sur chaque TC pointe : Du réseau vers la charge pour la mesure d'importation
Une direction incorrecte entraînera des lectures négatives ou inversées.

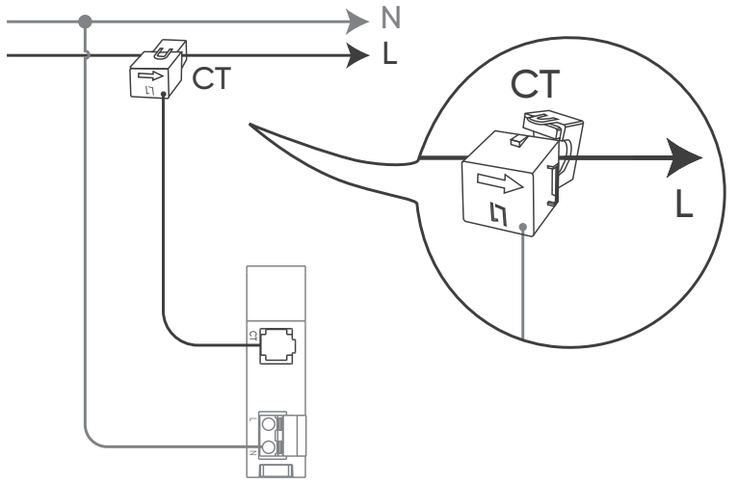

❹ Fermez fermement le TC.
Fermez jusqu'à entendre un "clic" distinct.
Assurez-vous que le noyau magnétique est complètement fermé sans espace visible.

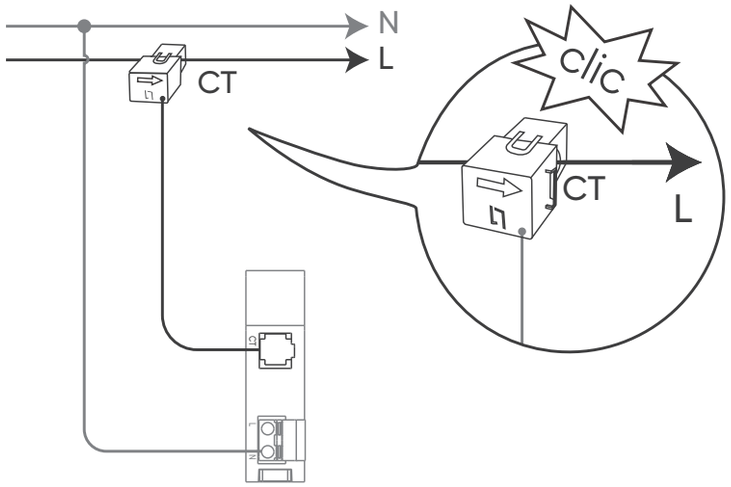

❺ Acheminement des câbles du TC
Acheminez les câbles du TC proprement :
- Évitez les virages serrés ou la tension.
- Éloignez-les des barres omnibus sous tension.
- Évitez, si possible, un acheminement parallèle avec les câbles d'alimentation.

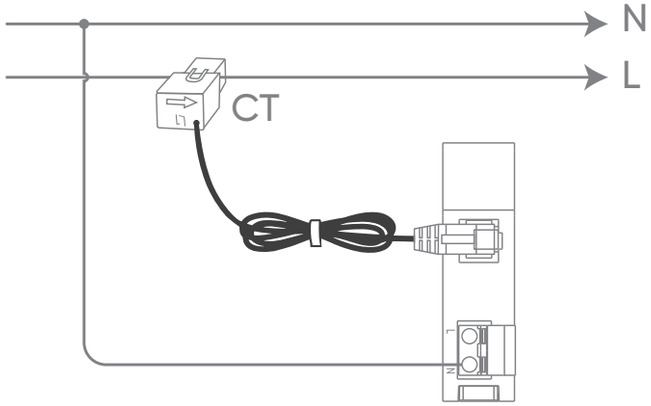

❻ Rétablissez l'alimentation et vérifiez si les voyants LED clignotent.

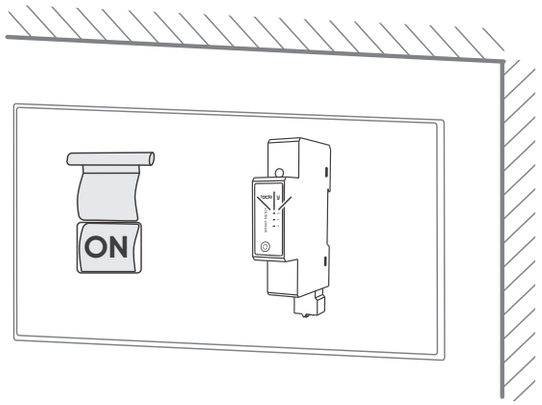

APPAIRAGE AVEC LE SYSTÈME DE BATTERIE SOLAIRE

1. Après l'installation, ajoutez l'appareil dans l'application Jackery en scannant le code QR sur le lecteur de compteur.
2. Entrez le nom et le mot de passe du Wi-Fi pour la configuration réseau.
3. Une fois terminé, vous pouvez visualiser l'état de fonctionnement de l'appareil directement dans l'application.

DÉPANNAGE

Problème	Solution
TC installé à l'envers ou desserré	• Vérifiez l'orientation des TC conformément au schéma d'installation. • Assurez-vous que les bornes sont solidement fixées. • Réinstaller si nécessaire.
Câblage du compteur incorrect ; L et N inversés ; LED non allumée	• Vérifiez soigneusement les connexions des câbles. • Vérifiez que L et N sont bien connectés aux bornes appropriées. • Serrez les vis. • Revérifiez le câblage et l'alimentation si la LED reste éteinte.
Impossible de connecter le compteur à l'application	• Vérifiez l'indicateur LED du Wi-Fi. • Appuyez sur le bouton de réinitialisation pendant 3 secondes (réinitialisation logicielle) ou 10 secondes (réinitialisation usine). • Reconnectez le compteur à l'application. • Assurez-vous que le réseau Wi-Fi est stable et à portée.

ENTRETIEN

Dans des conditions de fonctionnement normales, un entretien minimal est requis.

RECOMMANDATIONS D'INSPECTION RÉGULIÈRE

• Débranchez l'alimentation avant toute maintenance.
• Vérifiez les bornes pour détecter toute corrosion ou tout desserrage.
• Enlevez l'accumulation de poussière.
• Inspectez régulièrement l'appareil dans les environnements à fortes vibrations.

INSTRUCTIONS DE NETTOYAGE

• Nettoyer uniquement avec un chiffon sec.
• N'utilisez pas d'eau ou de produits nettoyants chimiques.
• En cas de contamination par l'eau, l'alimentation électrique doit être coupée immédiatement et l'appareil soigneusement séché.
• Si une humidité interne est suspectée, il est recommandé de faire vérifier l'appareil par le fabricant.

Pour toute réparation, retournez le produit à Jackery ou à un distributeur agréé.

SPÉCIFICATIONS TECHNIQUES

Spécifications électriques

Tension nominale	230 V CA
Plage de tension	100–277 V CA
Fréquence	50 / 60 Hz

Précision

Puissance	± 1 %
Énergie active	±1 % (classe 1 IEC 62053-21)

Spécifications mécaniques

Poids Net	≈ 68 g
Protection	IP51 Avant / IP20 Global
Montage	Rail DIN 35 mm
Dimensions (L × H × l)	94,5 × 19 × 68,5 mm
Boîtier	Ignifuge UL94-V0

Spécifications environnementales

Température de fonctionnement	De -40 °C à +70 °C
Température de stockage	–40 °C à +85 °C
Humidité de fonctionnement	≤ 95 % HR
Altitude	≤ 2000 m
Degré de pollution	II
Résistance aux vibrations	IEC 60068-2-6

Sécurité et conformité

CEM	IEC 61000-4 / EN55032 Classe B
Sécurité	IEC 61010-1 CAT III
Surtension	CAT III
Classe de protection	II

Spécifications sans fil

Bande	2.4 – 2.5 GHz
Portée	Intérieur ≤ 30 m; Extérieur ≤ 50 m

GARANTIE

Pour plus d'informations sur la garantie du produit, visitez eu.Jackery.com.

VEILIGHEIDSINFORMATIE

INFORMATIE VOOR UW EIGEN VEILIGHEID

Deze handleiding behandelt niet alle veiligheidsmaatregelen voor elke mogelijke installatiescenario. Het bevat essentiële veiligheidsinformatie die moet worden nageleefd om persoonlijk letsel en schade aan apparatuur te voorkomen.
De veiligheidsinstructies zijn gemarkeerd met een waarschuwingsdriehoek en voorzien van een gevarenniveau.

GEKWALIFICEERD PERSONEEL

Installatie, bedrading, inbedrijfstelling en onderhoud mogen alleen worden uitgevoerd door **gekwalificeerd personeel**. Gekwalificeerd personeel wordt gedefinieerd als personen die bevoegd zijn om elektrische apparatuur te installeren, in bedrijf te stellen, te aarden en te labelen volgens de toepasselijke veiligheidsnormen.

CORRECTE BEHANDELING

Correct transport, opslag, installatie en bediening zijn essentieel voor veilige en betrouwbare prestaties.
Het niet naleven van veiligheidsinstructies kan leiden tot ernstig letsel, overlijden of schade aan apparatuur.

- Gebruik alleen geïsoleerd gereedschap.
- Sluit geen bedrading aan terwijl het circuit onder spanning staat.
- Installeer het apparaat alleen in droge en beschermde omgevingen.
- Installeer het niet in explosieve atmosferen of omgevingen met overmatig stof, schimmel of insecten.
- Zorg ervoor dat de geleiders geschikt zijn voor de nominale stroom.
- Controleer de correcte bedrading voordat u spanning aanlegt.
- Raak de aansluitklemmen of CT-klemmen niet aan met blote handen of metalen voorwerpen.
- Plaats altijd beschermhoezen na het bedraden.
- Verbreek nooit de zegels en open de behuizing niet. Hierdoor vervalt de garantie.
- Voorkom mechanische schokken en laat het apparaat niet vallen.
- De meter moet worden gemonteerd in een verdeelkast of kast op een DIN-rail.
- Installeer een stroomopwaartse stroomonderbreker met een geschikte nominale waarde.
- Plaats dient een ontkoppelingsapparaat in de buurt van de meter en zorg ervoor dat dit duidelijk is gemarkeerd.
- De kabelgrootte moet overeenkomen met de geïnstalleerde stroomonderbreker.

BETEKENIS VAN SYMBOLEN

Symbool	Betekenis
⚠ WAARSCHUWING	Gevaarlijke handelingen die kunnen leiden tot ernstig letsel, overlijden en/of materiële schade.
⚠ OPGELET	Gevaarlijke praktijken die kunnen leiden tot persoonlijk letsel en/of schade aan eigendommen.
⚠ OPMERKING	Gevaarlijke praktijken die kunnen leiden tot schade aan apparatuur, gegevensverlies, slechtere prestaties of onverwachte resultaten.
⚠ TIP	Vult de belangrijke informatie of bedieningstips in de tekst aan.

WAARSCHUWINGSSYMBOLEN

	Wijst op een mogelijk gevaar of een situatie waarin voorzichtigheid geboden is.		
	Risico op elektrische schok.		Alleen voor binnengebruik.
	Geeft aan dat het product **Klasse** II is en is ontworpen met **dubbele isolatie** of versterkte isolatie.		Het product is recyclebaar of milieuvriendelijk.
	Dit symbool geeft aan dat het product niet als huishoudelijk afval mag worden weggegooid en naar een aangewezen inzamelingspunt voor recycling moet worden gebracht. Een juiste afvalverwerking en recycling dragen bij aan een beter milieu. Voor meer informatie over de verwijdering en recycling van dit product, neem contact op met uw gemeente, afvalverwerkingsdienst of leverancier.		

CONFORMITEITSVERKLARING

CE	Jackery Slimme meter 1-fase (JA-IOT1PA) met Bluetooth en wifi voldoet aan de essentiële vereisten en andere relevante bepalingen van de R&TTE-richtlijn 2014/53/EU. De volledige tekst van de EU-conformiteitsverklaring is beschikbaar op het volgende adres: https://eu.jackery.com/.

WAT ZIT ER IN DE DOOS

Slimme meter 1-fase × 1

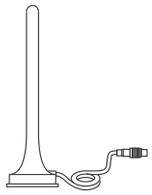

Externe antenne ×1

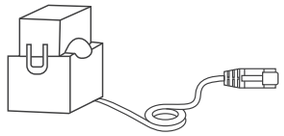

Externe stroomtransformator (CT) × 1

Gebruikershandleiding × 1

PRODUCTINTRODUCTIE

De **Jackery Slimme meter 1-fase (SEM1)** is een enkelfasige DIN-rail-gemonteerde slimme energiemeter met geïntegreerde wifi. Het ondersteunt realtime metingen van:

- Spanning/Stroom
- Vermogen/Arbeidsfactor
- Frequentie
- Actieve en reactieve energie
- Import/Export van energie

OPGELET	Deze slimme meter is aanbevolen voor gebruik in enkelfasige circuits.

ONDERDELEN VAN APPARAAT

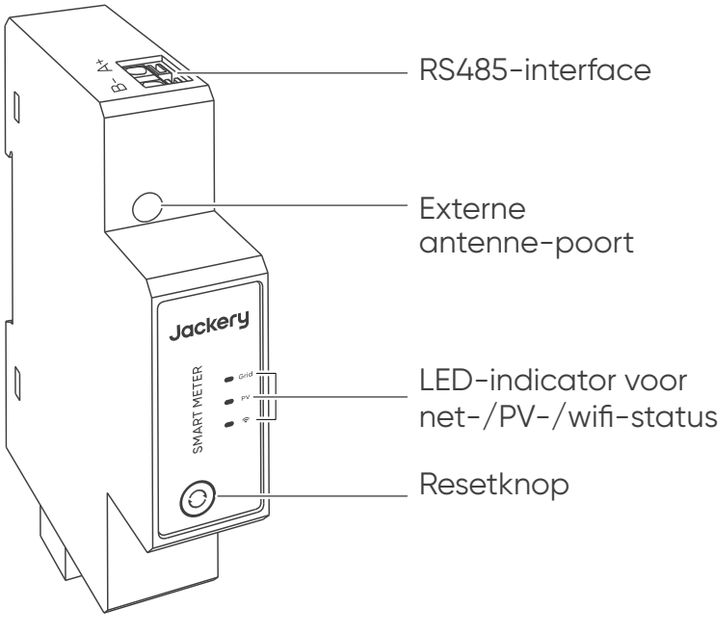

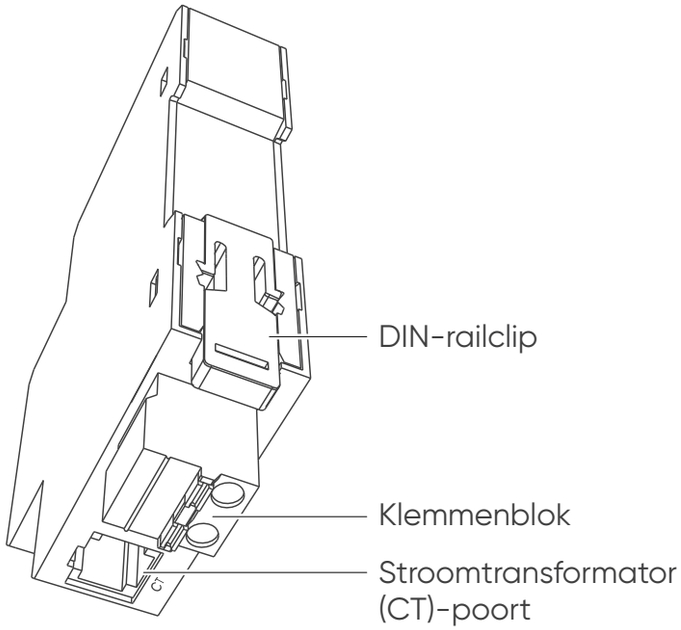

AFMETINGEN

94.5 × 19 × 68.5 mm (H × B × D)

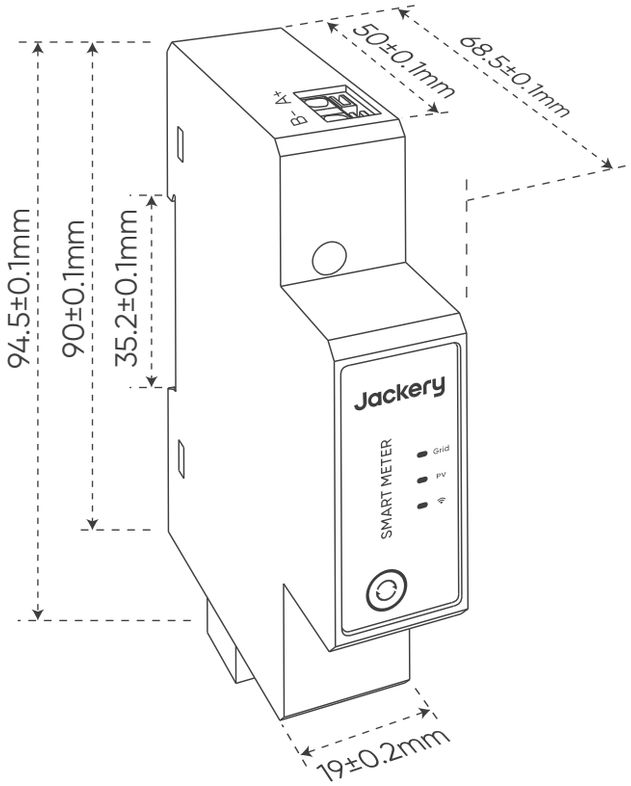

LED-INDICATOREN

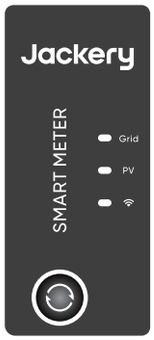

Indicator	Status	Beschrijving
LED voor netstroom (rood)	Knipperen (1 s aan / 1 s uit)	Er wordt geen stroom gedetecteerd door de CT aan de netzijde.
	Aan (vast)	Voortgaande stroom gedetecteerd; het openbare elektriciteitsnet levert stroom aan het huis.
PV LED (groen)	Uit	Het net levert stroom (LED voor netstroom is aan).
	Aan (vast)	Er is omgekeerde stroom gedetecteerd; het PV-systeem levert stroom aan de woning.
LED voor wifi (blauw)	Knipperen (2 s aan / 1 s uit)	Netwerkconfiguratie in uitvoering.
	Knipperen (elke 500 ms)	Netwerkconfiguratie voltooid. Wachten op verbinding met het Plug In Thuisbatterij Systeem.
	Aan (vast)	Netwerk geconfigureerd en verbonden.

RESETKNOP

Bediening	Functie
3 seconden ingedrukt houden	Om Bluetooth in te schakelen
10 seconden ingedrukt houden	Om de parameters van de netwerkconfiguratie te resetten

INSTALLATIE

DIN-RAILBEVESTIGING

Veiligheidsinstructies

WAARSCHUWING	• De installatie moet worden uitgevoerd door een gekwalificeerde elektricien. • Schakel de hoofdstroomvoorziening uit voordat u de CT installeert. • Volg tijdens de installatie alle lokale elektrische voorschriften en veiligheidsregels.

Installatieprocedure

1. Schakel de hoofdstroomvoorziening uit.

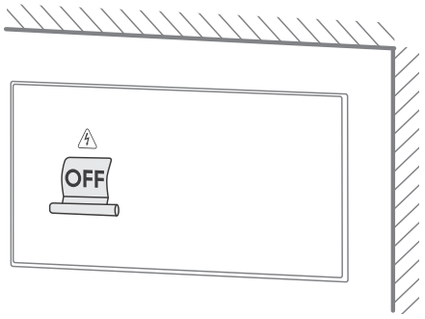

2. Verwijder de voorplaat van de verdeelkast.

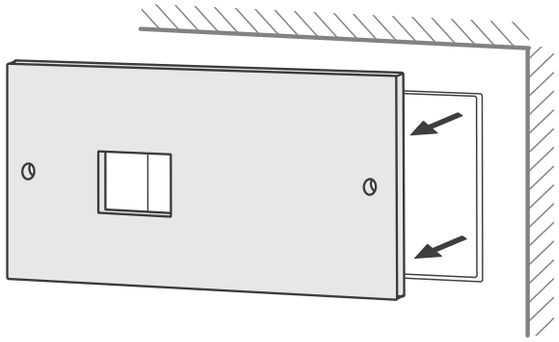

3. Monteer het apparaat op een standaard **35 mm DIN-rail**.
   a. Trek de achterste clip naar beneden om het bevestigingsmechanisme te ontgrendelen.
   b. Haak de bovenste gleuf van de meter op de DIN-rail.
   c. Druk het onderste deel naar binnen totdat het op zijn plaats klikt.
   d. Duw de achterste clip omhoog om de meter vast te zetten.

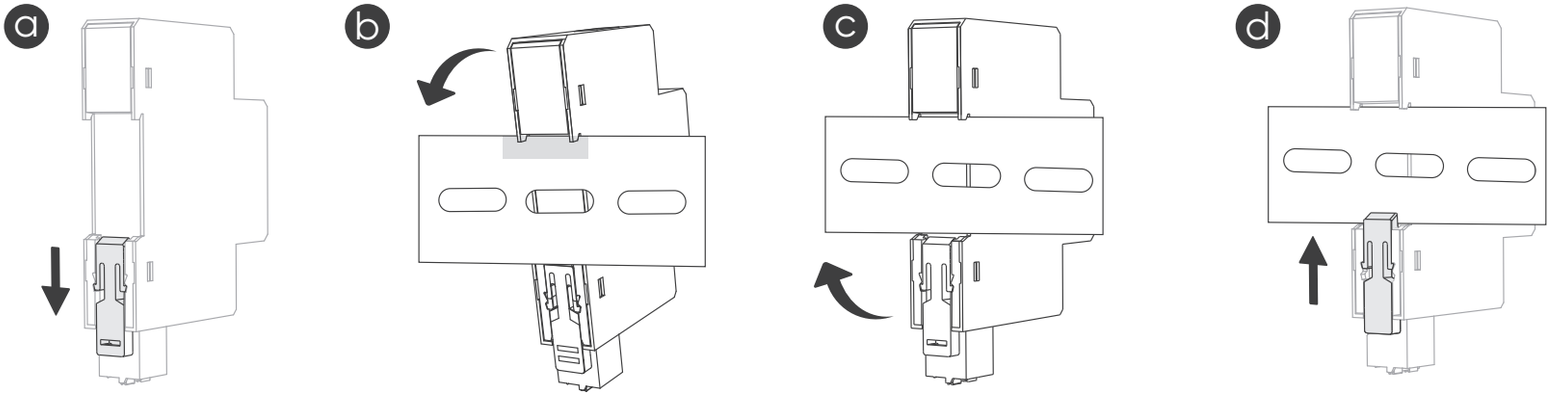

BEDRADING

Veiligheidsinstructies

WAARSCHUWING	• Bedrading dient te worden uitgevoerd door een gekwalificeerde elektricien. • Schakel de hoofdvoeding uit voordat u de stroomtransformator (CT) installeert.

OPGELET	• Sluit een CT nooit open als de geleider onder spanning staat. • Dit kan gevaarlijk hoge spanning veroorzaken.

Typisch bedradingsschema

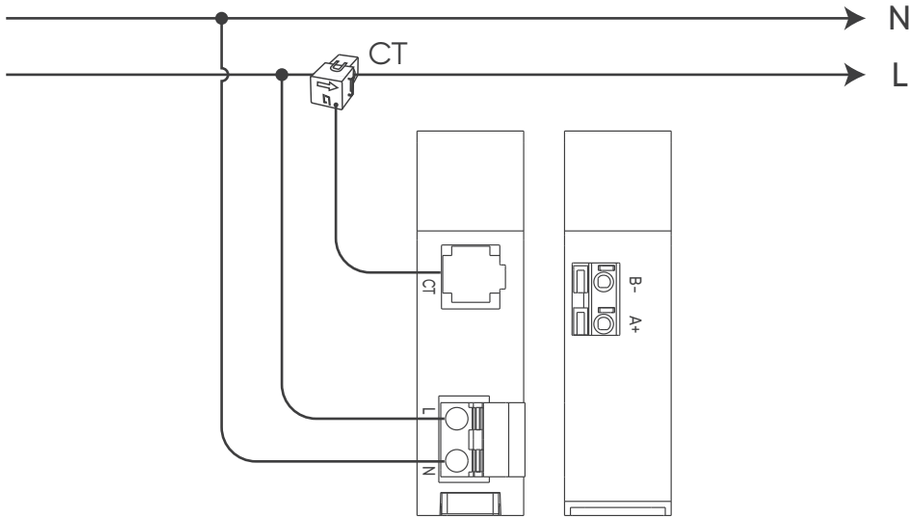

Installatieprocedure

1. Sluit de L- en N-draden van het net aan op de bijbehorende aansluitklemmen aan de onderkant van het apparaat.

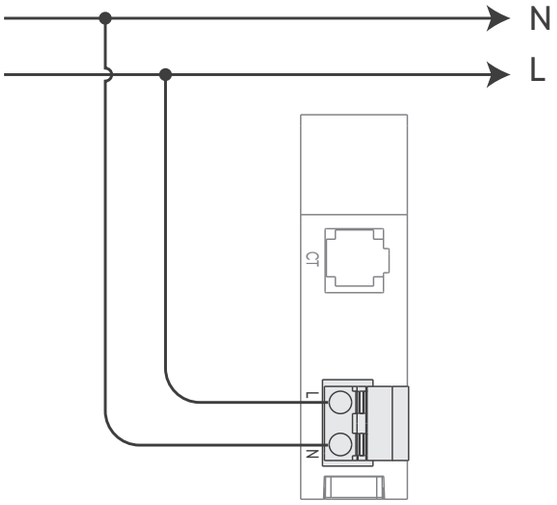

2. Open de CT en installeer de CT op de fasedraad. Open elke CT met gesplitste kern met behulp van het vergrendelingsmechanisme.
   Installeer CT's niet op de nulleider.
   Leid niet meerdere draden door één CT.

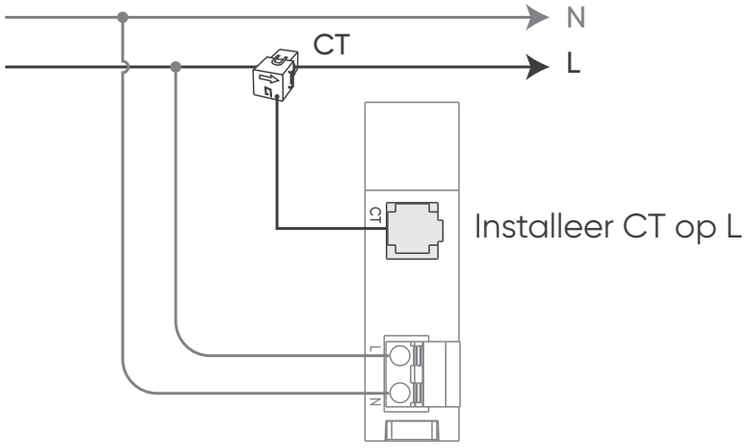

❸ Controleer de oriëntatie
Zorg ervoor dat de richtingspijl op elke CT wijst:
Van het net naar de belasting voor importmetingen
Een verkeerde richting resulteert in negatieve of omgekeerde metingen.

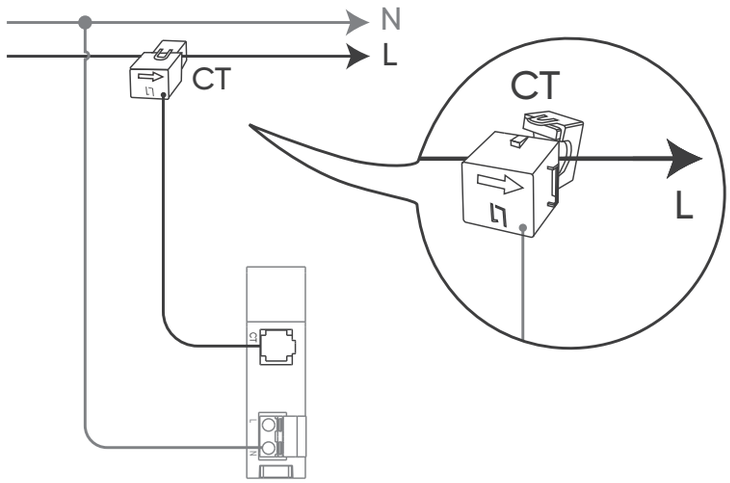

❹ Sluit de CT goed aan
Sluit het aan totdat u een duidelijke klik hoort.
Zorg ervoor dat de magnetische kern volledig gesloten is zonder zichtbare opening.

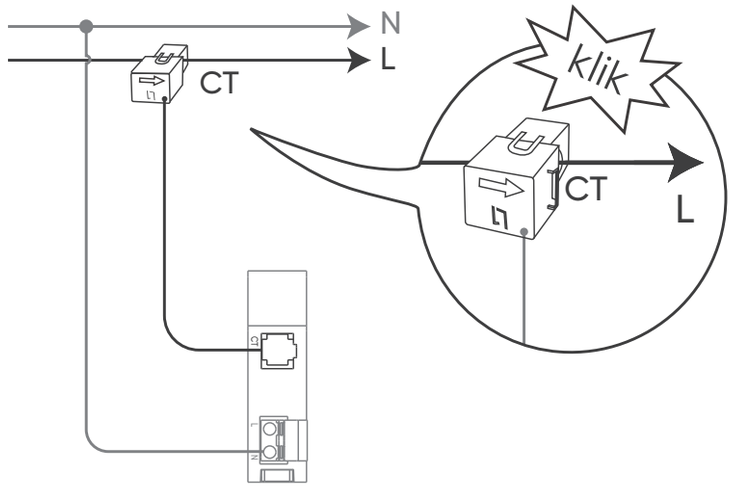

❺ Leg de CT-kabels aan
Leg de CT-kabels netjes aan:
- Vermijd scherpe bochten of spanning.
- Houd afstand van stroomvoerende stroomrails.
- Vermijd waar mogelijk parallelle leidingen met stroomkabels.

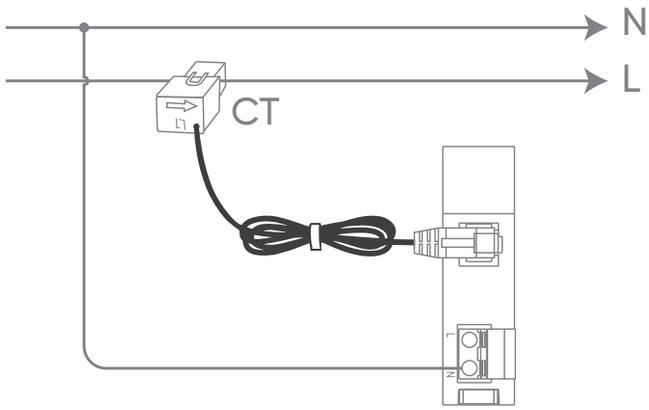

❻ Herstel de stroomvoorziening en controleer of de LED-indicatoren knipperen.

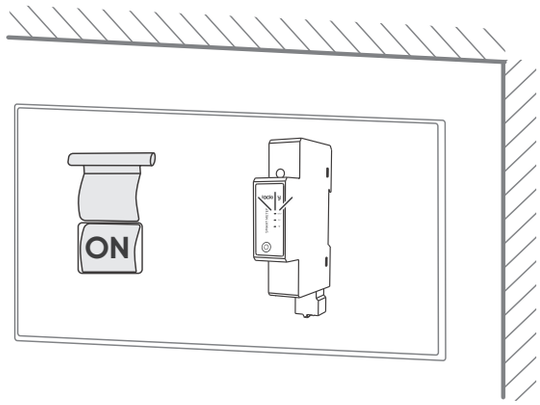

KOPPELEN MET SYSTÈME DE BATTERIE SOLAIRE

1. Na de installatie moet u het apparaat toevoegen in de <u>Jackery</u>-app door de QR-code op de opnemer te scannen.
2. Voer de wifi-naam en het wachtwoord in voor netwerkconfiguratie.
3. Na voltooiing kunt u de bedrijfsstatus van het apparaat direct in de app bekijken.

PROBLEEMOPLOSSING

Probleem	Oplossing
De CT is onjuist geïnstalleerd of zit los	• Controleer de oriëntatie van de CT volgens het installatieschema. • Zorg ervoor dat de aansluitklemmen stevig vastzitten. • Voer indien nodig de installatie opnieuw uit
Verkeerde aansluiting van de meter; L en N omgewisseld; LED brandt niet	• Controleer de bedrading zorgvuldig. • Bevestig dat L en N op de juiste aansluitklemmen zijn aangesloten. • Draai de schroeven vast. • Controleer de bedrading en voeding opnieuw als de LED uit blijft.
Kan de meter niet verbinden met de app	• Controleer de LED-indicator voor wifi. • Druk 3 seconden op de resetknop (zachte reset) of 10 seconden (fabrieksinstellingen herstellen). • Verbind de meter opnieuw met de app. • Zorg ervoor dat het wifi-netwerk stabiel is en binnen bereik.

ONDERHOUD

Onder normale bedrijfsomstandigheden is minimaal onderhoud vereist.

AANBEVELINGEN VOOR REGELMATIGE INSPECTIE

• Schakel de stroom uit voor onderhoud.
• Controleer de aansluitklemmen op corrosie of losheid.
• Verwijder stofophoping.
• Inspecteer regelmatig in omgevingen met veel trillingen.

REINIGINGSINSTRUCTIES

• Veeg alleen af met een droge doek.
• Gebruik geen water of chemische reinigingsmiddelen.
• Als waterverontreiniging optreedt, moet de stroom onmiddellijk worden verwijderd en moet het apparaat grondig worden gedroogd.
• Indien er vermoed wordt dat er sprake is van interne vochtigheid, wordt een onderhoudsbeurt in de fabriek aanbevolen.

Voor reparaties dient u het product te retourneren naar Jackery of een geautoriseerde distributeur.

TECHNISCHE SPECIFICATIES

Elektrische specificaties

Nominale spanning	230 V AC
Spanningsbereik	100–277 V AC
Frequentie	50 / 60 Hz

Nauwkeurigheid

Aan/Uit	±1%
Actieve energie	±1% (IEC 62053-21 Klasse 1)

Mechanische specificaties

Netto gewicht	≈ 68 g
Bescherming	IP51 voorzijde / IP20 totaal
Montage	35 mm DIN-rail
Afmetingen (D×H×B)	94.5 × 19 × 68.5 mm
Behuizing	UL94-V0 Vlamvertragend

Omgevingsspecificaties

Bedrijfstemperatuur	-40 °C tot +70 °C
Opslagtemperatuur	-40 °C tot +85 °C
Vochtigheid tijdens gebruik	≤ 95% RV
Hoogte	≤ 2000 m
Vervuilingsgraad	II
Trillingsbestendigheid	IEC 60068-2-6

Veiligheid en naleving

EMC	IEC 61000-4 / EN55032 Klasse B
Veiligheid	IEC 61010-1 CAT III
Overspanning	CAT III
Beschermingsklasse	II

Draadloze specificaties

Band	2.4 – 2.5 GHz
Bereik	Binnen ≤ 30 m; Buiten ≤ 50 m

GARANTIE

Voor details over de productgarantie, bezoek eu.Jackery.com.

SAFETY INFORMATION

INFORMATION FOR YOUR OWN SAFETY

This manual does not cover all safety measures for every possible installation scenario. It contains essential safety information that must be observed to avoid personal injury and equipment damage.
Safety instructions are marked with a warning triangle and assigned a hazard level.

QUALIFIED PERSONNEL

Installation, wiring, commissioning, and maintenance must only be performed by **qualified personnel**.
Qualified personnel are defined as individuals who are authorized to install, commission, ground, and label electrical equipment according to applicable safety standards.

PROPER HANDLING

Correct transport, storage, installation, and operation are essential for safe and reliable performance.
Failure to observe safety instructions may result in severe injury, death, or equipment damage.

- Use insulated tools only.
- Do not connect wiring while the circuit is energized.
- Install the device in dry and protected environments only.
- Do not install in explosive atmospheres or environments with excessive dust, mold, or insects.
- Ensure the conductors are suitable for the rated current.
- Verify correct wiring before applying power.
- Do not touch terminals or CT clamps with bare hands or metallic objects.
- Always install protective covers after wiring.
- Never break seals or open the enclosure. This voids warranty.
- Avoid mechanical impact or dropping the device.
- The meter must be mounted inside a switchboard or cabinet on a DIN rail.
- Install an upstream circuit breaker with suitable rating.
- A disconnection device must be installed near the meter and clearly labeled.
- Cable size must match the installed circuit breaker.

MEANING OF SYMBOLS

Symbol	Meaning
⚠ WARNING	Hazardous practices that may result in severe injury, death, and/or property damage.
⚠ CAUTION	Hazardous practices that may result in personal injury and/or property damage.
⚠ NOTE	Hazardous practices that may result in equipment damage, data loss, performance deterioration, or unanticipated results.
⚠ TIP	Supplements the important information or operation tips in the text.

WARNING SYMBOLS

	Indicates a potential hazard or situation requiring caution.		
	Risk of electric shock.		Indoor use only.
	Indicates that the product is **Class II**, designed with **double insulation** or reinforced insulation.		The product is recyclable or environmentally compliant.
	This symbol indicates that the product shall not be disposed of as household waste, and should be delivered to a designated collection facility for recycling. Proper disposal and recycling can help protect the environment. For more information about the disposal and recycling of this product, contact your local community, disposal service, or dealer.		

DECLARATION OF CONFORMITY

CE	Jackery Smart Meter 1P (JA-IOT1PA) with Bluetooth and Wi-Fi is in compliance with the essential requirements and other relevant provisions of the RED Directive 2014/53/EU. The full text of the EU Declaration of Conformity is available at the following address: https://de.jackery.com/.

WHAT'S IN THE BOX

Smart Meter 1P ×1

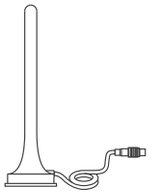

External Antenna ×1

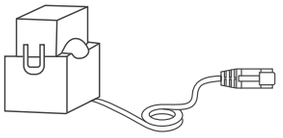

External Current Transformer (CT) × 1

User Manual × 1

PRODUCT INTRODUCTION

The **Jackery Smart Meter 1P (SEM1)** is a single-phase DIN rail-mounted smart energy meter with integrated Wi-Fi.It supports real-time measurement of:

- Voltage / Current
- Power / Power Factor
- Frequency
- Active and Reactive Energy
- Import / Export Energy

CAUTION	This smart meter is recommended for use in single-phase circuits.

DEVICE COMPONENTS

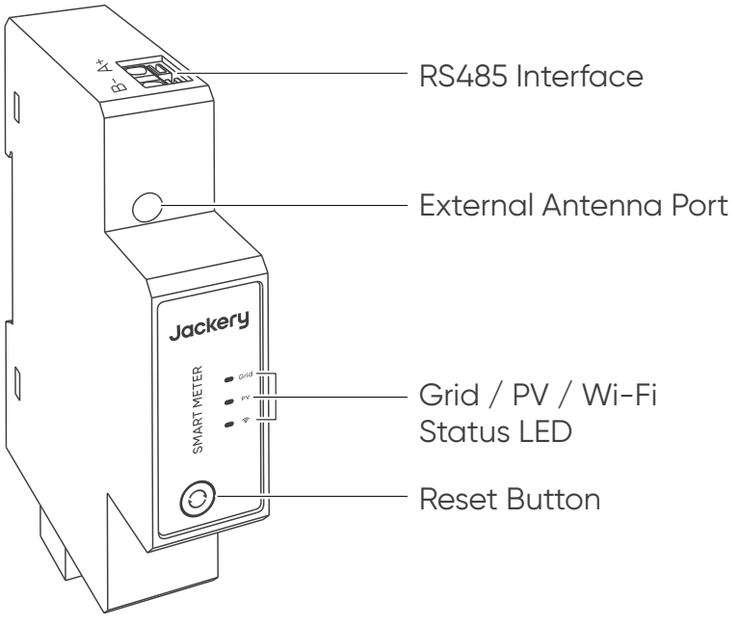

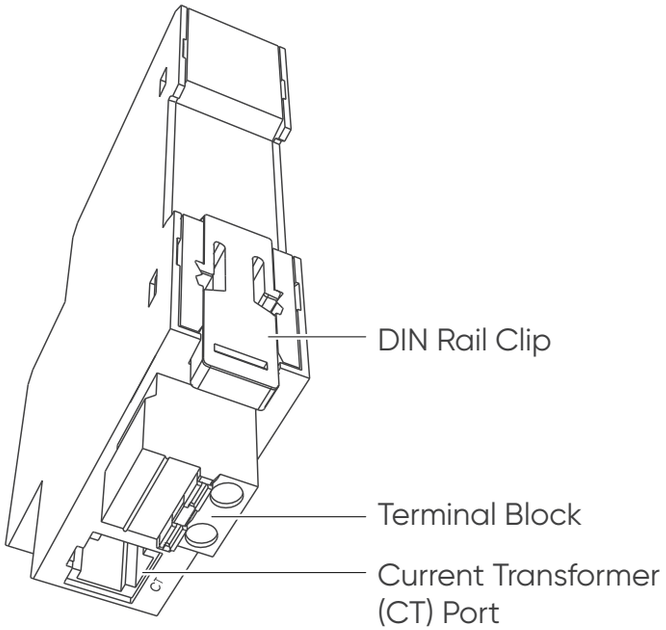

DIMENSIONS

94.5 × 19 × 68.5 mm (H × W × D)

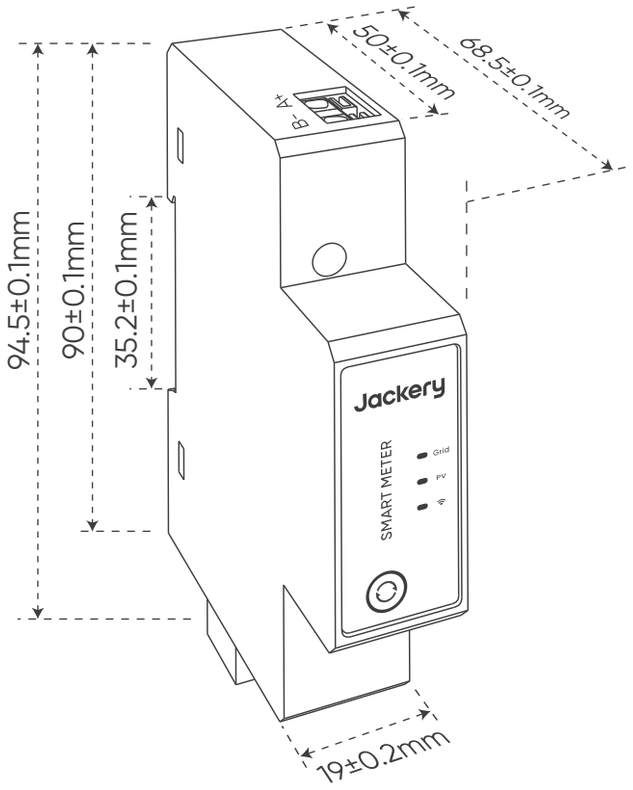

BUTTON AND LEDS

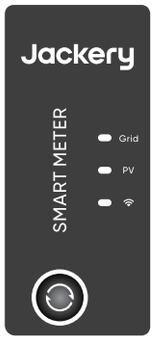

Indicator	Status	Description
Grid LED (Red)	Blink (1 s on / 1 s off)	No current detected by the grid-side CT.
	On (solid)	Forward current detected; the utility grid is supplying power to the home.
PV LED (Green)	Off	The grid is supplying power (Grid LED is on).
	On (solid)	Reverse current detected; the PV system is supplying power to the home.
Wi-Fi LED (Blue)	Blink (2 s on / 1 s off)	Network configuration in progress.
	Flash (every 500 ms)	Network configuration completed. Waiting for connection to the Energy Storage System.
	On (solid)	Network configured and connected.

RESET BUTTON

Operation	Function
Press and hold for 3 seconds	To enable Bluetooth
Press and hold for 10 seconds	To reset network configuration parameters

INSTALLATION

DIN RAIL MOUNTING

Safety Instructions

WARNING	• Installation should be performed by a qualified electrician. • Turn off the main power supply before installing the CT. • Follow all local electrical codes and safety regulations during installation.

Installation Procedure

1. Switch off the main power supply.

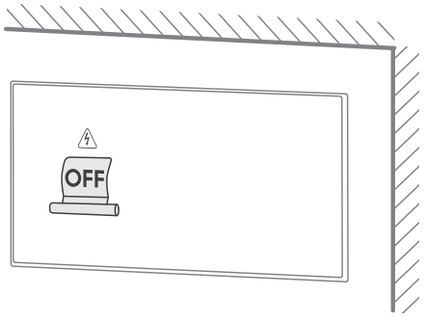

2. Remove the deadfront of the breaker box.

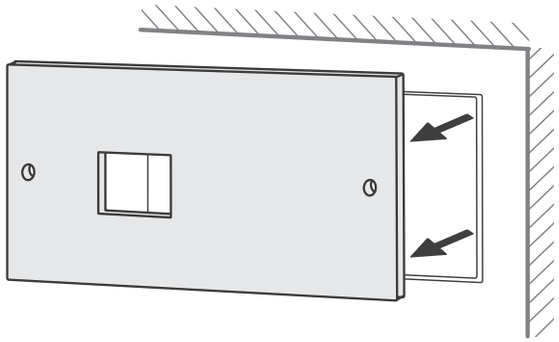

3. Mount the device onto a standard **35 mm DIN rail**.
   a. Pull down the rear clip to unlock the mounting mechanism.
   b. Hook the upper slot of the meter onto the DIN rail.
   c. Press the lower part inward until it locks into place.
   d. Push the rear clip upward to secure the meter.

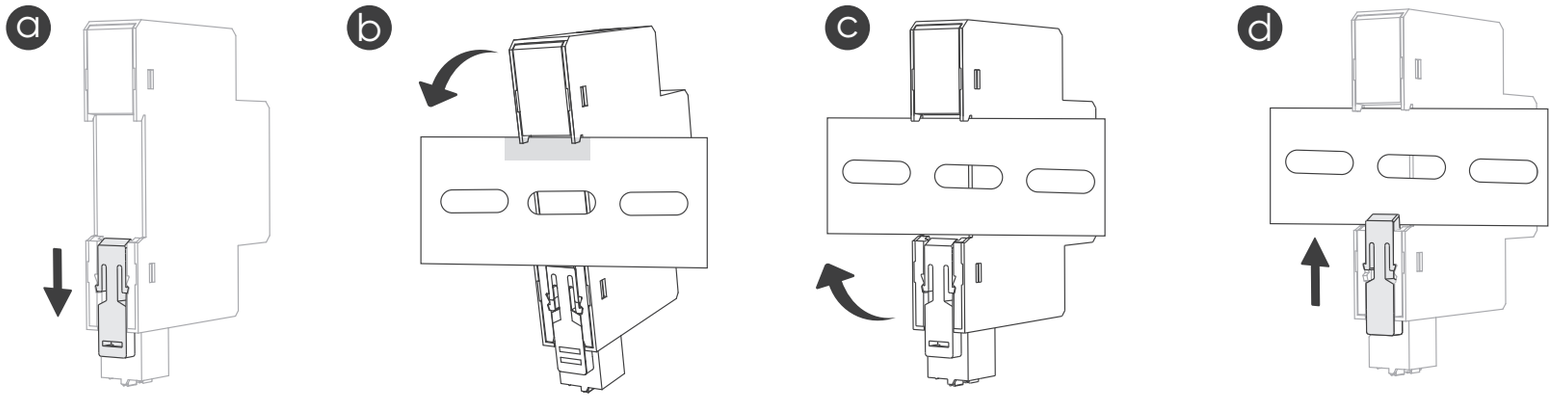

WIRING

Safety Instructions

WARNING	• Wiring should be performed by a qualified electrician. • Turn off the main power supply before installing the CT.
CAUTION	• Never open-circuit a CT when the conductor is energized. • This may induce dangerously high voltage.

Typical Wiring Diagram

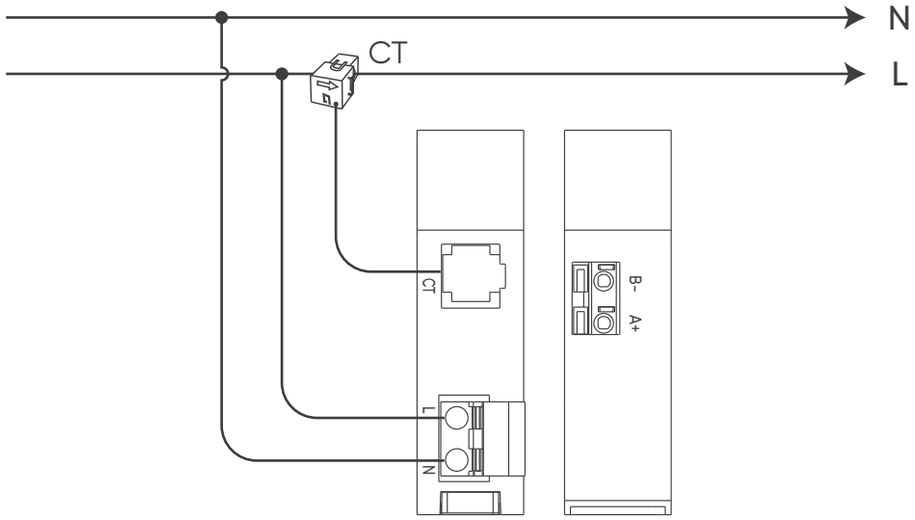

Installation Procedure

❶ Connect the L and N wires from the grid to the corresponding terminals at the bottom of the device.

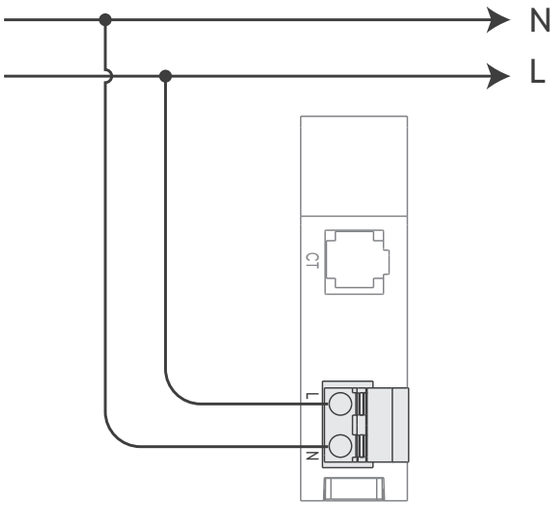

❷ Open the CT and Install CT on Phase Line.
Open each split-core CT using the latch mechanism.
Do not install CTs on the neutral conductor.
Do not pass multiple wires through one CT.

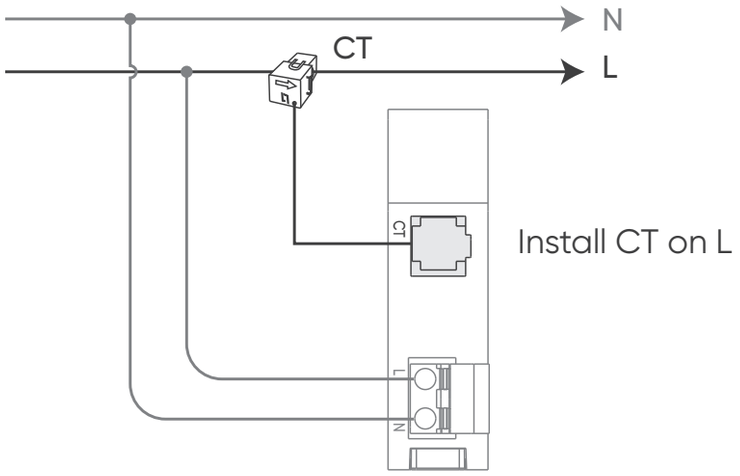

❸ Check Orientation

Ensure the directional arrow on each CT points:
From **grid to load** for import measurement
Incorrect direction will result in negative or reversed readings.

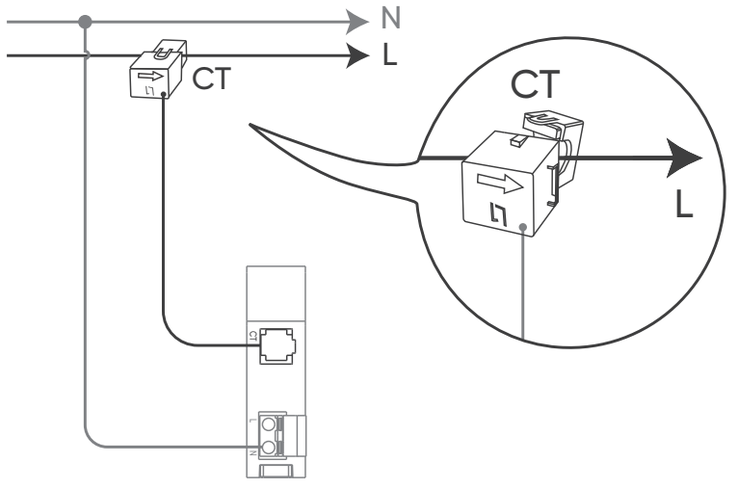

❹ Close the CT Firmly

Close until a clear "click" is heard.
Ensure the magnetic core is fully closed with no visible gap.

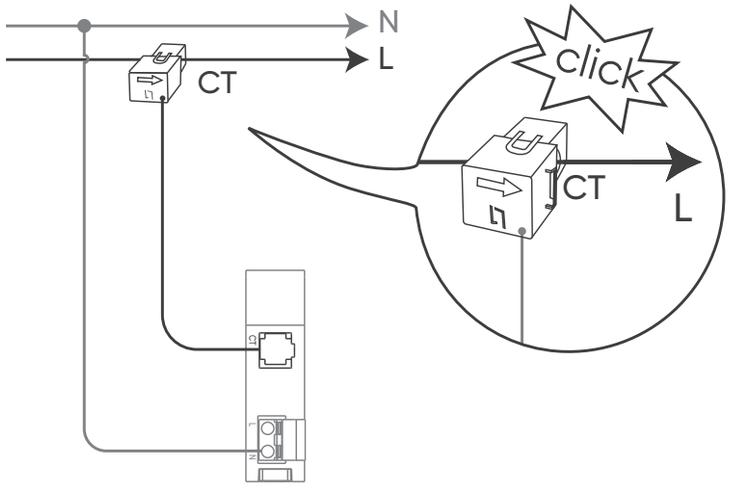

❺ Route the CT Cables

Route CT cables neatly:

- Avoid sharp bends or tension.
- Keep clear of live busbars.
- Avoid parallel routing with power cables where possible.

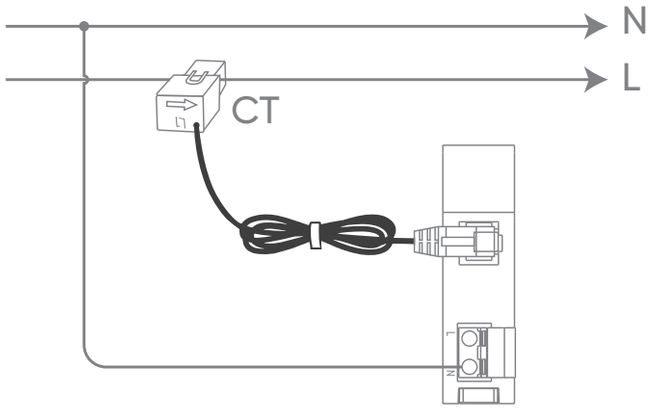

❻ Restore Power and Verify Whether the LED Indicators Flash.

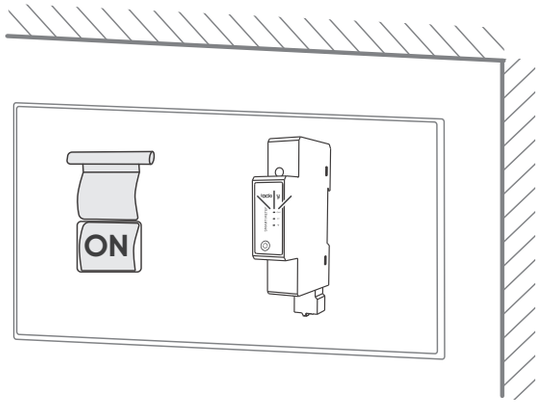

PAIRING WITH ENERGY STORAGE SYSTEM

1. After installation, add the device in the Jackery app by scanning the QR code on the meter reader.
2. Enter the Wi-Fi name and password for network configuration.
3. Once complete, you can view the device's operation status directly in the app.

TROULESHOOTING

Problem	Solution
CT installed in reverse or loose	• Verify CT orientation according to installation diagram. • Ensure terminals are securely fastened. • Reinstall if necessary.
Meter wiring incorrect; L and N reversed; LED not lit	• Check wiring connections carefully. • Confirm L and N are connected to correct terminals. • Tighten screws. • Recheck wiring and power supply if LED remains off.
Unable to connect meter to app	• Check Wi-Fi LED indicator. • Press reset button for 3s (soft reset) or 10s (factory reset). • Reconnect meter to app. • Ensure Wi-Fi network is stable and within range.

MAINTENANCE

Under normal operating conditions, minimal maintenance is required.

REGULAR INSPECTION RECOMMENDATIONS

• Disconnect power before maintenance.
• Check terminals for corrosion or looseness.
• Remove dust accumulation.
• Inspect regularly in high-vibration environments.

CLEANING INSTRUCTIONS

• Wipe with a dry cloth only.
• Do not use water or chemical cleaners.
• If water contamination occurs, power must be removed immediately and the unit thoroughly dried.
• If internal moisture is suspected, factory servicing is recommended.
For repairs, return the product to Jackery or an authorized distributor.

TECHNICAL SPECIFICATIONS

Electrical Specifications

Rated Voltage	230 V AC
Voltage Range	100–277 V AC
Frequency	50 / 60 Hz

Accuracy

Power	±1%
Active Energy	±1% (IEC 62053-21 Class 1)

Mechanical Specifications

Net Weight	≈ 68 g
Protection	IP51 Front / IP20 Overall
Mounting	35 mm DIN Rail
Dimensions (D×H×W)	94.5 × 19 × 68.5 mm
Enclosure	UL94-V0 Flame Retardant

Environmental Specifications

Operating Temperature	−40 °C to +70 °C
Storage Temperature	−40 °C to +85 °C
Operating Humidity	≤ 95% RH
Altitude	≤ 2000 m
Pollution Degree	II
Vibration Resistance	IEC 60068-2-6

Safety & Compliance

EMC	IEC 61000-4 / EN55032 Class B
Safety	IEC 61010-1 CAT III
Over-voltage	CAT III
Protection Class	II

Wireless Specifications

Band	2.4 – 2.5 GHz
Range	RangeIndoor ≤ 30 m; Outdoor ≤ 50 m

WARRANTY

For details about product warranty, visit eu.Jackery.com.

Authorized Representative: Jackery Technology GmbH

Address of Authorized Representative: Bahnstraße 9, 40212 Düsseldorf, Germany

+49 800 028 0208 hello.eu@jackery.com eu.jackery.com

Manufacturer: Shenzhen Hello Tech Energy Co., Ltd.

Address of Manufacturer: F2-3, Bldg. 7, Jiaanda Science and technology industrial park factory, the east side of Huafan Road, Tongsheng Community, Dalang Street, Longhua District, Shenzhen, Guangdong, China

+86 400 668 9293 sales@hello-tech.com www.hello-tech.com