Jackery

JA-IOTP1A

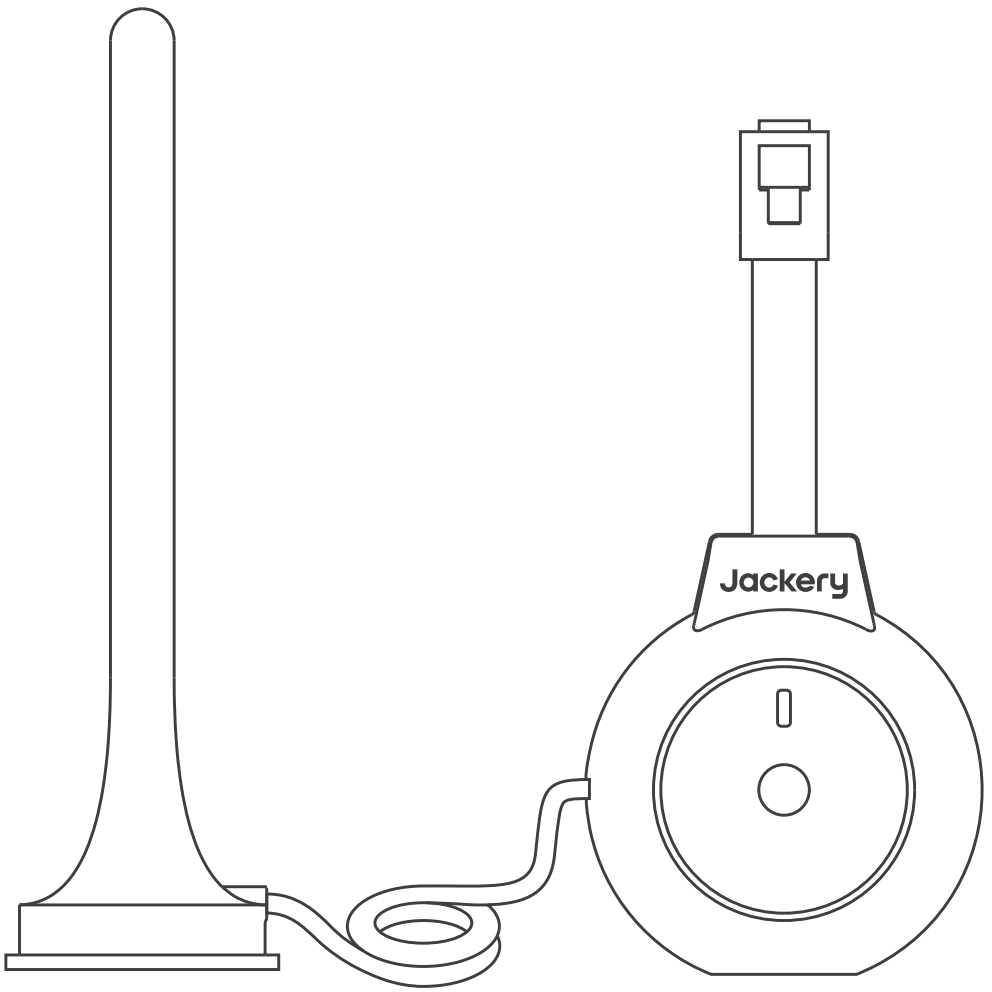

USER MANUAL

Jackery Smart Meter P1 Reader

NL

Gefeliciteerd met uw nieuwe Jackery Slimme meter P1 uitlezer. Lees deze handleiding goed door voordat u het product gebruikt. Neem vooral de relevante voorzorgsmaatregelen door om een correct gebruik te garanderen. Bewaar deze handleiding zodat u hem altijd bij de hand hebt.
Volgens de wet en regels heeft het bedrijf het laatste woord over de interpretatie van dit document en alle andere documenten die bij dit product horen.
Hoewel alle moeite is gedaan om de nauwkeurigheid van deze handleiding te waarborgen, aanvaardt Jackery geen aansprakelijkheid voor eventuele fouten die kunnen voorkomen. Houd er rekening mee dat er geen verdere meldingen worden gegeven bij updates, revisies of beëindiging.
Bezoek support.jackery.com voor de nieuwste versie van de producthandleidingen.
* De afbeeldingen zijn alleen voor referentiedoeleinden. Raadpleeg het werkelijke product.

KLANTENSERVICE

hello.eu@jackery.com
+49 800 028 0208 ma.-vr., 9:00-17:00 (UTC+2)

NEEM CONTACT MET ONS OP

Stuur uw vragen of opmerkingen over onze producten naar hello.eu@jackery.com, we zullen u zo snel mogelijk beantwoorden. Als er sprake is van een kwaliteitsprobleem met het product, kunt u een vervangend product of terugbetaling aanvragen door een aanvraagformulier in te vullen op support.jackery.com.

EN

Congratulations on your new Jackery Smart Meter P1 Reader. Please read this manual carefully before using the product, particularly the relevant precautions to ensure proper use. Keep this manual accessible for frequent reference.

In compliance with laws and regulations, the right to the final interpretation of this document and all related documents for this product resides with the Company.

Although every effort has been made to ensure the accuracy of this manual, Jackery assumes no responsibility for any errors that may appear. Please note that no further notifications will be given in case of any update, revision, or termination. For the latest version of the product manuals, visit support.jackery.com.

* The figures are for reference purposes only. Please refer to the actual product.

CUSTOMER SERVICE

hello.eu@jackery.com

+49 800 028 0208 (EU) Mo.-Fr., 9:00-17:00 (UTC+2)

CONTACT US

For any inquiries or comments concerning our products, please send an email to hello.eu@jackery.com, and we will respond to you as soon as possible. If there is any quality-related issue with the product, you may request a replacement or refund by submitting a request form at support.jackery.com.

NL Dutch 01-06

VEILIGHEIDSINFORMATIE **01**
ALGEMENE VEILIGHEID 01
BETEKENIS VAN SYMBOLEN 01
WAARSCHUWINGSSYMBOLEN 01
CONFORMITEITSVERKLARING 01

AT ZIT ER IN DE DOOS **02**

PRODUCTOVERZICHT **02**
APPARAATONDERDELEN 02
EXTERNE AFMETINGEN 03
LED-INDICATOREN 03
RESETKNOP 03

INSTALLATIE **04**
VERBINDEN MET METER 04
KOPPELEN MET PLUG IN THUISBATTERIJ SYSTEEM 05

ONDERHOUD **05**

TECHNISCHE SPECIFICATIES **05**

GARANTIE **06**

EN English 07-12

SAFETY INFORMATION **07**
GENERAL SAFETY 07
MEANING OF SYMBOLS 07
WARNING SYMBOLS 07
DECLARATION OF CONFORMITY 07

WHAT'S IN THE BOX **08**

PRODUCT OVERVIEW **08**
DEVICE COMPONENT 08
EXTERNAL DIMENSIONS 09
LED INDICATORS 09
RESET BUTTON 09

INSTALLATION **10**
CONNECTING TO METER 10
PAIRING WITH ENERGY STORAGE SYSTEM 11

MAINTENANCE **11**

TECHNICAL SPECIFICATIONS **11**

WARRANTY **12**

VEILIGHEIDSINFORMATIE

ALGEMENE VEILIGHEID

Lees deze handleiding goed door voordat u het product gebruikt. Neem vooral de relevante voorzorgsmaatregelen door om een correct gebruik te garanderen.

- Installeer uitsluitend binnenshuis en in droge omgevingen.
- Demonteer of wijzig het product niet of probeer het product niet te repareren.
- Houd het product buiten het bereik van kinderen.
- Vermijd warmtebronnen, vocht en direct zonlicht.
- Gebruik alleen de gespecificeerde spanning en interfaceverbindingen.
- Verbind het product los voordat u het schoonmaakt.
- Buig, trek of belast de RJ12-connector niet.
- Bediening buiten het gespecificeerde temperatuurbereik kan storing veroorzaken.

BETEKENIS VAN SYMBOLEN

Symbool	Betekenis
⚠ WAARSCHUWING	Gevaarlijke handelingen die kunnen leiden tot ernstig letsel, overlijden en/of materiële schade.
⚠ OPGELET	Gevaarlijke praktijken die kunnen leiden tot persoonlijk letsel en/of schade aan eigendommen.
⚠ OPMERKING	Gevaarlijke praktijken die kunnen leiden tot schade aan apparatuur, gegevensverlies, slechtere prestaties of onverwachte resultaten.
⚠ TIP	Vult de belangrijke informatie of bedieningstips in de tekst aan.

WAARSCHUWINGSSYMBOLEN

	Dit symbool geeft aan dat het product niet als huishoudelijk afval mag worden weggegooid en naar een aangewezen inzamelingspunt voor recycling moet worden gebracht. Een juiste afvalverwerking en recycling dragen bij aan een beter milieu. Voor meer informatie over de afvoer en recycling van dit product, neem contact op met uw gemeente, afvalverwerkingsdienst of dealer.

CONFORMITEITSVERKLARING

CE	Jackery Slimme meter P1 uitlezer (JA-IOTP1A) met Bluetooth en wifi voldoet aan de essentiële eisen en andere relevante bepalingen van de R&TTE-richtlijn 2014/53/EU. De volledige tekst van de EU-conformiteitsverklaring is beschikbaar op het volgende adres: https://eu.jackery.com/

WAT ZIT ER IN DE DOOS

Jackery Slimme meter P1 uitlezer ×1

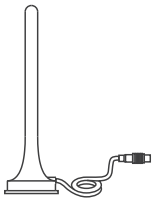

Externe antenne ×1

Gebruikershandleiding ×1

* Externe antenne: Compacte externe antenne geoptimaliseerd voor 2,4 GHz Wi-Fi.

PRODUCTOVERZICHT

De Jackery Slimme meter P1 uitlezer is een plug-and-play meteruitlezer die is ontworpen om te werken met Europese slimme elektriciteitsmeters die zijn uitgerust met een P1-interface. Het sluit rechtstreeks aan op de P1-poort en verzendt energieverbruiksgegevens via wifi voor real-time monitoring.
Er is geen externe voedingsadapter nodig bij gebruik met moderne meters die stroomuitvoer via de P1-poort ondersteunen. Steek de tracker in de P1-poort en configureer wifi om direct te beginnen met monitoren.

- Plug-and-play installatie
- Ondersteunt DSMR 4.x / DSMR 5.0 meters
- Real-time vermogensgegevensrapportage
- Compact, energiezuinig ontwerp

APPARAATONDERDELEN

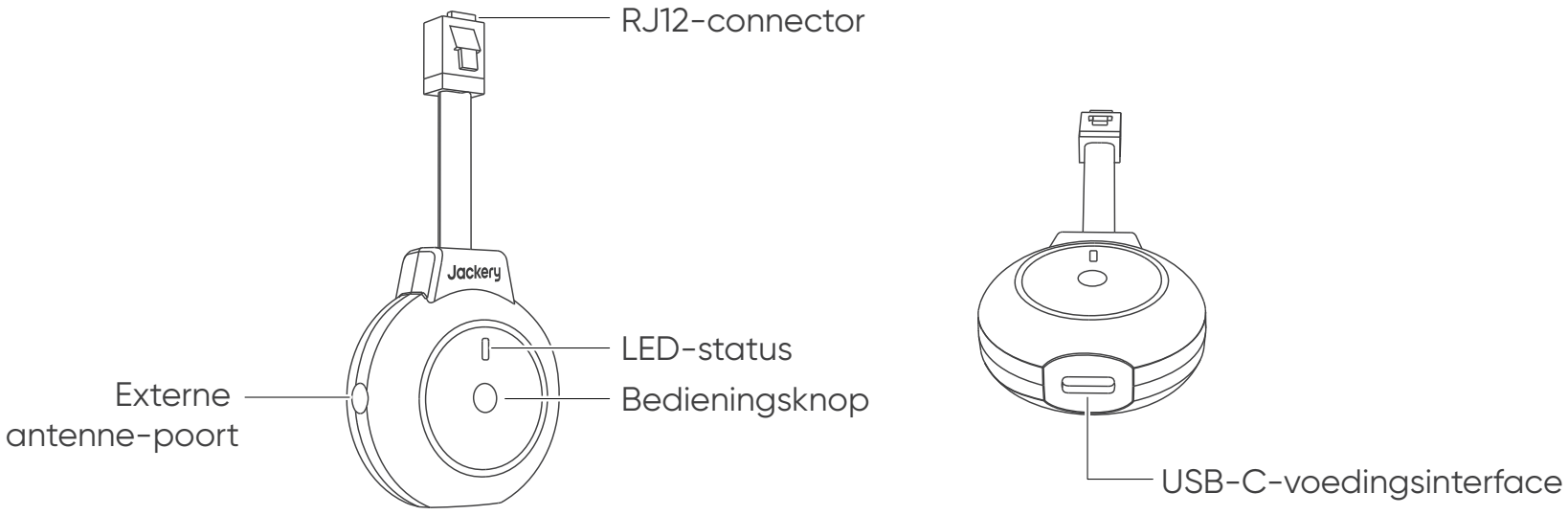

EXTERNE AFMETINGEN

- Afmetingen: 92 × 43.4 × 20 mm
- Gewicht: 22 g

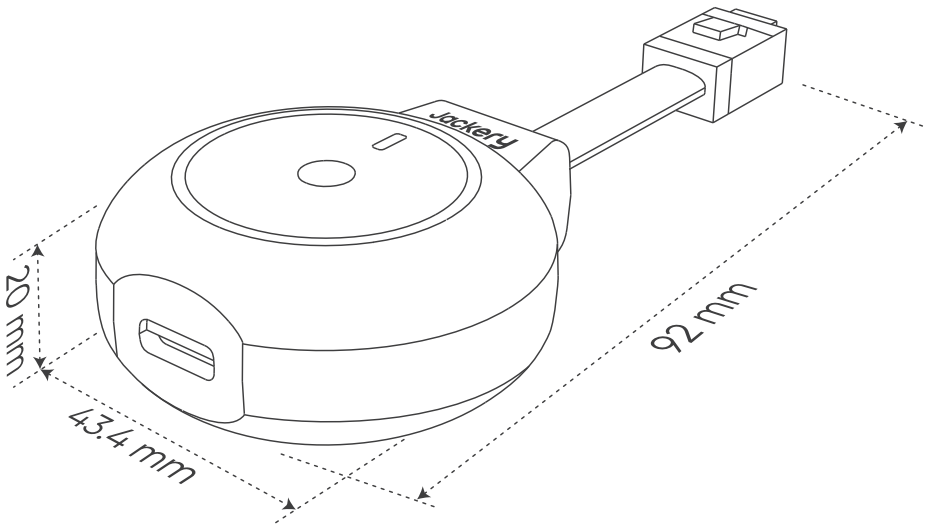

LED-INDICATOREN

LED-kleur	Weergavepatroon	Apparaatstatus Beschrijving
Blauw	2 seconden aan/1 seconde uit	Netwerk niet geconfigureerd (ongekoppelde status)
	Knippert elke 500 ms	Netwerkconfiguratie geslaagd; netwerkverbinding tot stand brengen (duurt 2 seconden)
	Constant aan	Netwerkconfiguratie voltooid; apparaat verbonden
Blauw/Groen	Blauw 2 s aan, Groen 500 ms aan, afwisselend	Meterfout gedetecteerd
Groen	Constant aan	Meter firmware wordt geüpgraded

RESETKNOP

Bediening	Functie
3 seconden ingedrukt houden	Om Bluetooth in of uit te schakelen.
10 seconden ingedrukt houden	Om de configuratieparameters van het netwerk te resetten.

INSTALLATIE

VERBINDEN MET METER

1. Sluit de externe antenne stevig aan op het apparaat.

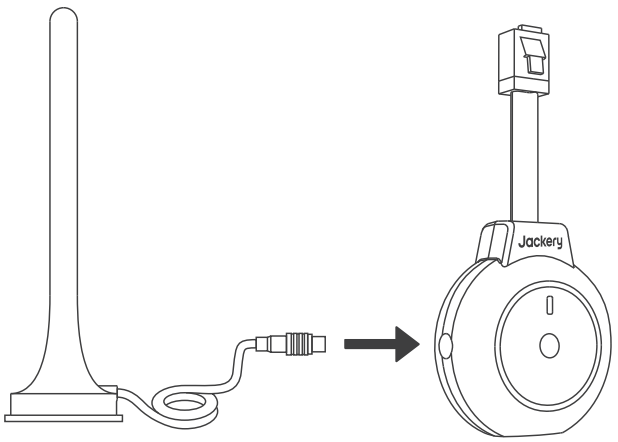

2. Steek de RJ12-connector in de P1-poort van uw elektriciteitsmeter.

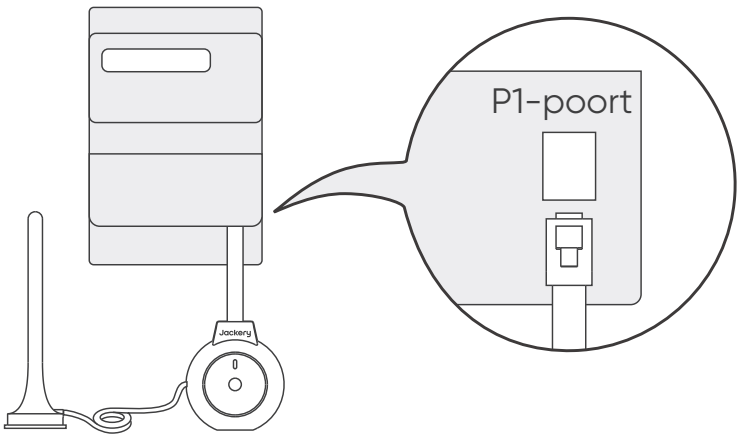

3. Als de meter via P1 van stroom wordt voorzien (DSMR 5.0+), is geen externe voeding nodig. Voor DSMR 4.x meters, sluit de USB-kabel aan voor stroomvoorziening.

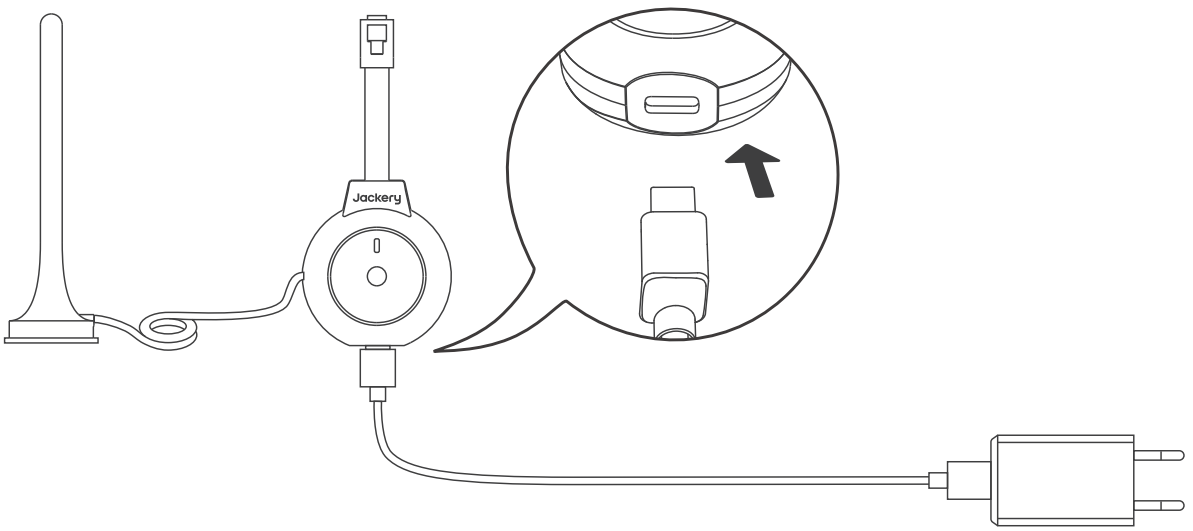

KOPPELEN MET PLUG IN THUISBATTERIJ SYSTEEM

1. Na de installatie moet u het apparaat toevoegen in de Jackery-app door de QR-code op de opnemer te scannen.
2. Voer de wifi-naam en het wachtwoord in voor netwerkconfiguratie.
3. Na voltooiing kunt u de bedrijfsstatus van het apparaat direct in de app bekijken.

ONDERHOUD

- Alleen schoonmaken met een droge doek
- Niet blootstellen aan vloeistoffen
- Controleer de connector regelmatig
- Verbinding verbreken voor verplaatsing

TECHNISCHE SPECIFICATIES

Elektrische specificaties

InterfaceUSB-A	USB-A
Spanning	5 V
Stroom	2 A
Vermogensverbruik	< 1,5 W (Typisch: 5 V / 260 mA)
Meting	Spanning; Stroom; Vermogen; Energie

Mechanische specificaties

Bescherming	IP20
Behuizing	UL 94 V-0 Zelfdovend
Mechanische omgeving	M1

Omgeving specificaties

Gebruikstemperatuur	−25 °C tot +55 °C
Opslagtemperatuur	−25 °C tot +80 °C
Vochtigheid tijdens gebruik	≤ 85% RV
Opslagvochtigheid	40–85% RV

P1-interface

Compatibiliteit	DSMR 4.x / 5.0
Connector	RJ12
Gegevenssnelheid	1 s (SMR5) / 10 s (SMR4)
Externe hub	Niet vereist

Draadloos specificaties

Frequentieband	2.4 GHz
Bereik	Binnen ≤ 30 m / Buiten ≤ 50 m
Wifistandaard	IEEE 802.11 b/g/n

Certificeringen

EMC	ETSI EN 301 489-1 V2.2.3; ETSI EN 301 489-17 V3.3.1; EN 55032:2015/A11:2020 EN 55035:2017/A11:2020; EN IEC 61000-3-2:2019/A1:2021; EN 61000-3-3:2013/A2:2021
LVD	EN 62368-1:2014 + A11:2017
RED	ETSI EN 300 328 V2.2.2

GARANTIE

Voor details over de productgarantie, bezoek eu.Jackery.com.

SAFETY INFORMATION

GENERAL SAFETY

Read all instructions before use.

- Install indoors only and in dry environments.
- Do not disassemble or modify the product.
- Keep away from children.
- Avoid heat sources, moisture, and direct sunlight.
- Use only the specified voltage and interface connections.
- Disconnect before cleaning.
- Do not bend, pull, or strain the RJ12 connector cable.
- Operation outside the specified temperature range may cause malfunction.

MEANING OF SYMBOLS

Symbol	Meaning
⚠ WARNING	Hazardous practices that may result in severe injury, death, and/or property damage.
⚠ CAUTION	Hazardous practices that may result in personal injury and/or property damage.
⚠ NOTE	Hazardous practices that may result in equipment damage, data loss, performance deterioration, or unanticipated results.
⚠ TIP	Supplements the important information or operation tips in the text.

WARNING SYMBOLS

	This symbol indicates that the product shall not be disposed of as household waste, and should be delivered to a designated collection facility for recycling. Proper disposal and recycling can help protect the environment. For more information about the disposal and recycling of this product, contact your local community, disposal service, or dealer.

DECLARATION OF CONFORMITY

CE	Jackery Smart Meter P1 Reader (JA-IOTP1A) with Bluetooth and Wi-Fi is in compliance with the essential requirements and other relevant provisions of the RED Directive 2014/53/EU. The full text of the EU Declaration of Conformity is available at the following address: https://eu.jackery.com/.

WHAT'S IN THE BOX

Jackery Smart Meter P1 Reader ×1

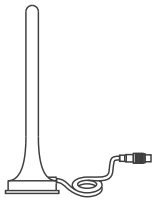

External Antenna ×1

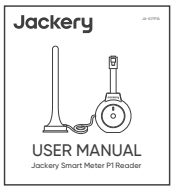

User Manual ×1

* External Antenna: Compact external antenna optimized for 2.4 GHz Wi-Fi.

PRODUCT OVERVIEW

The Jackery Smart Meter P1 Reader is a plug-and-play meter reader designed to work with European smart electricity meters equipped with a P1 interface. It connects directly to the P1 port and transmits energy consumption data via Wi-Fi for real-time monitoring.
No external power adapter is required when used with modern meters that support power output through the P1 port. Simply insert the tracker into the P1 port and configure Wi-Fi to begin monitoring immediately.

- Plug-and-play installation
- Supports DSMR 4.x / DSMR 5.0 meters
- Real-time power data reporting
- Compact, energy-efficient design

DEVICE COMPONENT

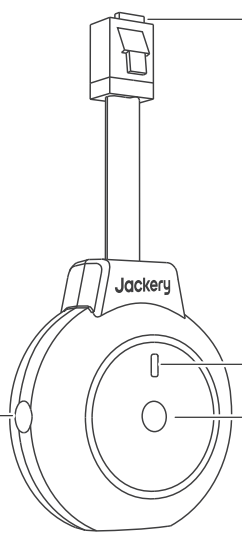

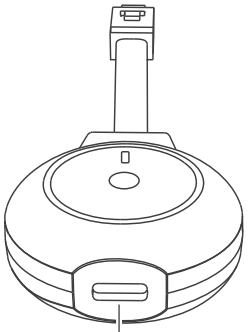

EXTERNAL DIMENSIONS

- Dimensions: 92 × 43.4 × 20 mm
- Weight: 22 g

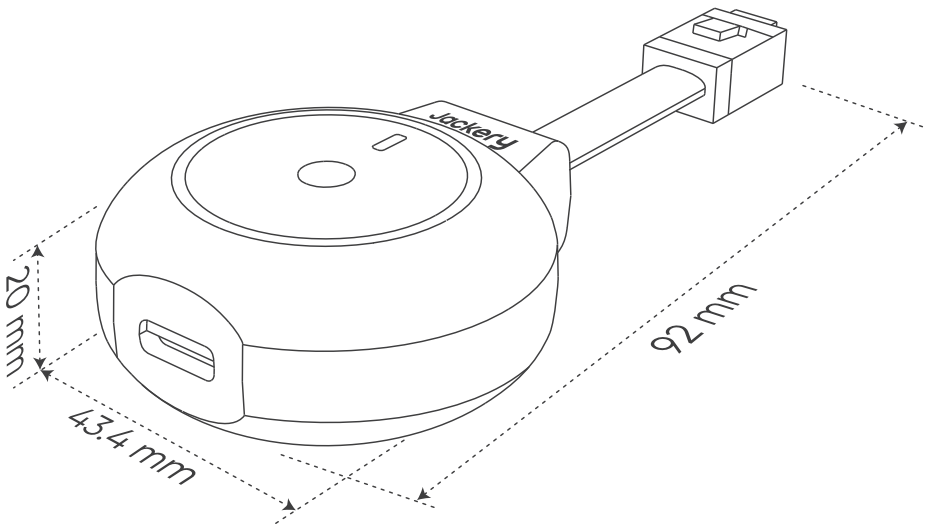

LED INDICATORS

LED Color	Display Pattern	Device Status Description
Blue	On for 2 s / Off for 1 s	Network not configured (unpaired state)
	Flashes every 500 ms	Network configuration successful; establishing network connection (lasts for 2 seconds)
	Solid on	Network configuration completed; device connected
Blue / Green	Blue on for 2 s, Green on for 500 ms, alternating	Meter error detected
Green	Solid on	Meter firmware upgrading

RESET BUTTON

Operation	Function
Press and hold for 3 seconds	To enable or disable Bluetooth.
Press and hold for 10 seconds	To reset network configuration parameters.

INSTALLATION

CONNECTING TO METER

1. Connect the external antenna firmly to the device.

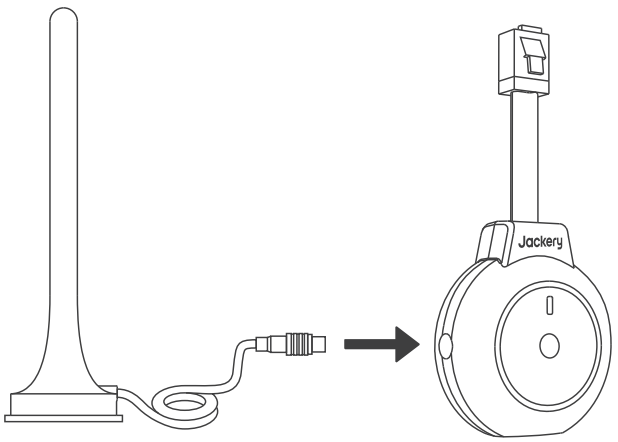

2. Insert the RJ12 connector into the P1 port of your electricity meter.

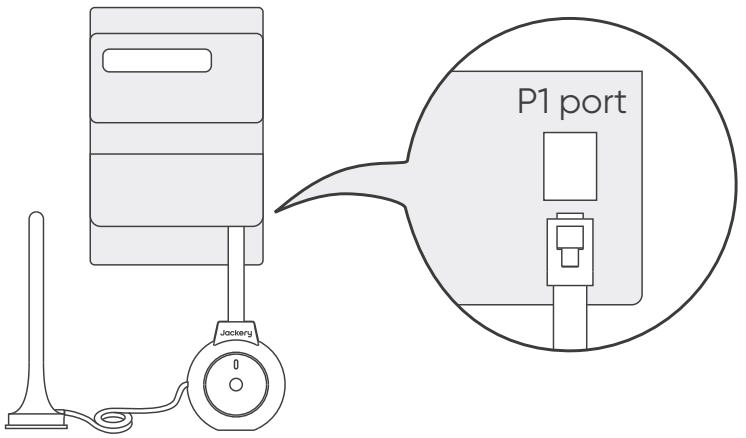

3. If the meter supplies power through P1 (DSMR 5.0+), no external power is needed.
For DSMR 4.x meters, connect the USB cable to provide power.

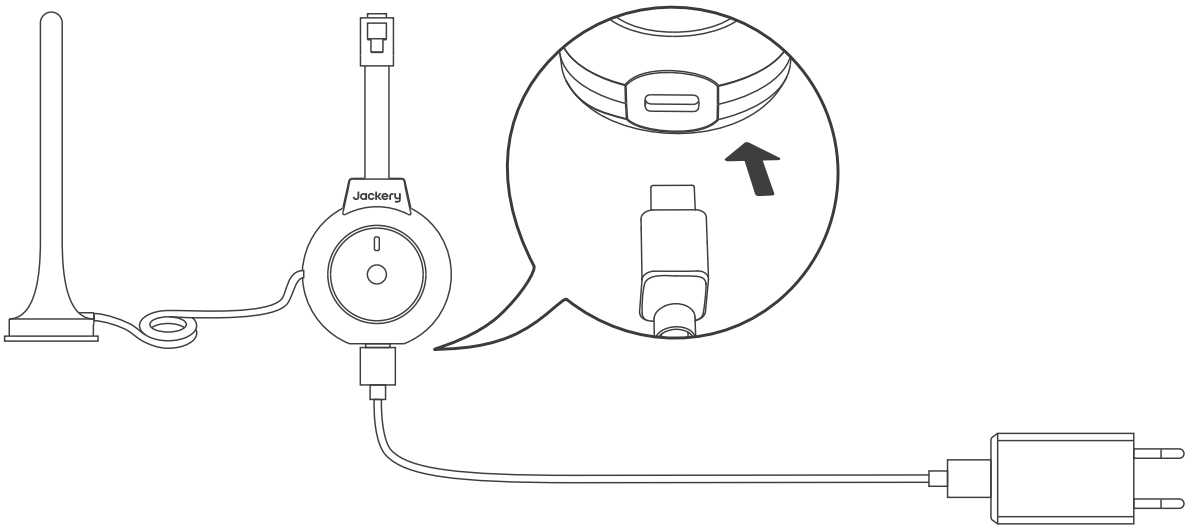

PAIRING WITH ENERGY STORAGE SYSTEM

1. After installation, add the device in the Jackery app by scanning the QR code on the meter reader.
2. Enter the Wi-Fi name and password for network configuration.
3. Once complete, you can view the device's operation status directly in the app.

MAINTENANCE

- Clean with dry cloth only
- Do not expose to liquids
- Inspect connectors periodically
- Disconnect before moving

TECHNICAL SPECIFICATIONS

Electrical Specifications

Interface	USB-A
Voltage	5 V
Current	2 A
Power Consumption	< 1.5 W (Typical: 5 V / 260 mA)
Measurement	Voltage; Current; Power; Energy

Mechanical Specifications

Protection	IP20
Enclosure	UL 94 V-0 Self-Extinguishing
Mechanical Environment	M1

Environmental Specifications

Operating Temp	−25 °C to +55 °C
Storage Temp	−25 °C to +80 °C
Operating Humidity	≤ 85% RH
Storage Humidity	40–85% RH

P1 Interface

Compatibility	DSMR 4.x / 5.0
Connector	RJ12
Data Rate	1 s (SMR5) / 10 s (SMR4)
External Hub	Not required

Wireless Specifications

Frequency Band	2.4 GHz
RangeIndoor	≤ 30 m / Outdoor ≤ 50 m
Wi-Fi Standard	IEEE 802.11 b/g/n

Certifications

EMC	ETSI EN 301 489-1 V2.2.3; ETSI EN 301 489-17 V3.3.1; EN 55032:2015/A11:2020 EN 55035:2017/A11:2020; EN IEC 61000-3-2:2019/A1:2021; EN 61000-3-3:2013/A2:2021
LVD	EN 62368-1:2014 + A11:2017
RED	ETSI EN 300 328 V2.2.2

WARRANTY

For details about product warranty, visit eu.Jackery.com.

Authorized Representative: Jackery Technology GmbH

Address of Authorized Representative: Bahnstraße 9, 40212 Düsseldorf, Germany

+49 800 028 0208 hello.eu@jackery.com eu.jackery.com

Manufacturer: Shenzhen Hello Tech Energy Co., Ltd.

Address of Manufacturer: F2-3, Bldg. 7, Jiaanda Science and technology industrial park factory, the east side of Huafan Road, Tongsheng Community, Dalang Street, Longhua District, Shenzhen, Guangdong, China

+86 400 668 9293 sales@hello-tech.com www.hello-tech.com