TYGO TV MEUBEL 100CM

TV-MÖBEL 100CM - MEUBLE TV 100CM - TV UNIT 100CM

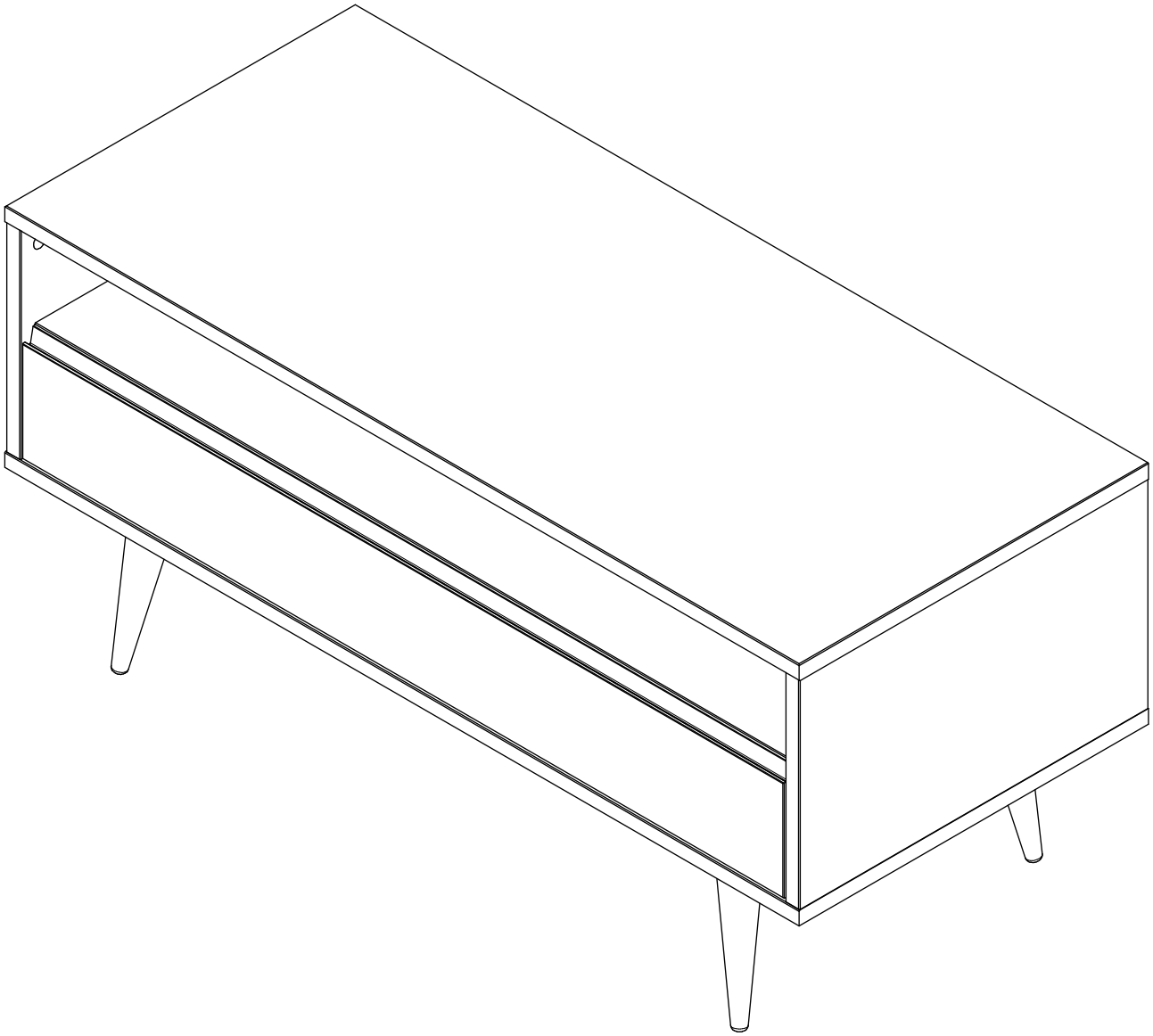

MADE BY wood

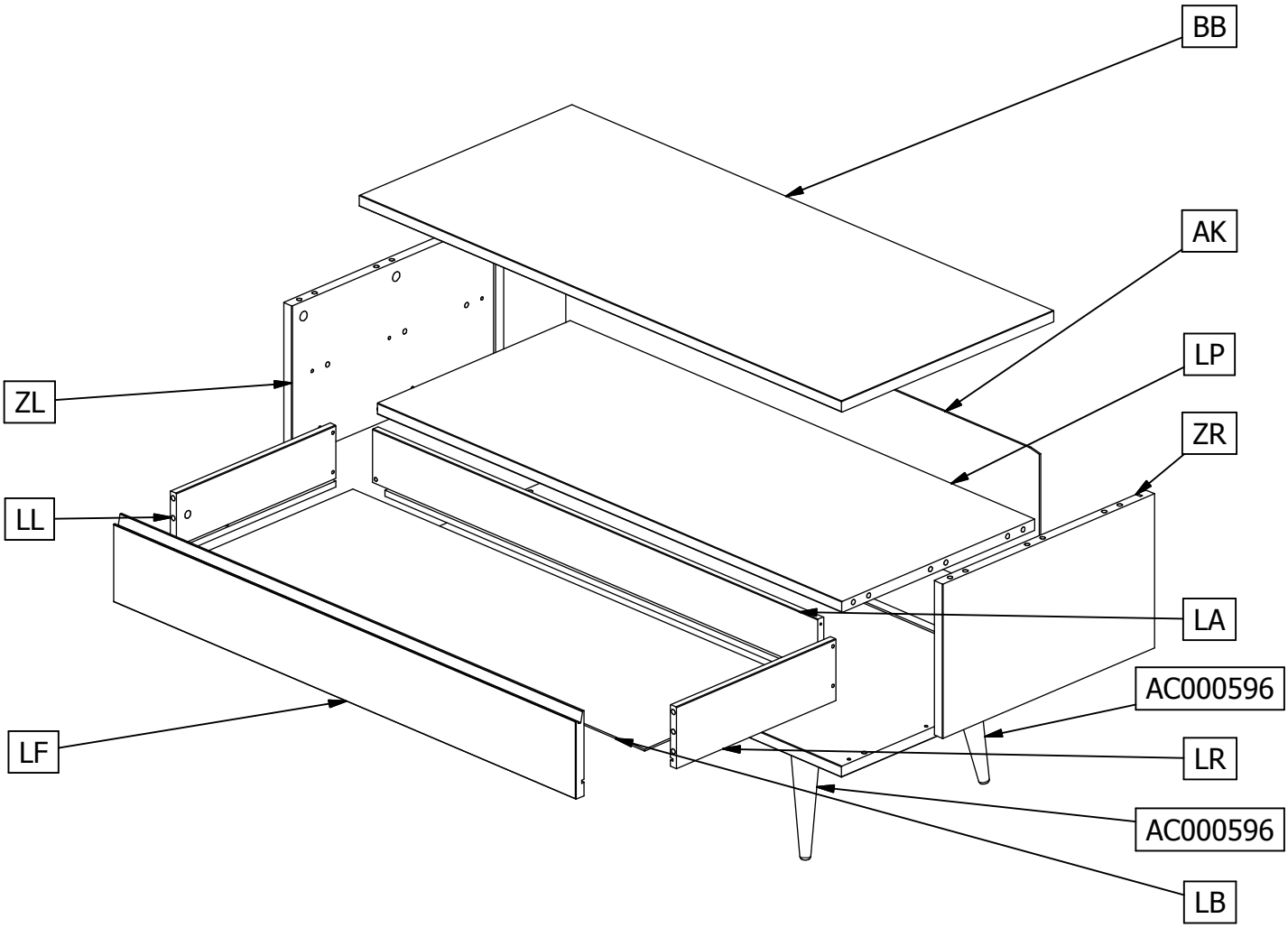
BB
AK
LP
ZR
ZL
LL
LA
AC000596
LF
LR
AC000596
LB

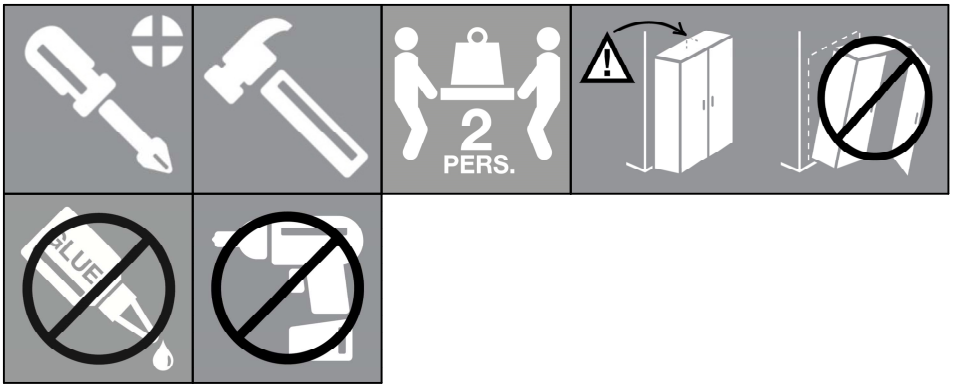
2
PERS.

18	Ø15mm	AC000102	4	Ø45x180mm	AC000596 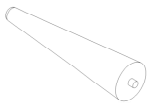
20	24mm	AC000103 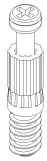			
2	Ø12mm	AC000104			
16	4x16mm	AC000204			
4	3.5x35mm	AC000219			
4	6.5x5.8x8mm	AC000247			
18	8x35mm	AC000601			
1	L= 320 L	AC000825-L 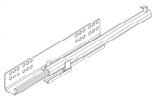			
1	L=320 R	AC000825-R 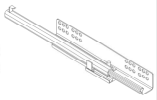			
4	85x66mm	AC000170 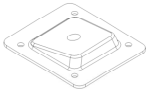			
6	Ø14mm	AC000369-*			

1

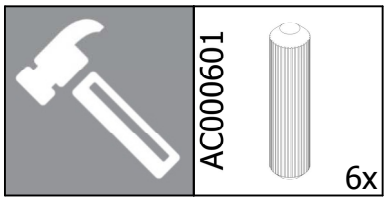
AC000601
6x

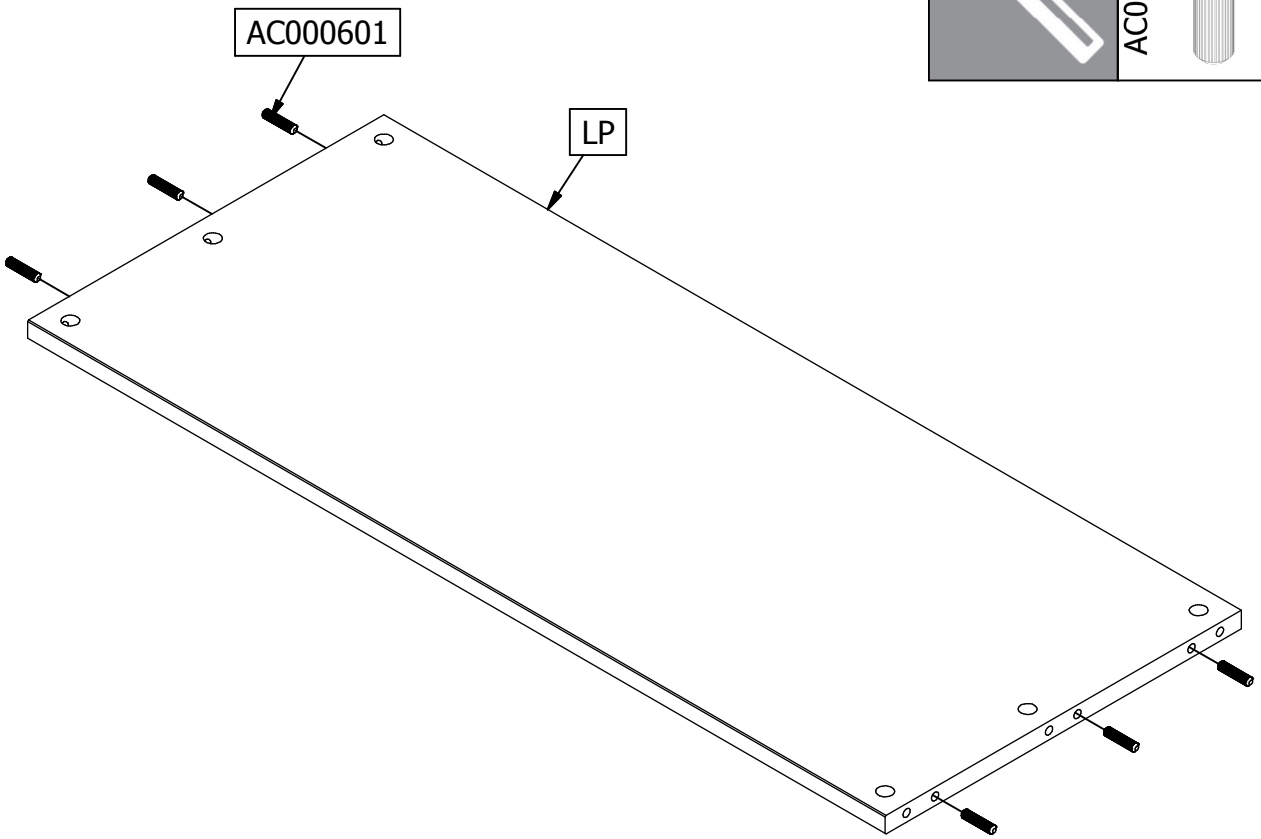
AC000601
LP

2

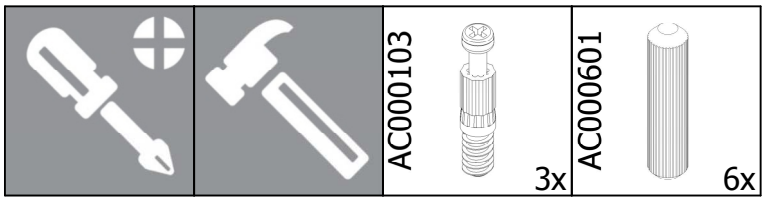
AC000103
3x
AC000601
6x

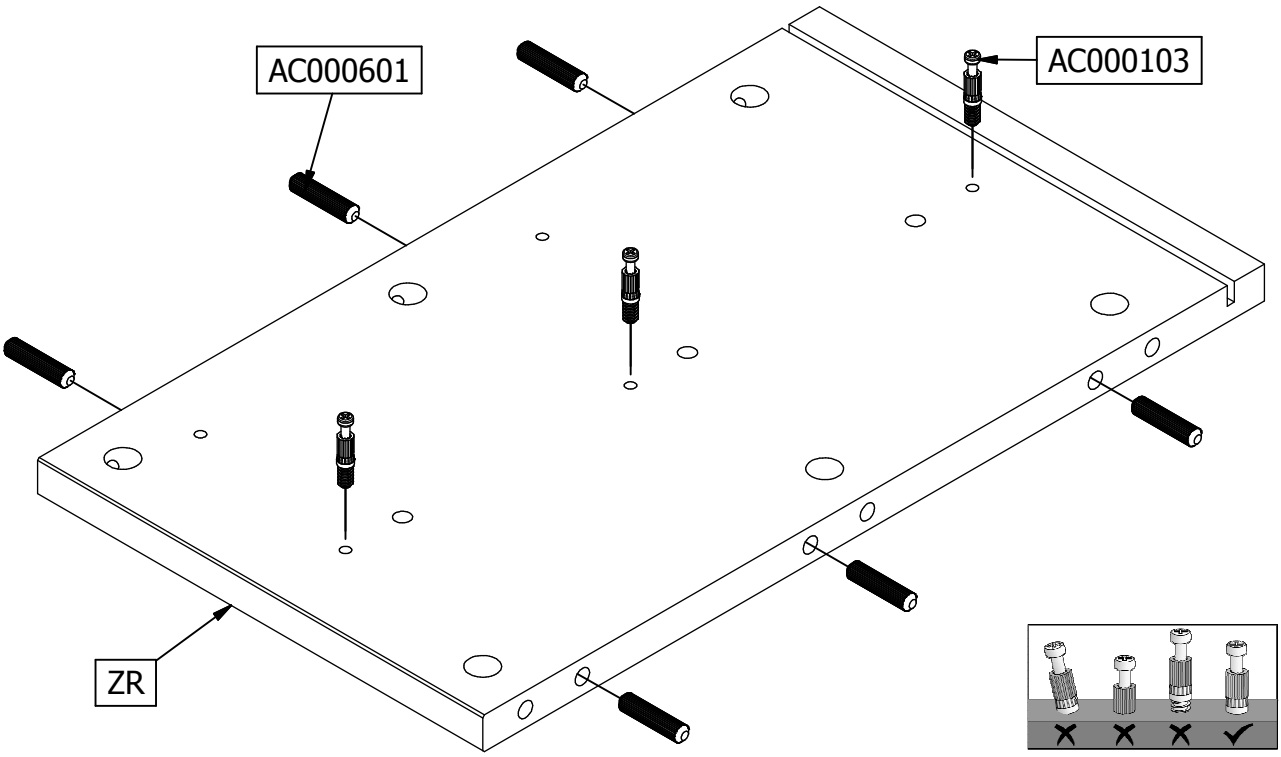
AC000601
AC000103
ZR

3

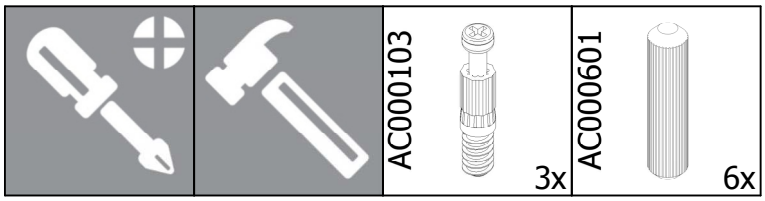
AC000103
3x
AC000601
6x

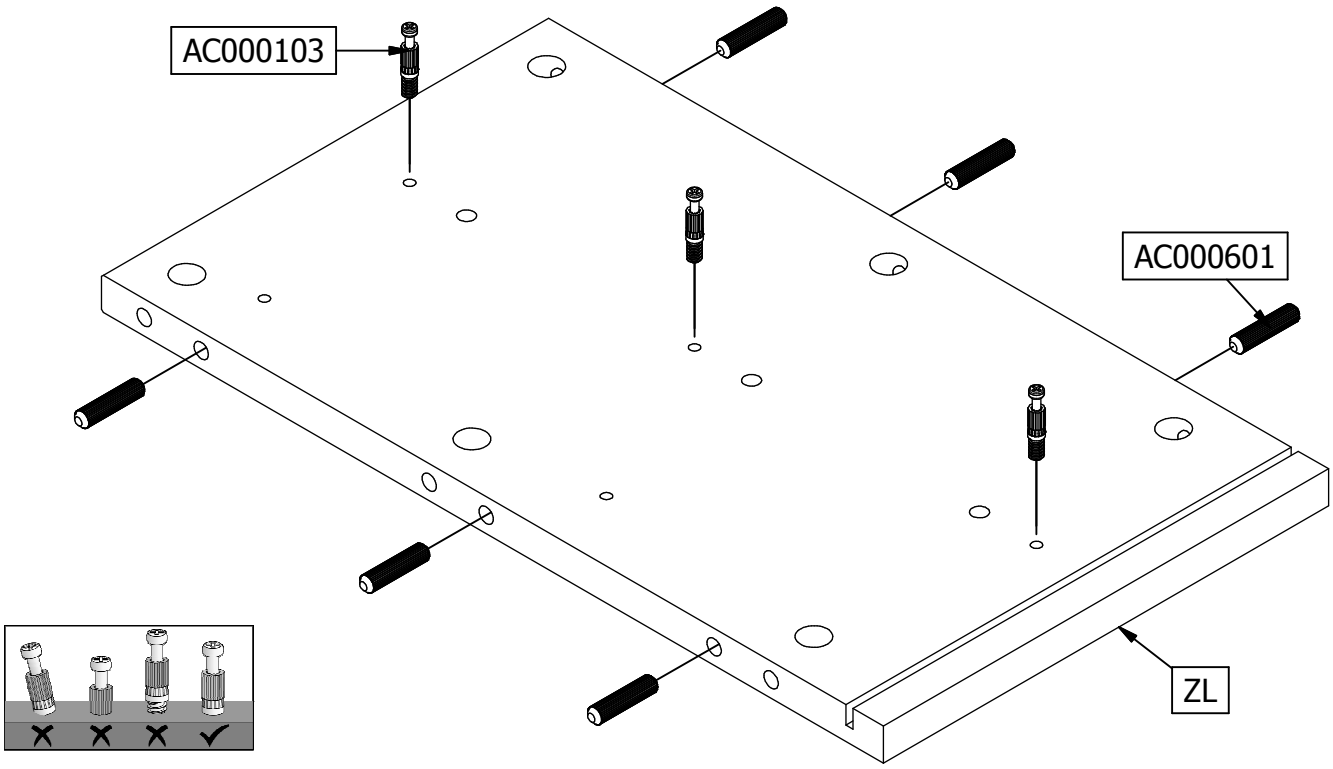
AC000103
AC000601
ZL

4

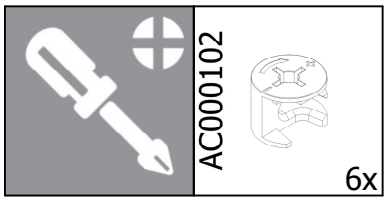
AC000102
6x

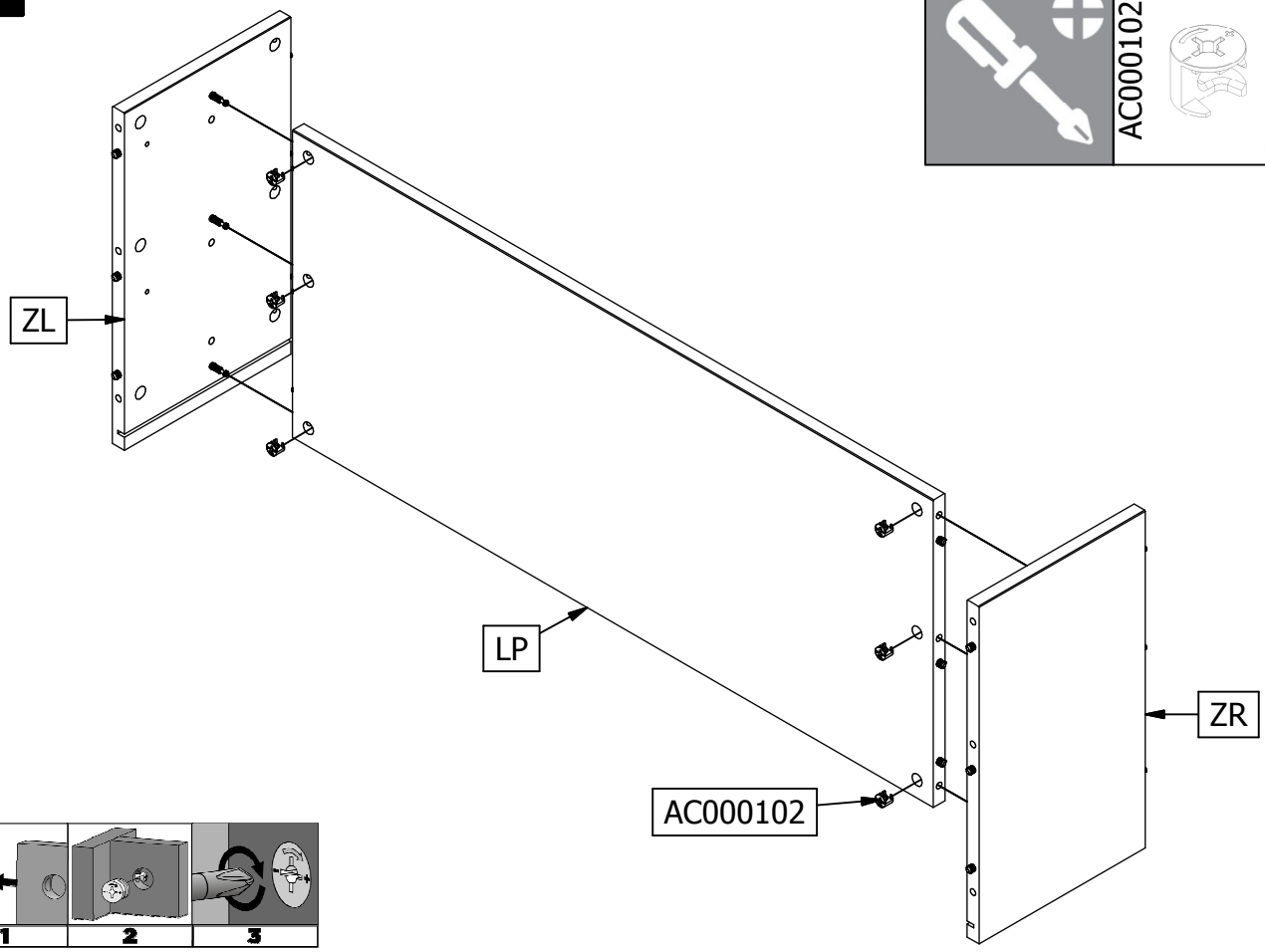
ZL
LP
ZR
AC000102

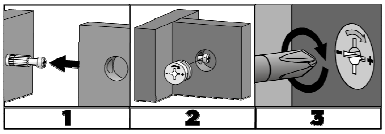
1
2
3

5

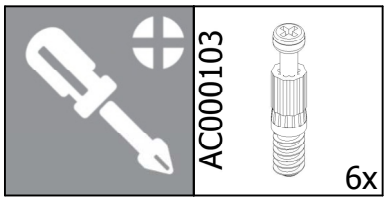

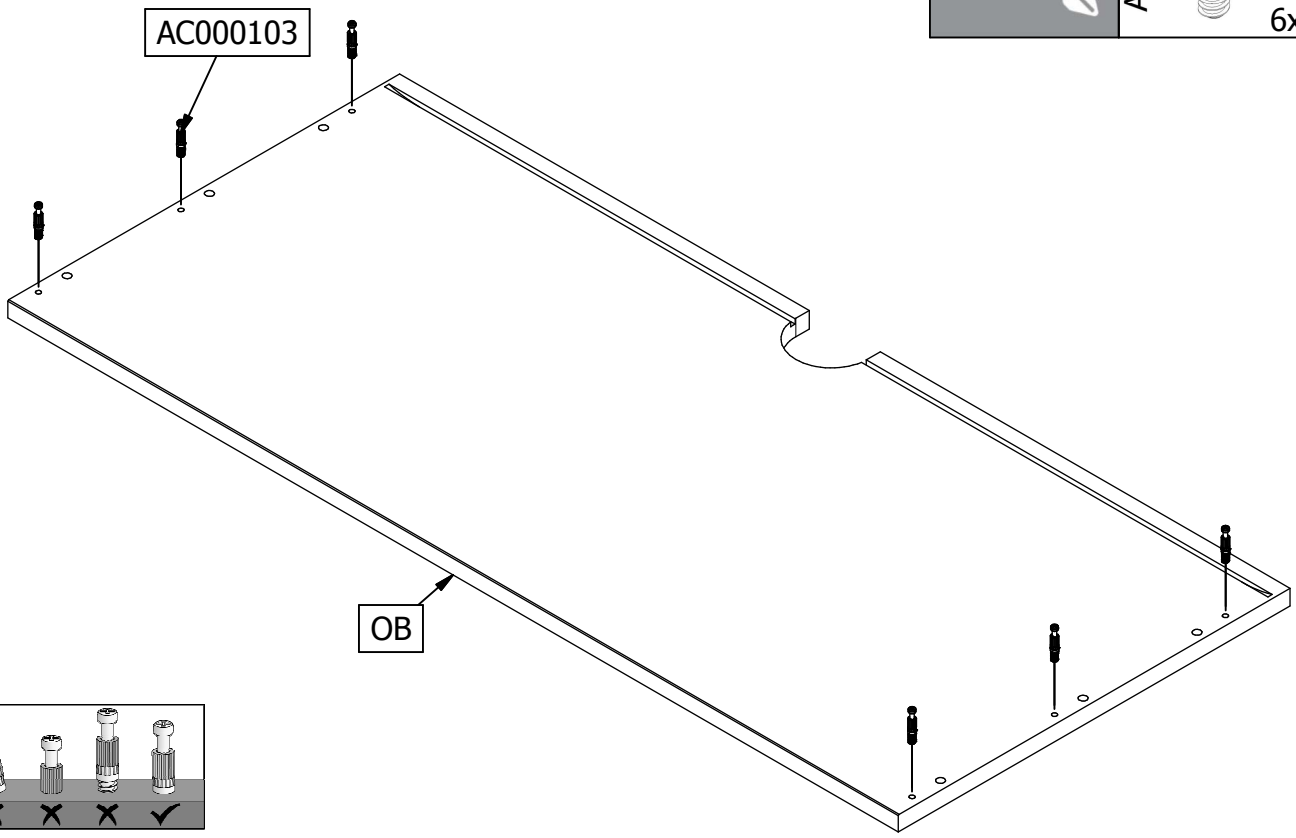

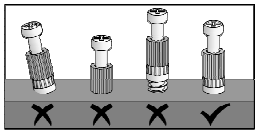

6

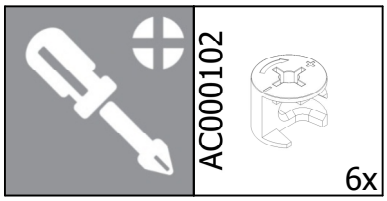

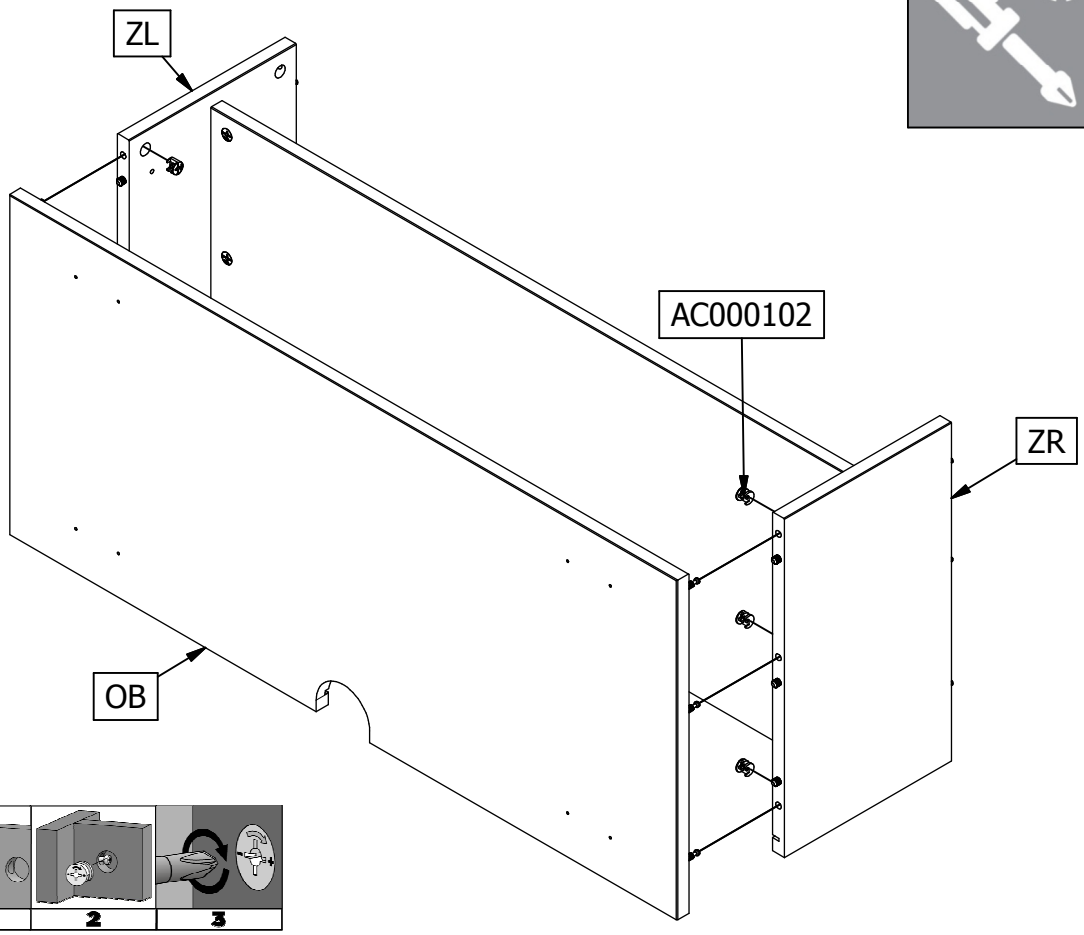

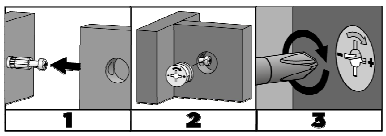

7

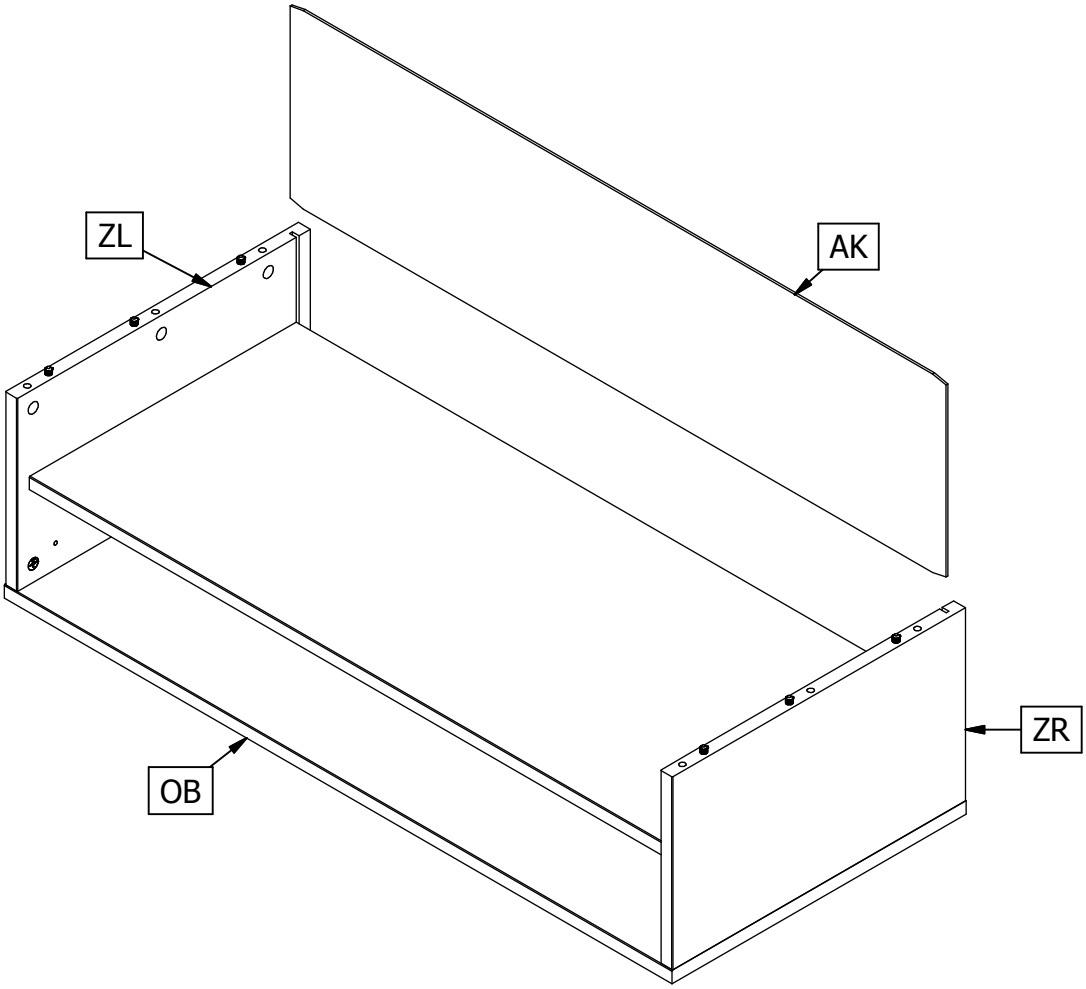

8

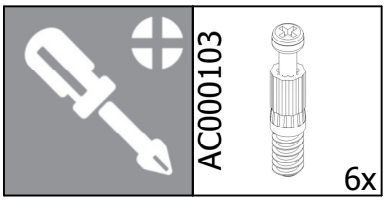

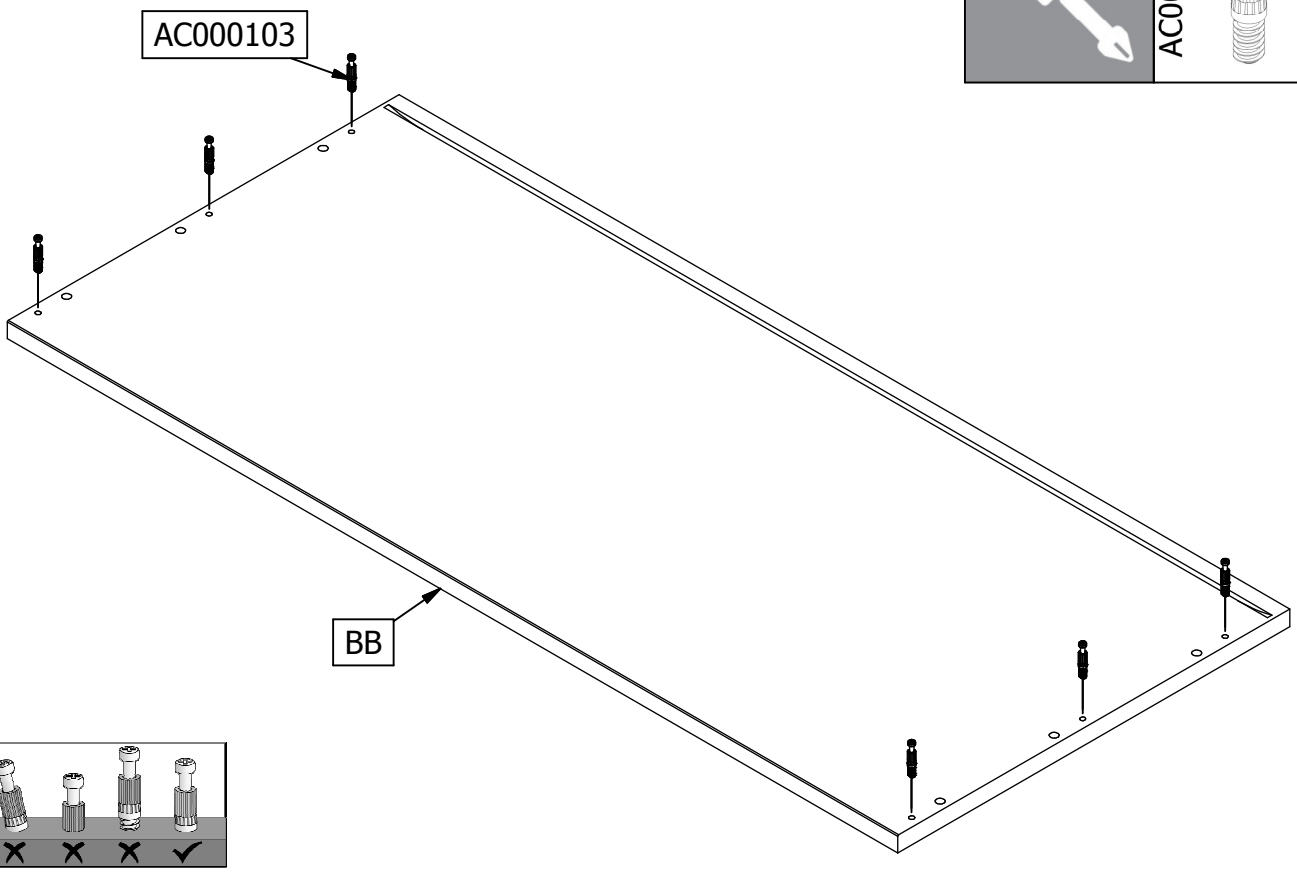

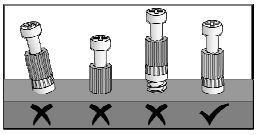

9

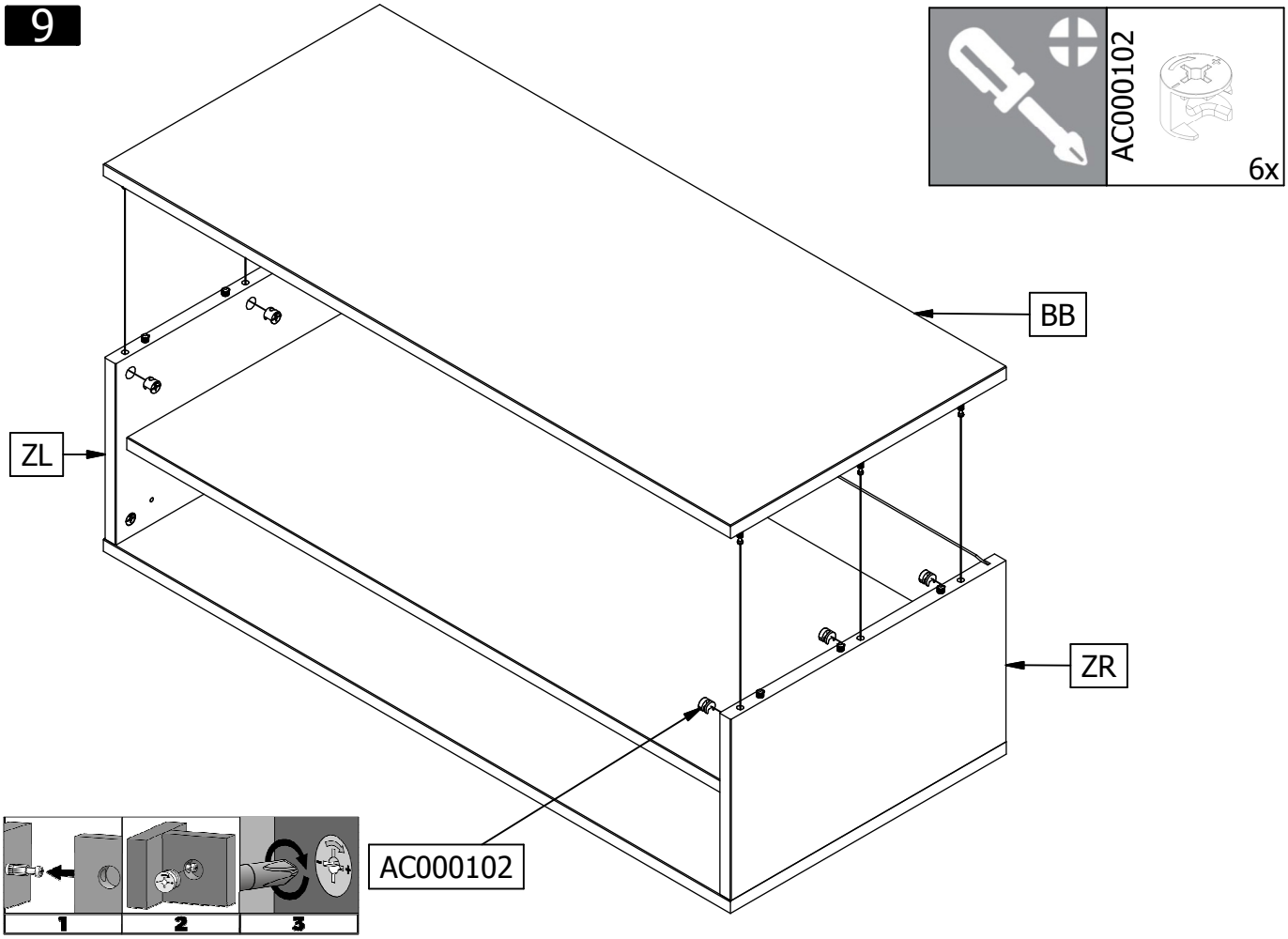
AC000102
6x
BB
ZL
ZR
AC000102
1
2
3

10

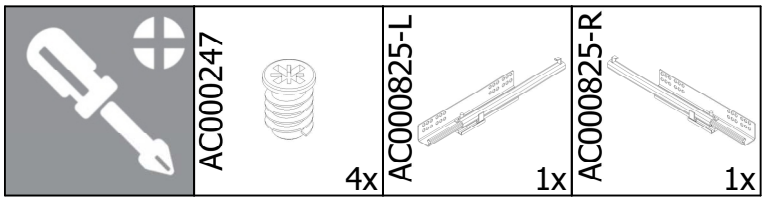
AC000247
4x
AC000825-L
1x
AC000825-R
1x

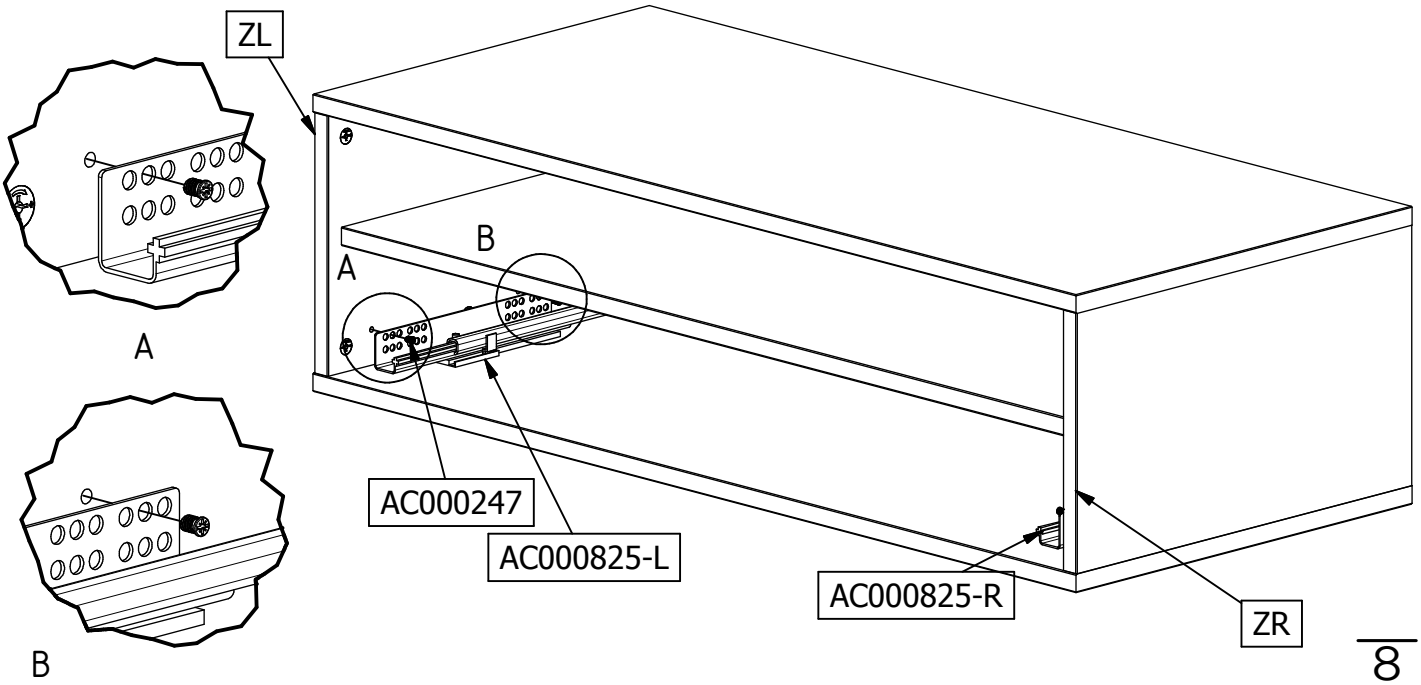
ZL
A
B
A
B
AC000247
AC000825-L
AC000825-R
ZR

11

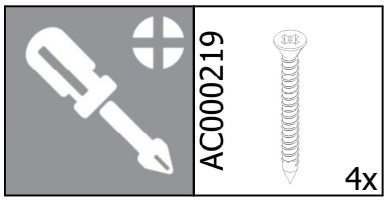

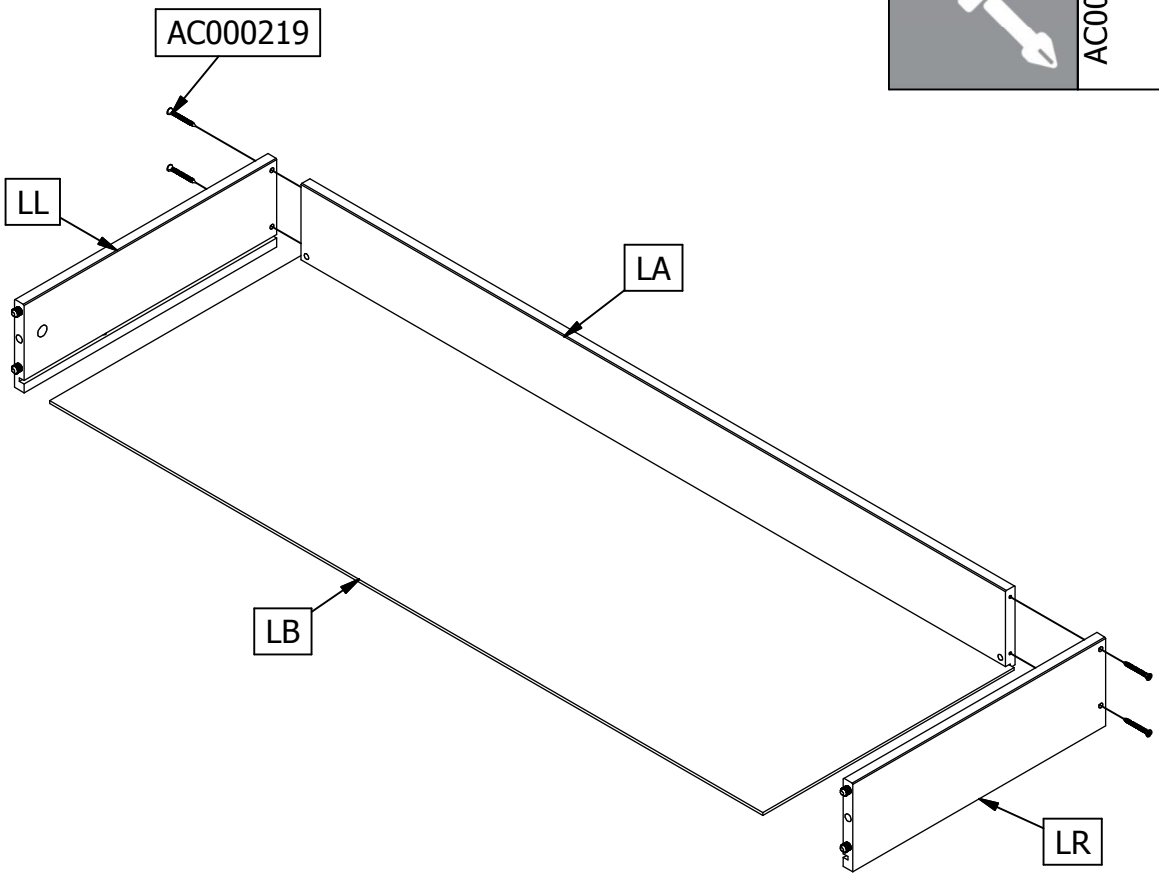

12

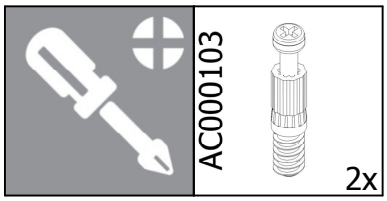

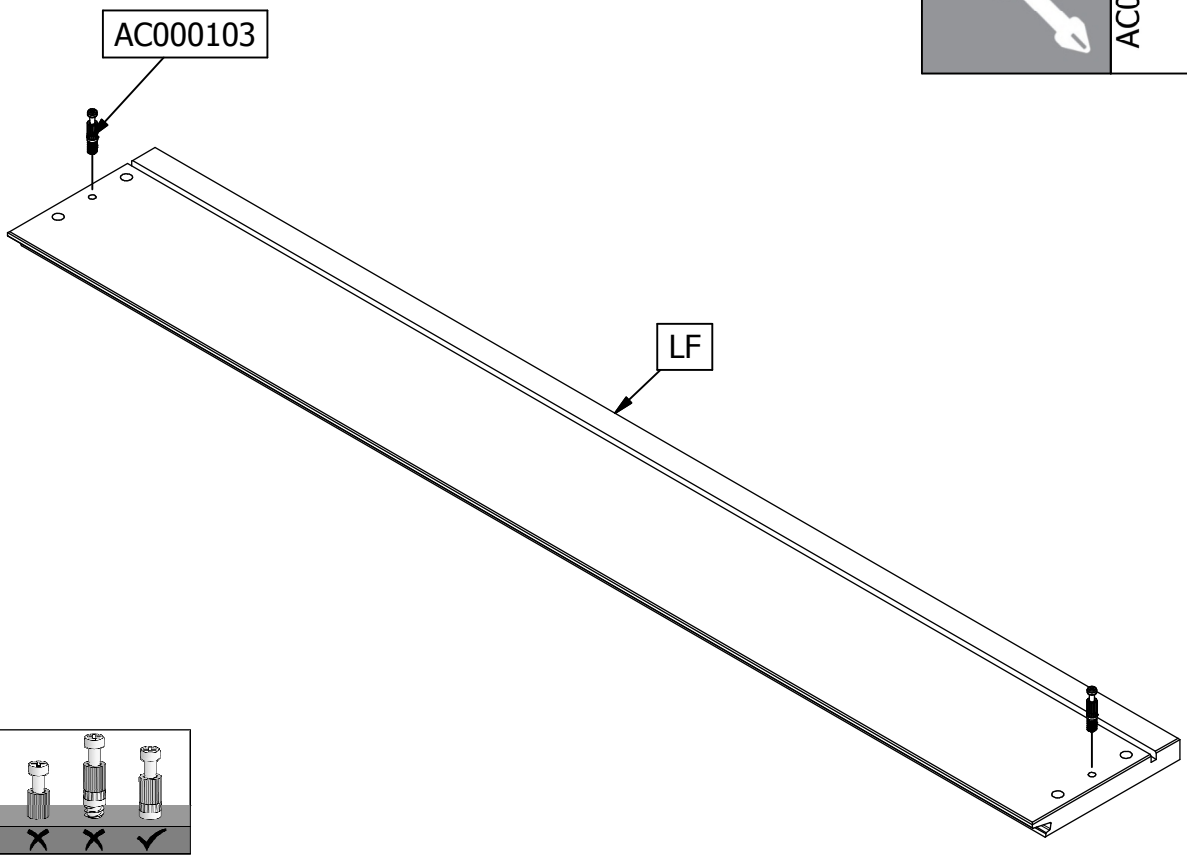

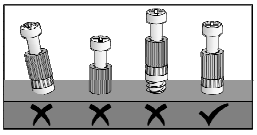

13

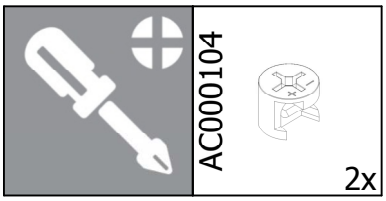

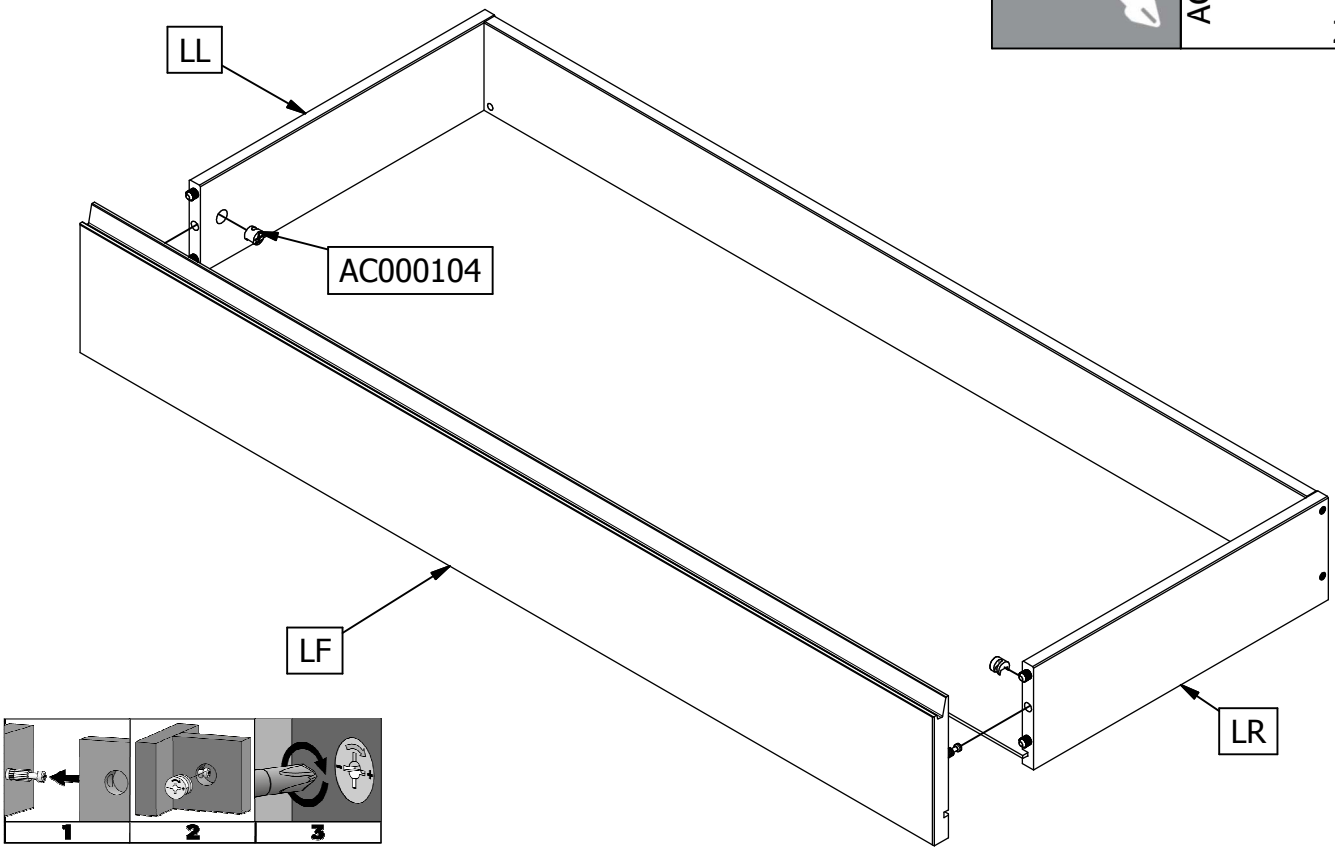

14

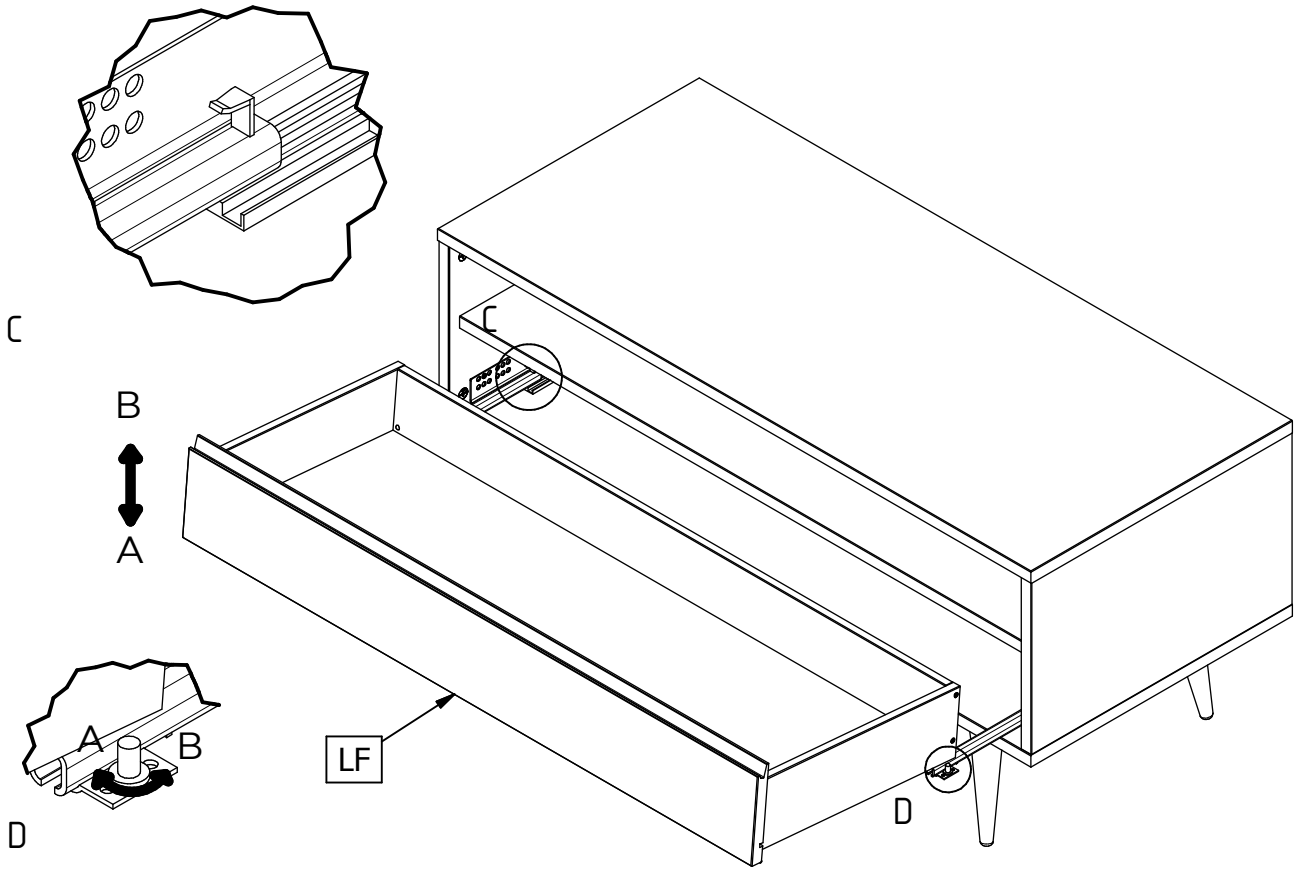

15

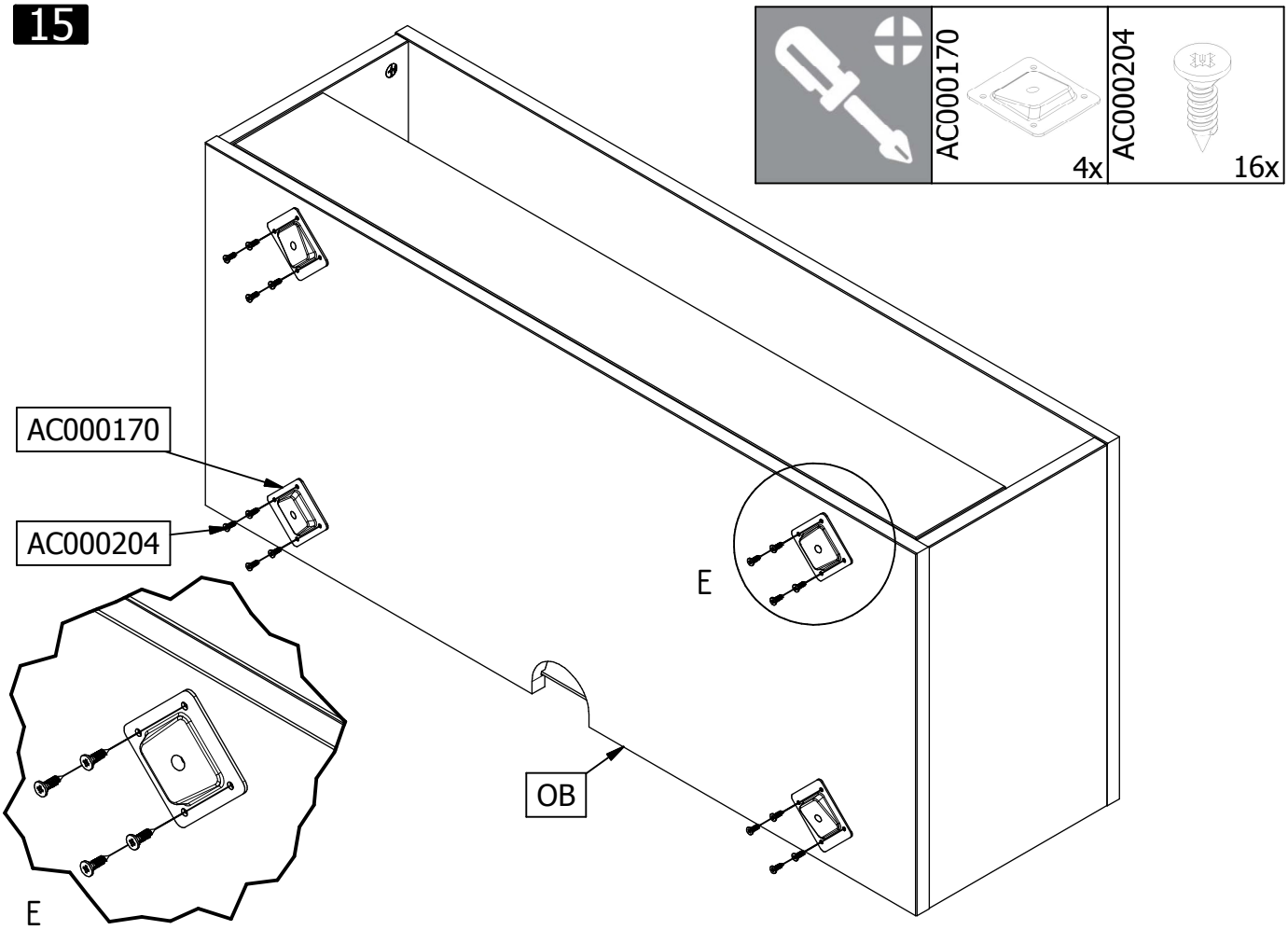
AC000170
4x
AC000204
16x
AC000170
AC000204
E
E
OB

16

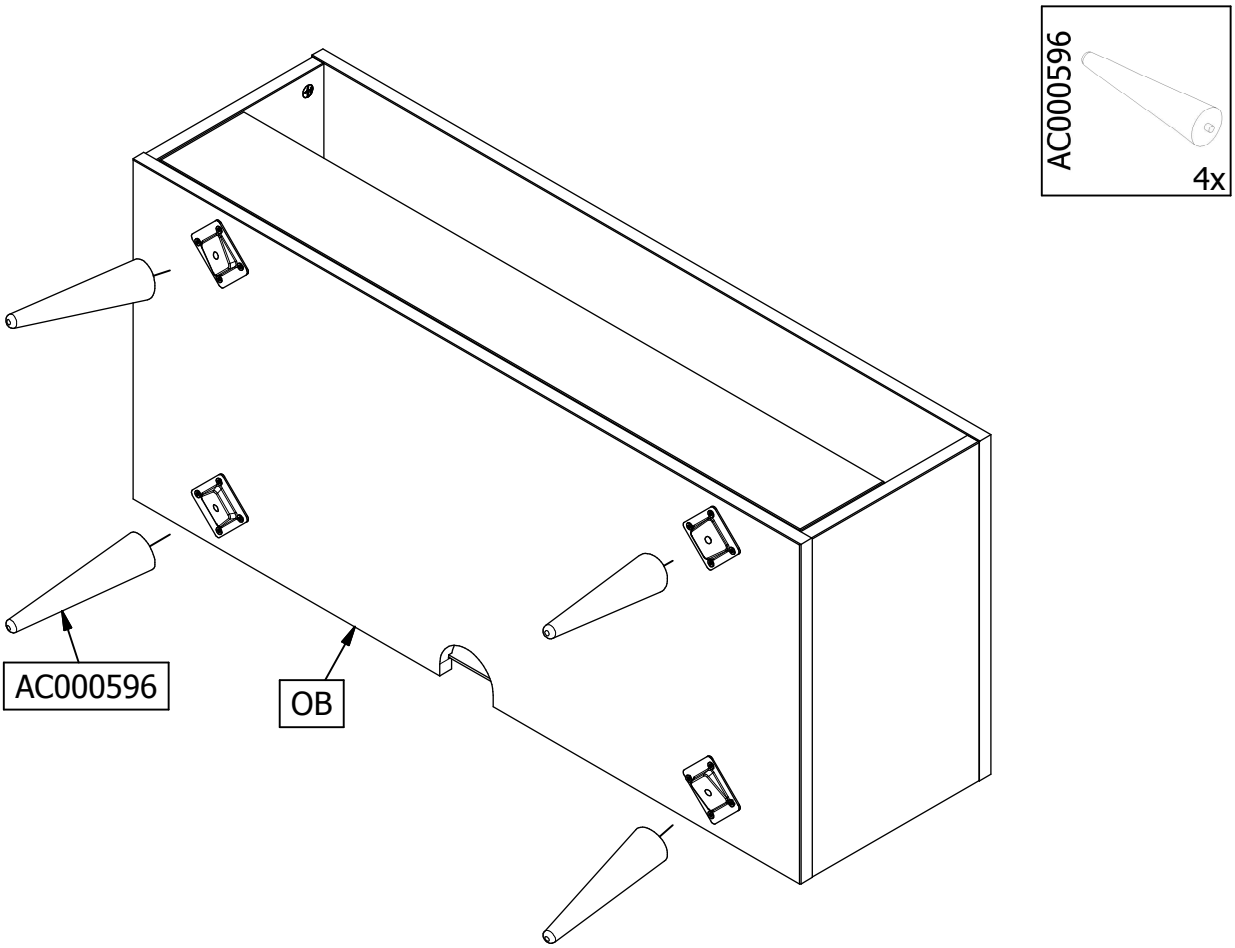
AC000596
4x
AC000596
OB

SOCIAL MEDIA

We are curious about the result! Would you like to share it with us? Use #WOOOD on social media.
Wir sind gespannt auf das Ergebnis! Möchten Sie es mit uns teilen? Benutzen Sie #WOOOD in Social Media.
Nous sommes impatient de connaître le résultat. Souhaitez-vous le partager avec nous? Utilisez #WOOOD sur les médias sociaux.

facebook.com/woood.nl
instagram.com/madebywoood
pinterest.com/madebywoood