AMORTIGUADOR DE EJE OCTOGONAL PLUS

SUS VENTAJAS

- Los amortiguadores octogonales de AL-KO están especialmente ajustados para una gama de peso determinada *(véase la curva C)*.
- Así se mejoran de forma óptima las propiedades de conducción del remolque.

Color	Eje sencillo	Eje tándem
verde	900 kg	1.600 kg
azul	1.350 kg	2.700 kg
rojo	2.000 kg	3.500 kg
negro	4.000 kg	7.500 kg

Para evitar cualquier confusión, las diferentes gamas de peso se distinguen por sus colores.

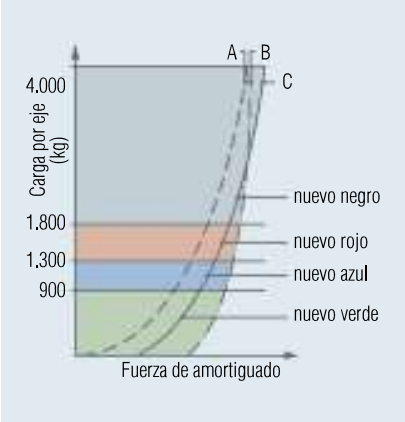

A Valor característico de amortiguación del eje de AL-KO con suspensión hexagonal de caucho

B Valor característico de amortiguación de los amortiguadores empleados hasta ahora

C Valor característico de amortiguación optimizado gracias al amortiguador octagonal de AL-KO

AMORTIGUACIÓN ÓPTIMA

El temor de cualquier conductor de remolque:
las oscilaciones del remolque al circular por trayectos irregulares.
Con el amortiguador octogonal de AL-KO, los peligrosos "saltos" se reducen de inmediato.

ESTO IMPLICA

- Mayor estabilidad de conducción
- Mayor estabilidad de frenada
- Óptimo contacto con el suelo

INSTALACIÓN SENCILLA

- Los ojetes de fijación articulados con alojamiento de caucho permiten una posición de montaje con bajo desgaste y sin tensiones con una inclinación de hasta 5°.
- A diferencia de los amortiguadores de suspensión habituales en el mercado, en los amortiguadores octogonales de AL-KO los tornillos están firmemente integrados en el ojete del amortiguador y de ese modo forman parte, junto con las tuercas, de la composición de entrega de todos los amortiguadores.

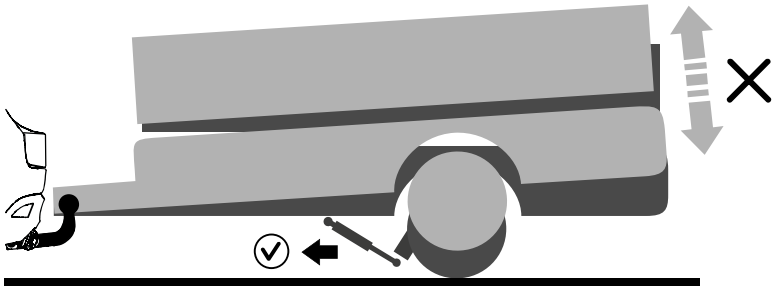

AMORTIGUADOR DE EJE – OCTAGON COMPACT

Color	Eje sencillo	Eje tándem
negro	hasta 4.000 kg	hasta 7.500 kg

AMORTIGUADOR DE EJE – UNIVERSAL COMPACT

INSTALACIÓN SENCILLA
Los ojetes de fijación articulados con alojamiento de caucho permiten una posición de montaje con bajo desgaste y libre de tensiones con una inclinación de hasta 5°.

A diferencia de los amortiguadores de suspensión habituales en el mercado, en los amortiguadores de eje Universal de AL-KO los tornillos están firmemente integrados en el ojete del amortiguador y de ese modo forman parte, junto con las tuercas, de la composición de entrega de todos los amortiguadores.

El económico amortiguador de eje universal AL-KO

Color	Eje sencillo	Eje tándem
negro	hasta 1.500 kg	hasta 3.000 kg

AMORTIGUADOR DE EJE

Programa

SAP: RADSTOSSDAEMPFER OCTAGON

Amortiguadores	Versión N. de ref.	Para ejes AL-KO Eje recto y eje delta	Eje sencillo hasta	Eje tándem hasta	Color	Ojetes de fijación articulados	Con tornillería			
	Octagon PLUS 244 084	Eje recto y eje delta	hasta 900 kg	hasta 1.600 kg	verde	sí	sí	1,3	–	350
	Octagon PLUS reforzado* 1 204 542	Eje recto y eje delta	hasta 900 kg	hasta 1.600 kg	verde	sí	sí	1,3	–	350
	Octagon PLUS 244 085	Eje recto y eje delta	hasta 1.350 kg	hasta 2.700 kg	azul	sí	sí	1,3	–	350
	Octagon PLUS reforzado* 1 204 589	Eje recto y eje delta	hasta 1.350 kg	hasta 2.700 kg	azul	sí	sí	1,3	–	350
	Octagon PLUS 244 086	Eje recto y eje delta	hasta 2.000 kg	hasta 3.500 kg	rojo	sí	sí	1,3	–	350
	Octagon PLUS reforzado* 1 204 590	Eje recto y eje delta	hasta 2.000 kg	hasta 3.500 kg	rojo	sí	sí	1,3	–	350
	Octagon COMPACT 244 087	Eje recto y eje delta	hasta 4.000 kg	hasta 7.500 kg	negro	no	no	1,5	–	350
	Universal COMPACT 282 259	Eje recto	hasta 1.500 kg	hasta 3.000 kg	negro	sí	sí	1,0	–	350

*Se han reforzado determinados componentes mecánicos (p. ej., cilindro) que se pueden dañar en caso de sobrecarga. La medida lineal y de elevación, así como la fuerza de amortiguado, no se ven alteradas.

TRATAMIENTO DE LA SUPERFICIE

Amortiguador de eje con pintura epóxica (con recubrimiento de polvo)

COMPOSICIÓN DE ENTREGA

- Amortiguador de suspensión
  Pida por cada eje:
  2 unidades de amortiguador suelto, incl. tornillería
- Soporte amortiguador para ejes AL-KO
  Pida por cada eje:
  1 juego o 2 unidades de soporte amortiguador
- Pletinas para chasis del fabricante del remolque
  En caso necesario, pida por cada eje:
  2 pletinas

Ejemplo de uso

Color	Eje individual	Eje tándem
verde	900 kg	1.600 kg
azul	1.350 kg	2.700 kg
rojo	2.000 kg	3.500 kg
negro	4.000 kg	7.500 kg

Para evitar lo mejor posible cualquier confusión, los diferentes rangos de peso se identifican con diferentes colores.

SOPORTE AMORTIGUADOR

1 211 502
roscado

244 088
insertable

1 211 257
insertable

208 631 02 02
Para soldar

1 312 110
Para soldar

1

Soporte amortiguador para amortiguador de eje AL-KO y herraje de sujeción para chasis de remolque (25° o 20° de posición del palanca)

Tipo de eje	Posibles versiones del palanca	Tipo de reequipamiento	Montaje externo Medida X	Montaje externo N.º de ref. soporte amortiguador para amortiguador de eje	Montaje interno Medida Y	Montaje interno N.º de ref. soporte amortiguador para amortiguador de eje	N.º de ref. herraje de sujeción para chasis de remolque
B 700	Palanca de punta con orificio de montaje	Soporte amortiguador roscado	20–50 mm	Por cada juego = 2 unidades 1 211 502 (recto)	–	–	Por cada unidad 1 312 110
B 850	Palanca Stabilform con apertura de montaje	Soporte amortiguador insertable	40–70 mm	Por cada unidad 244 088 (recto)	0–50 mm	Por cada juego = 2 unidades 1 211 257 (con espaciador)	Por cada unidad 1 312 110
B 1000 B 1200	Palanca Stabilform con apertura de montaje	Soporte amortiguador insertable	40–70 mm	Por cada unidad 244 088 (recto)	0–50 mm	Por cada juego = 2 unidades 1 211 257 (con espaciador)	Por cada unidad 1 312 110
B 1600	Palanca Stabilform con apertura de montaje	Soporte amortiguador insertable	40–70 mm	Por cada unidad 244 088 (recto)	0–50 mm	Por cada juego = 2 unidades 1 211 257 (con espaciador)	Por cada unidad 1 312 110
B 1000 B 1200	Palanca de forja	Soporte amortiguador para soldar	50-80 mm	Por cada unidad 208 631 02 02 (recto)	20-60 mm	Por cada unidad 228 468 02 02 (acodado)	Por cada unidad 1 312 110
B 1600 B 1800	Palanca de forja	Soporte amortiguador para soldar	50-80 mm	Por cada unidad 208 631 02 02 (recto)	20-60 mm	Por cada unidad 228 468 02 02 (acodado)	Por cada unidad 1 312 110
B 2500	Palanca de forja	Soporte amortiguador para soldar	40–70 mm	Por cada unidad 208 631 02 02 (recto)	10–50 mm	Por cada unidad 228 468 02 02 (acodado)	Por cada unidad 1 312 110

Montaje de amortiguador desde el exterior

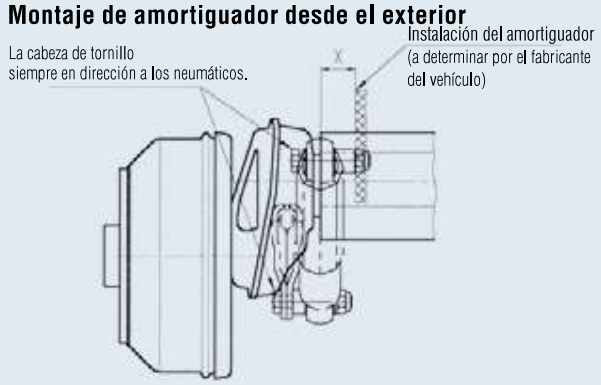

Medida X: desde el borde exterior del tubo de eje hasta la instalación del amortiguador

Montaje de amortiguador desde el interior

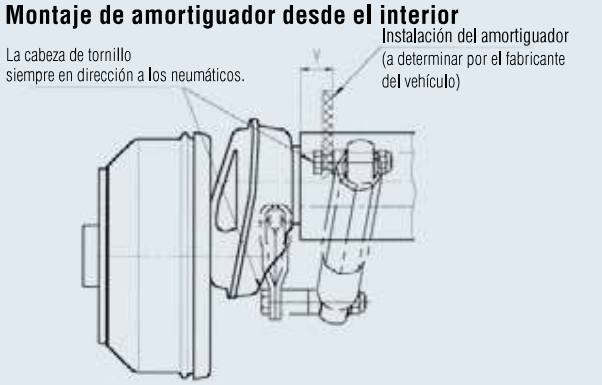

Medida Y: desde el borde exterior del tubo de eje hasta la instalación del amortiguador (lado interior)