RADBREMSE EURO1 2051 AUSF. A BIS 650 KG M20

ETI- Nr. 811294 (Bitte bei Bestellung angeben)

AL-KO Ersatzteile

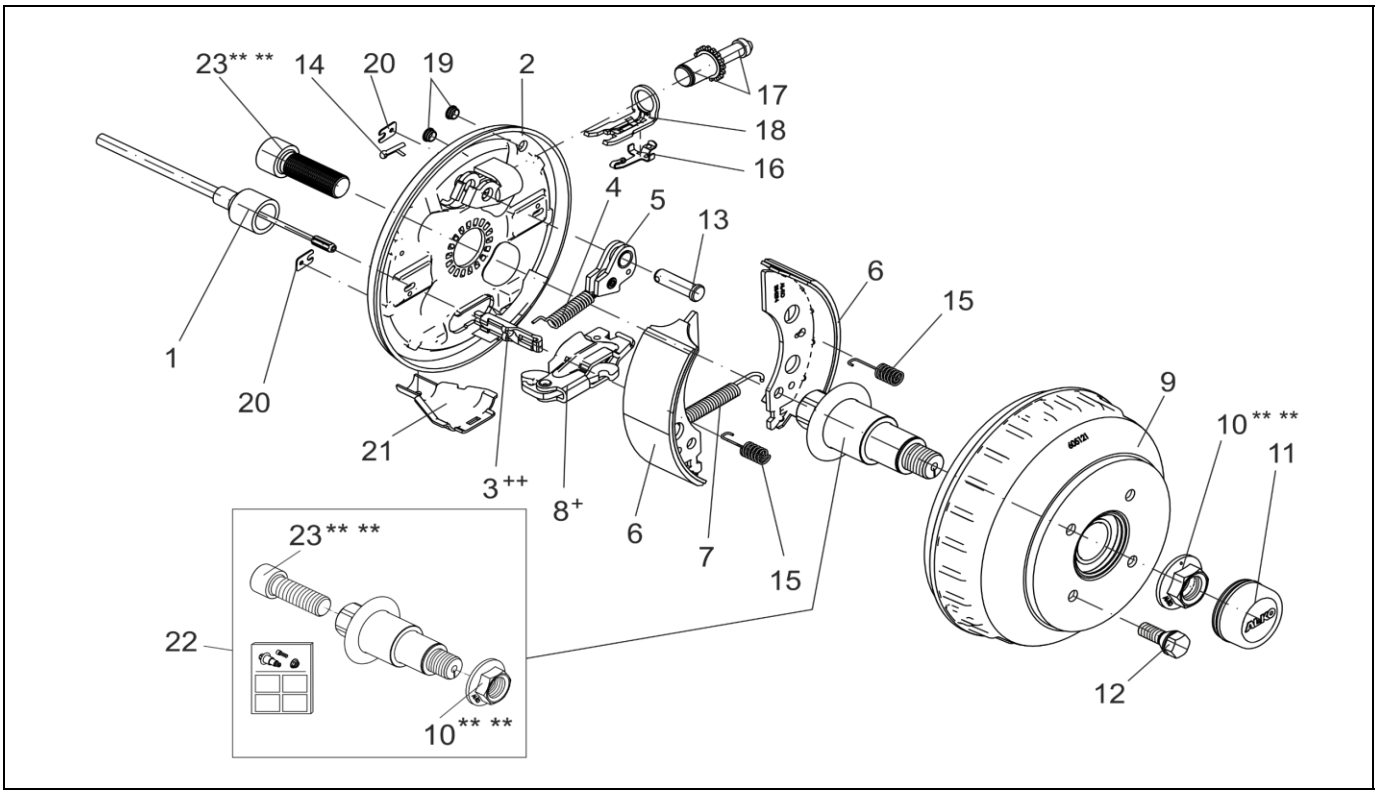

Pos.	Bezeichnung	Material-Nr.
1	EINHÄNGBARER BOWDENZUG 350 / 546 LANG	247281
	530 / 726 LANG	247282
	770 / 966 LANG	247283
	890 / 1086 LANG	247284
	1020 / 1216 LANG	247285
	1130 / 1326 LANG	247286
	1320 / 1516 LANG	247287
	1430 / 1626 LANG	247288
	1620 / 1816 LANG	247289
	1790 / 1986 LANG	247290
2	BREMSSCHILD LINKS 2051 A	571376
	RECHTS 2051 A	571377
3	EINHÄNGEÖSE ++	604262
4	ZUGFEDER	2187370003
5	RÜCKMATIKHEBEL LINKS	571386
	RECHTS	571387
6	BREMSBACKENSET FÜR EINE ACHSE INCL (ABDECKBLECH,ZUGFEDER,DRUCKFEDER)	1213889
7	ZUGFEDER	2082000007
8	SPREIZGELENKSCHLOSS 2051 +	571510
9	BREMSTROMMEL KOMPLETT MIT LAGER	
	Ø98X4 M12X1.5 BIS 650KG 160MM MONTAGEFLÄCHE	573191
	Ø100X4 M12X1,5 160MM MONTAGEFLÄCHE	573192
	Ø112X5 M12X1,5 160MM MONTAGEFLÄCHE	573193
	Ø139,7X4 M12X1,5 180MM MONTAGEFLÄCHE	578826
	Ø140X5 M14X1.5 180MM MONTAGEFLÄCHE	578825
	Ø130X4 M14X1.5 180MM MONTAGEFLÄCHE	1804988
	ET-SET: JE 1X LAGER-SICHERUNGSRING-FLANSCHMUTTER	1224803

Pos.	Bezeichnung	Material-Nr.
10	FLANSCHMUTTER M24X1.5 ** **	581200
11	VERSCHLUSSKAPPE Ø57	581197
12	RADSCHRAUBE KEGEL M12X1.5	2081670018
	KUGEL M12X1.5	2081670020
	KUGEL M12x1.5 (R13)	372138
	KEGEL M14X1.5X30	1561496
13	LAGERBOLZEN	368651
14	SPLINT DIN 94 4X20-VZ	700192
15	DRUCKFEDER	2088800003
16	BLATTFEDER	368405
17	NACHSTELLSCHRAUBE UND NACHSTELLMUTTER	21873708
18	DRUCKBÜGEL	368361
19	STOPFEN	373245
20	ABDECKBLECH	2382610002
21	SCHALE	371387
22	ET-SET ACHSSTUMMEL Ø39 KNICK 0°15' M20	1732710
23	ZYLINDERSCHRAUBE MIT INNENSECHSKANT ** **	704096

+ DER DREHPUNKT DES SPREIZHEBELS MUSS AUF DER SELBEN SEITE WIE DER LAGERBOLZEN DER RÜCKMATIK MONTIERT WERDEN.

++ DIE OFFENE SEITE DER EINHÄNGÖSE (FÜR DEN BOWDENZUG) MUSS ZUM DREHPUNKT DES SPREIZHEBELS ZEIGEN.

** ** SELBSTSICHERNDE MUTTER UND SCHRAUBEN MIT EINER CHEMISCHEN SELBSTSICHERUNG DÜRFEN AUS SICHERHEITSGRÜNDEN NUR EINMAL VERWENDET WERDEN. NACH DEM LÖSEN IMMER DURCH EIN NEUTEIL ERSETZEN.

DER EINZELVERKAUF VON BREMSBACKEN IST NACH EU-RICHTLINIE 2002/78/EG VOM 01.OKTOBER 2002 NICHT MEHR ZULÄSSIG!
ACHTUNG: IM SET SIND 4 BREMSBACKEN UND DIE DAZUGEHÖRIGEN ZUGFEDERN, DRUCKFEDERN UND ABDECKBLECHE ENTHALTEN!

Erstellt	ETI-Nummer	geändert	Änderungs-Nr.	Änderungsgrund	Revisons-Nr.
19.01.00	811294_de	10.12.2009	FREIGABE		A
		14.02.2011 HI	16422	siehe Änderungssmitteilung	B