ACHSE GEBREMST 3.000 KG PLUS

205 x 6

TECHNIK

Modell:	PLUS	Federung:	Sechskant-Gummifederung
Achstyp:	B 3000-2	Schwinghebel:	3.000 kg, 175 mm
Achslast:	EA 3.000 kg	Radanschluss:	205x6
Radbremse:	3062 oder 3081B	Radlager:	Kegelrollenlager
	(siehe Tabelle)	Mittelloch Felge:	mind. 161 mm

SAP: ACHSE GU LNGS GRM EA3000

B 3000-2		**Einzelachse**		**Vorderachse**				
		Radmuttern M 18x1,5		**mit Hutprofil und Schraubmaterial**				
		Kugel						
		Radbremse		**Radbremse**		**Einzelachse in kg**		
		3081 B	**3062**	**3081 B**	**3062**	**3081 B**	**3062**	
Anlage in mm	**Auflage in mm**	**Achse kpl.**	**Achse kpl.**	**Achse kpl.**	**Achse kpl.**			
1.570	1.100	1 212 403	1 213 663	1 212 404	1 213 664	130	120	20
1.770	1.300	1 223 400	1 223 402	1 223 404	1 223 406	133	123	20
1.970	1.500	1 223 401	1 223 403	1 223 405	1 223 407	136	126	20

LIEFERUMFANG

- Widerlager Einachs angeschweißt
- Ausgleichsprofil
- Bowdenzug lose
- Radmuttern montiert

OBERFLÄCHENBEHANDLUNG

- Achsprofil feuerverzinkt
- Radbremsen tauchgrundiert schwarz

ZUBEHÖR
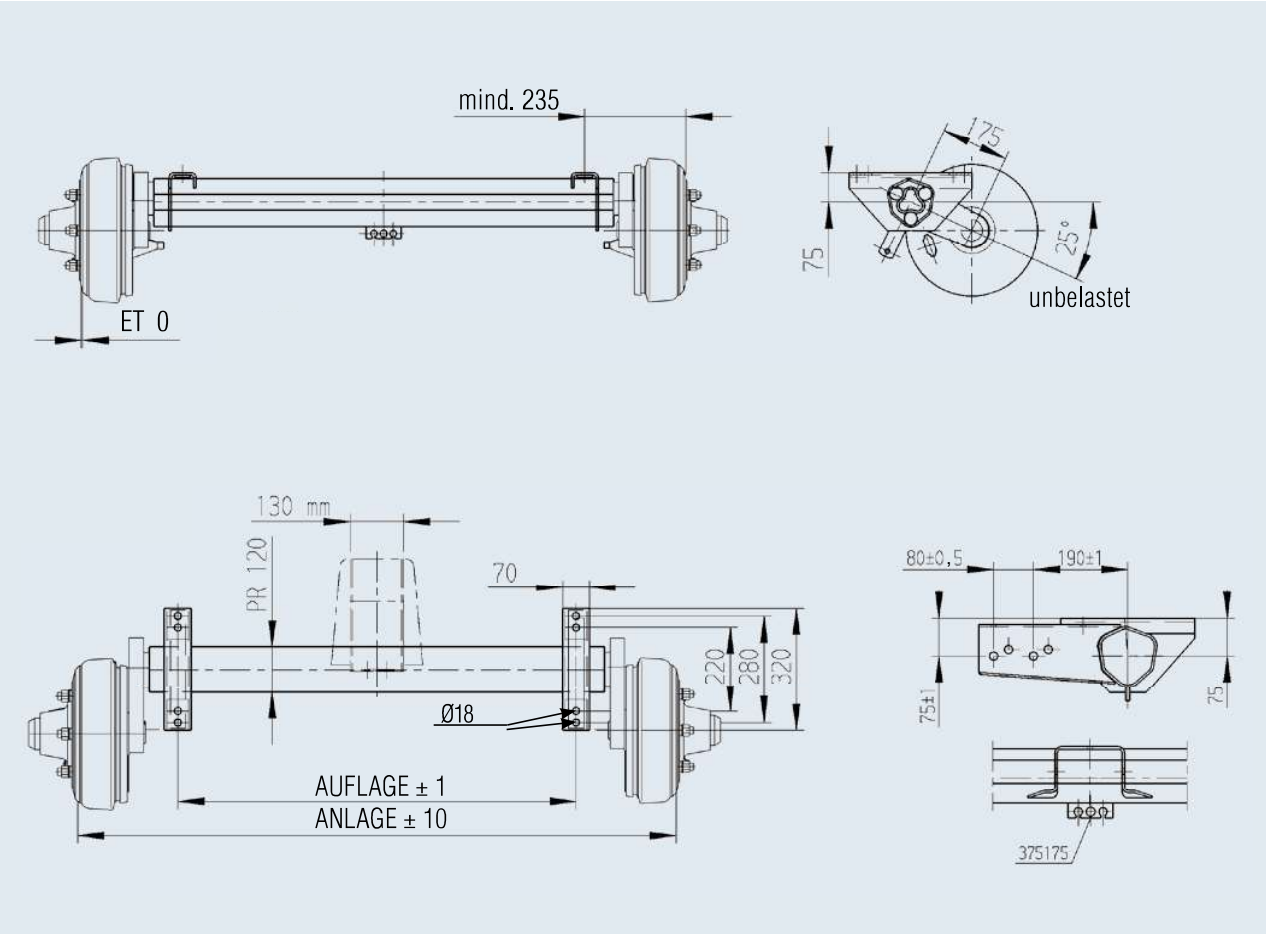
- Achsstoßdämpfer
  (siehe Inhaltsverzeichnis)