VIS DE ROUE ET ECROUS

TECHNIQUE

Fixation de roue Pour une fixation fiable, le moyeu et le perçage doivent correspondre et l'utilisation des pièces de fixation correctes au couple de serrage prescrit est décisive.

Veuillez consulter impérativement le fabricant de vos jantes et de vos pneus au sujet des données de l'essieu, à savoir le perçage et le déport ainsi que les données de la vis de roue et les couples de serrage.

TRAITEMENT DE SURFACE

Zingué

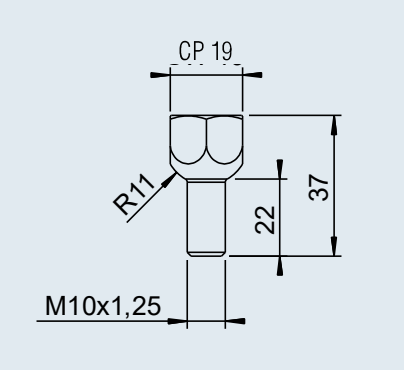

Vis de roue sphériques M10 x 1,25	
SAP: SHR RAD- KUG- M10X1,25X22	
Code article	208 892 00 10
Cote sur plats	CP 19
Qualité de vis	8,8
Couple de serrage maximal autorisé	52 Nm

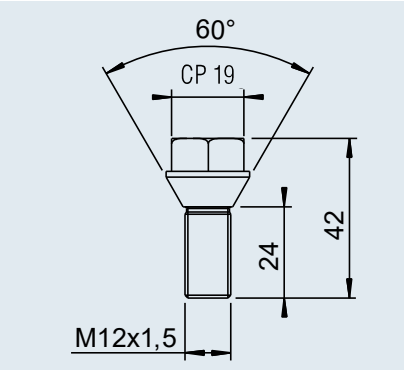

Vis de roue coniques M12 x 1,5	
SAP: SHR RAD- KEG- M12X1,5X24	
Code article	208 167 00 18
Cote sur plats	CP 19
Qualité de vis	8,8
Couple de serrage maximal autorisé	90 Nm

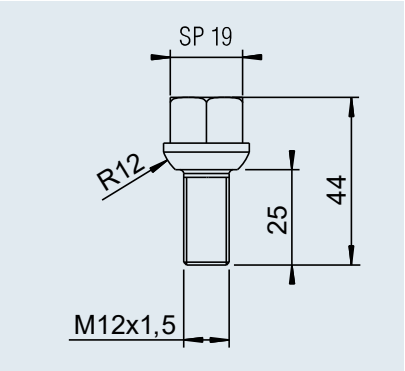

Vis de roue sphériques M12 x 1,5	
SAP: SHR RAD- KUG- M12X1,5X25	
Code article	208 167 00 20
Cote sur plats	CP 19
Qualité de vis	8,8
Couple de serrage maximal autorisé	90 Nm

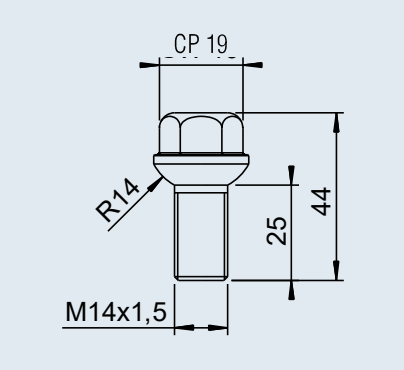

Vis de roue sphériques M14 x 1,5	
SAP: SHR RAD- KUG- M14X1,5X25 ZN12A	
Code article	208 167 00 02
Cote sur plats	CP 19
Qualité de vis	8,8
Couple de serrage maximal autorisé	150 Nm

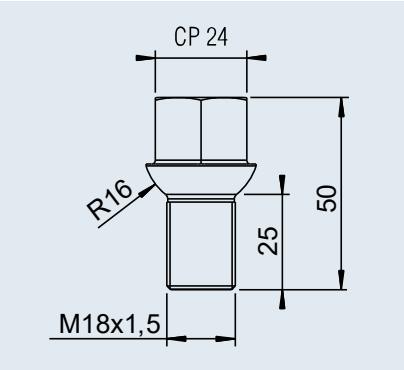

Vis de roue sphériques M18 x 1,5	
SAP: SHR RAD- KUG- M18X1,5X25	
Code article	218 568 00 06
Cote sur plats	CP 24
Qualité de vis	8,8
Couple de serrage maximal autorisé	325 Nm

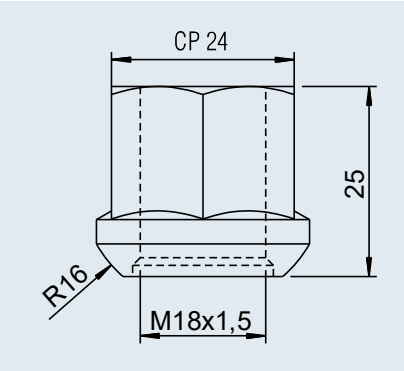

Ecrou M18 x 1,5	
SAP: MU 74361-A18- 8 A3B (M18X1,5)	
Code article	701 202
Cote sur plats	CP 24
Qualité de vis	8,8
Couple de serrage maximal autorisé	325 Nm