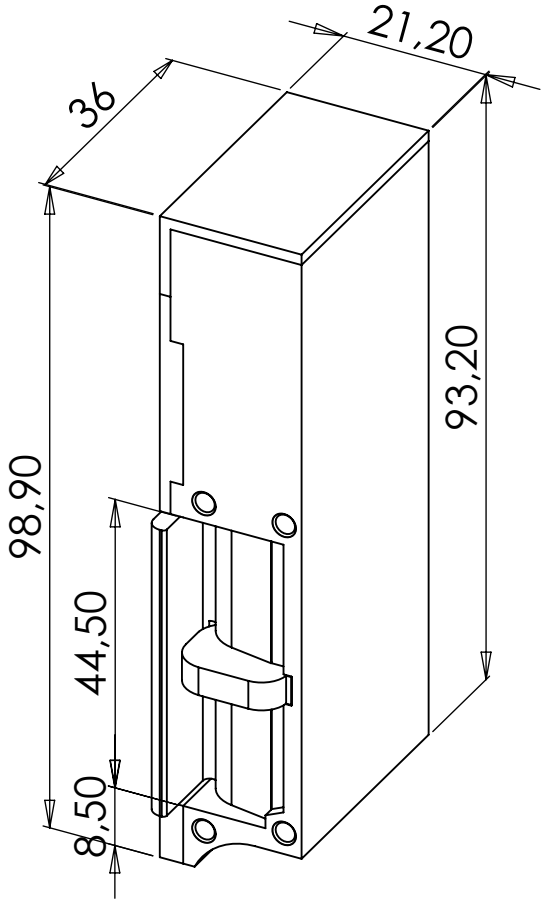
98,90
8,50
44,50
36
21,20
93,20