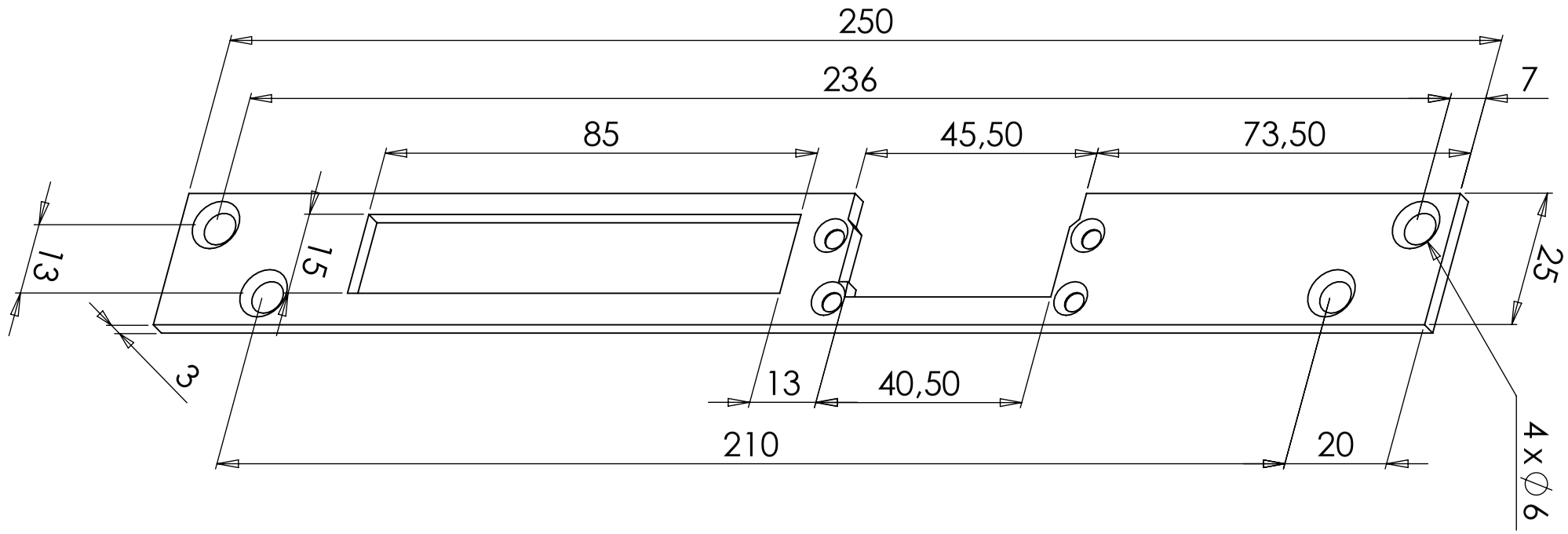
250
236
7
85
45,50
73,50
13
15
25
3
13
40,50
210
20
4 x ∅6