TRIUMPH
prestige

Met trots ontworpen en gemaakt in Canada
Mit Stolz in Kanada entworfen und entwickelt

Instructieboekje

Anleitungsheft

TRIUMPH
prestige

Inhoudsopgave
Inhalt

Snelstartgids / *Kurzanleitung*
Onderdelen van de Prestige / *Prestige-Teile* 5
Voor uw veiligheid / *Zur Sicherheit* 6
Label met serienummer / *Seriennummernschild* 8
Montage-instructies / *Montageanleitung* 9
Uitklappen van de rollator / *Rollator ausklappen* 9
Installeren rugleuning / *Rückenlehne anbringen* 9
Installeren voetsteunen / *Fußstützen anbringen* 10
Afstellen hoogte handvatten / *Griffhöhe anpassen* 11
Gebruik van remmen / *Gebrauch der Bremsen* 11
Afstellen hoogte voetsteunen / *Fußstütze in der Höhe verstellen* 12

Gebruikershandleiding / Benutzerhandbuch
In- en uitklappen / *Öffnen – Klappen* 14
Remmen / *Bremsen* 15
Gebruik in de rollatorstand / *Verwendung des Rollator-Modus* 16
Omzetten van rollator naar rolstoel / *Umstellen vom Rollator zu Transportstuhl* 17
Gebruik in de rolstoelstand / *Wie man den Transportstuhl benutzt* 18
Omzetten van rollator naar rolstoel / *Umstellen vom Transportstuhl auf Rollator* 19
Vervoer / *Transport* 20
Hantering en opslag / *Handhabung und Lagerung* 21
Onderhoud / *Wartung* 22
Accessoires (optioneel) / Zubehör (optional) 24
Garantie / *Garantie* 28
Specificaties / *Spezifikationen* 29
Ernstige incidenten / *Schwerwiegende Vorfälle* 30

Snelstartgids
Kurzanleitung

Introductie
Hartelijk dank voor de aankoop van een Triumph Prestige rollator/rolstoel. De Prestige kan eenvoudig van een rollator naar een rolstoel worden omgezet en weer terug met superieure veelzijdigheid.
Zorg ervoor dat alle gebruikers vóór gebruik de instructies zorgvuldig doorlezen en bekend zijn met de veiligheids- en bedieningsinstructies. Voordat u uw nieuwe Triumph Prestige in elkaar zet en in gebruik neemt, dient u te controleren of het frame en de onderdelen tijdens het transport niet zijn beschadigd.

Einführung
Wir danken Ihnen, dass Sie sich für einen Triumph Prestige Rollator/Transportstuhl entschieden haben. Dank seiner überragenden Vielseitigkeit lässt sich der Prestige mit wenigen Handgriffen von einem Rollator in einen Transportstuhl verwandeln - und wieder zurück.
Es ist darauf zu achten, dass alle Benutzer die Gebrauchsanweisung vor der Benutzung sorgfältig gelesen haben und mit den Sicherheits- und Bedienungshinweisen vertraut sind. Vergewissern Sie sich vor dem Zusammenbau und der Benutzung Ihres neuen Triumph Prestige, dass der Rahmen oder Teile davon während des Transports nicht beschädigt wurden.

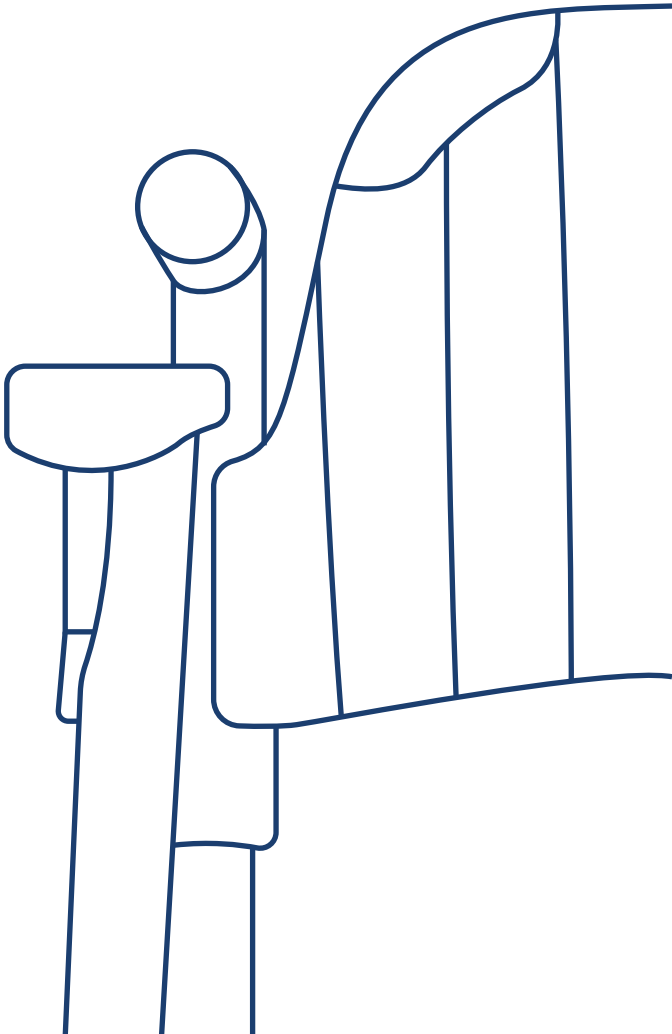

Onderdelen van de Prestige / Prestige- Teile

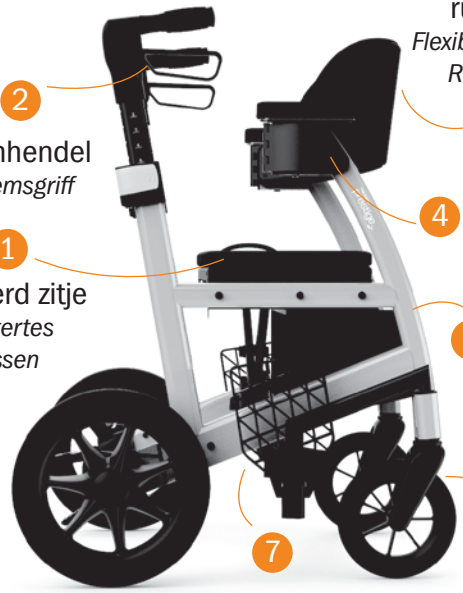

1 Gewatteerd zitje
Gepolstertes Sitzkissen

2 Remhendel
Bremsgriff

3 Flexibele gewatteerde rugleuning
Flexible, gepolsterte Rückenlehne

4 Schroeven rugleuning
Rückenlehnenschrauben

5 Frame
Rahmen

6 Voorwielen
Vorderräder

7 Voetsteun
Fussstütze

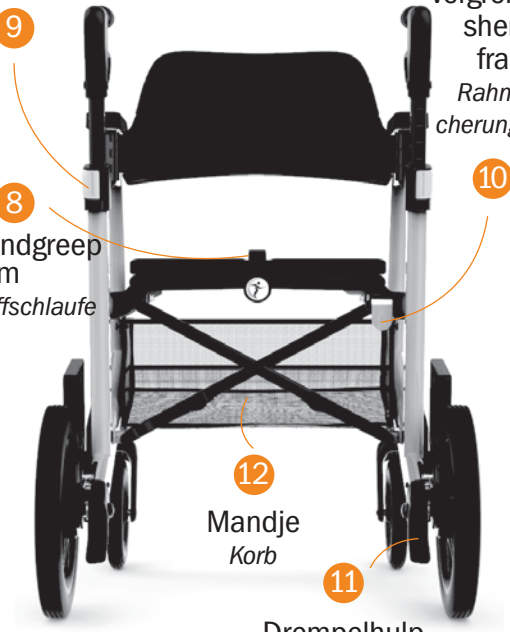

8 Handgreep riem
Griffschlaufe

9 Verstelhendel voor hoogte remhendel
Höhenverstellbarer Bremshebel

10 Vergrendeling shendel frame
Rahmensi-cherungshebel

11 Drempelhulp
Hinterräder

12 Mandje
Korb

Inbegrepen gereedschap: 2 inbussleutels van 4 mm
thaltene Werkzeuge: 2 x 4-mm-Inbusschlüssel

⚠ Voor uw veiligheid / Zur Sicherheit

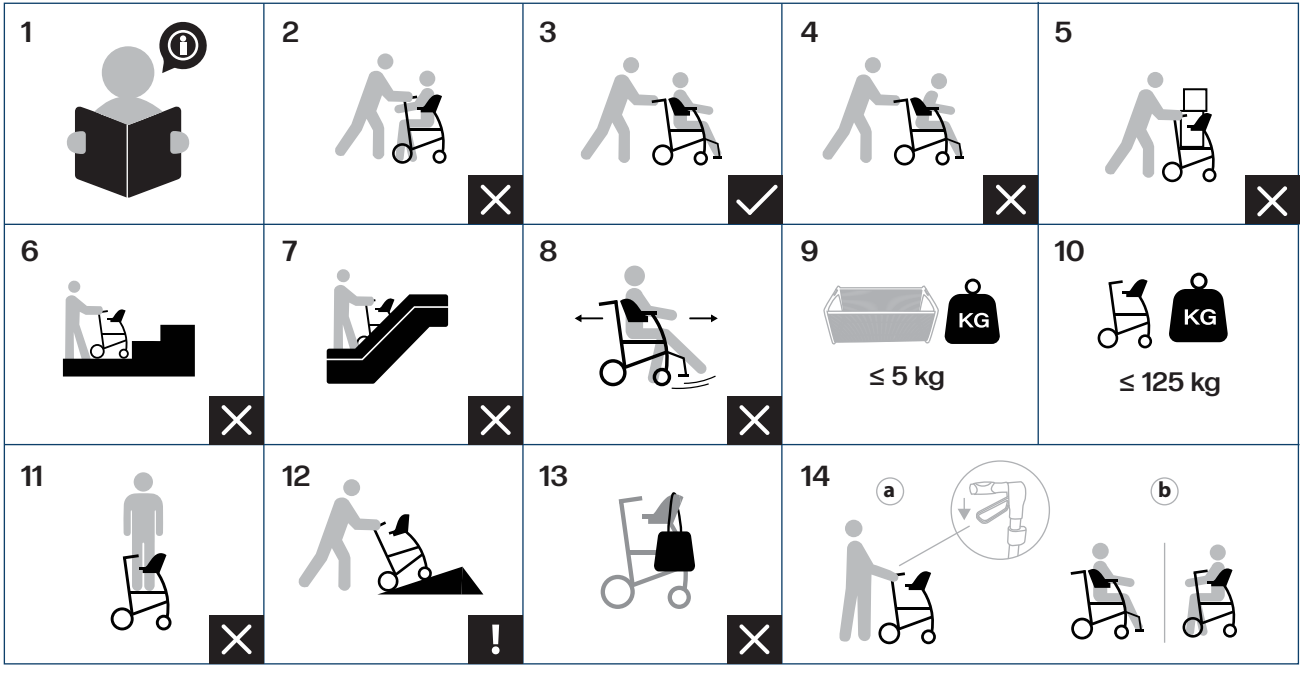

1. Lees zorgvuldig de gebruiksaanwijzing door / *Anleitung lesen*
2. Laat nooit iemand op de zitting zitten als de rollator wordt geduwd/ *Wenn jemand auf dem Sitz sitzt, darf der Rollator nicht benutzt werden*
3. Alleen gebruiken als de rolstoel in de rolstoelstand mode is. Niet voorover leunen tijdens het zitten / *Nicht nach vorne lehnen*
4. Leun niet naar voren terwijl u zit / *Nicht nach vorne lehnen*
5. Gebruik de rollator niet om zware voorwerpen te vervoeren / *Den Rollator nicht zum Tragen schwerer Gegenstände verwenden*
6. Gebruik de rollator niet bij het traplopen / Nicht auf Treppen verwenden
7. Niet gebruiken op roltrappen / Nicht in Fahrstühlen verwenden
8. Niet met de voet voortbewegen / *Nicht mit den Füßen antreiben*
9. Het draagvermogen van de boodschappentas is 5kg / *Die Tragfähigkeit der Einkaufstasche beträgt 5 kg*
10. Het draagvermogen van de rollator is 125kg /*Die Tragfähigkeit des Rollators beträgt 125 kg*
11. Ga niet op de zitting staan / *Nicht auf Sitz stehen*
12. Wees voorzichtig wanneer u op hellende oppervlakken loopt /*Auf abschüssigen Flächen ist Vorsicht geboten*
13. Hang geen voorwerpen aan de rugleuning / *Keine Gegenstände an der Rückenlehne aufhängen*
14. De parkeerrem moet aangetrokken zijn voordat u op de rollator en de rolstoel gaat zitten / *Vor dem Hinsetzen in den Rollator- oder Transportstuhlmodus muss die Feststellbremse angezogen werden.*

⚠ Voor uw veiligheid / Zur Sicherheit

Lees deze belangrijke tips om uw veiligheid te garanderen en optimaal van uw Prestige te kunnen genieten / *Lesen Sie diese wichtigen Hinweise zur Gewährleistung Ihrer Sicherheit und zur optimalen Nutzung Ihres Prestige.*

Bij gebruik van uw Prestige / Wenn Sie Prestige nutzen

a. Bij gebruik in de rollator- of de rolstoelstand moet de Prestige volledig uitgeklapt zijn en moet de zitting zijn vergrendeld. / *a. Vergewissern Sie sich, dass der Prestige vollständig geöffnet und der Sitz verriegelt ist, wenn Sie ihn im Rollstuhl- oder Transportmodus verwenden*

b. Test de remmen voordat u de Prestige gebruikt. Wanneer de wielen vergrendeld zijn (zie de handleiding voor het vergrendelen en ontgrendelen), mogen de wielen niet draaien. Als dit wel het geval is, breng de Prestige dan terug naar de leverancier voor afstelling. / *Vor der Inbetriebnahme des Prestige sind die Bremsen zu testen. Nach dem Feststellen der Räder (s. Anleitung zum Feststellen und Lösen der Bremsen) dürfen die Räder nicht drehbar sein. Sollte dies der Fall sein, setzen Sie sich bitte mit Ihrem Händler in Verbindung zwecks Einstellung der Bremsen.*

c. Vergrendel de remmen altijd voordat u gaat zitten. Gebruik de zitting niet wanneer de Prestige zich op een helling of een ongelijke ondergrond bevindt. Test de stabiliteit voordat u gewicht op de handgrepen zet. / *Vor dem Hinsetzen auf den Sitz immer die Bremsen anziehen. Den Sitz nicht benutzen, wenn der Prestige auf unebenem Gelände steht. Prüfen Sie die Stabilität, bevor Sie sich auf die Griffe stützen.*

d. Controleer altijd of de handgrepen zich op gelijke hoogte bevinden en of de hendels voor hoogteverstelling van de remgrepen zich in de gesloten stand bevinden. / *Achten Sie immer darauf, dass sich die Griffe auf gleicher Höhe befinden und dass sich die Hebel zur Höhenverstellung der Bremsgriffe in geschlossener Stellung befinden*

e. Leun in de rolstoelstand niet voorover zonder hulp - dit kan kantelen veroorzaken. Voordat u in of uit de stoel stapt, vergrendelt u de wielen door de remgrepen in te drukken, haalt u uw voeten weer van de voetsteunen en zet u ze stevig op de grond. Gebruik indien mogelijk de armsteunen om op te staan en ondersteuning te bieden. / *Beugen Sie sich im Transportstuhl nicht ohne fremde Hilfe nach vorne. Dies kann zum Umkippen führen. Vor dem Ein- und Aussteigen Räder durch Herunterdrücken der Bremshebel arretieren. Füße von den Fußstützen nehmen und fest auf den Boden stellen. Benutzen Sie zum Stehen die Armlehnen und bitten Sie, wenn möglich, um Hilfe*

Onderhoud en verzorging / Pflege und Wartung

a. Controleer regelmatig alle schroeven en bewegende delen van uw Prestige en draai ze indien nodig vast. / *Alle Schrauben und beweglichen Teile des Prestige regelmäßig überprüfen und gegebenenfalls nachziehen.*

b. Stel uw Prestige niet gedurende langere tijd bloot aan temperaturen van boven de 40°C, aangezien de onderdelen oververhit kunnen raken en de gebruiker zich kan verbranden als ze versleten of beschadigd zijn. / *Setzen Sie den Prestige nicht über längere Zeit Temperaturen über 40 °C aus, da die Gefahr einer Überhitzung von Teilen und von Verbrennungen des Bedieners besteht.*

c. Vervang de wielen en andere onderdelen wanneer deze duidelijk versleten of beschadigd zijn. / *Räder und andere stark verschlissene oder beschädigte Teile austauschen.*

Voorkom onjuist gebruik / Missbräuchliche Verwendung vermeiden

a. Niet gebruiken op trappen of roltrappen. / *Nicht auf Treppen oder Rolltreppen verwenden*

b. Gebruik de Prestige nooit in een rijdend voertuig. / *Niemals den Prestige in einem fahrenden Fahrzeug benutzen.*

c. Gebruik de tas alleen voor het vervoeren van voorwerpen en overbelast deze niet. (maximaal gewicht: 5kg). / *Die Einkaufstasche nur zum Transport von Gegenständen verwenden und nicht überladen. (Maximales Gewicht: 5 kg.*

Label met serienummer / Seriennummernschild

Productlabel / Produktschild

Het productlabel bevindt zich op de verticale buis rechtsachter.

Das Produktetikett befindet sich auf dem rechten hinteren vertikalen Rohr.

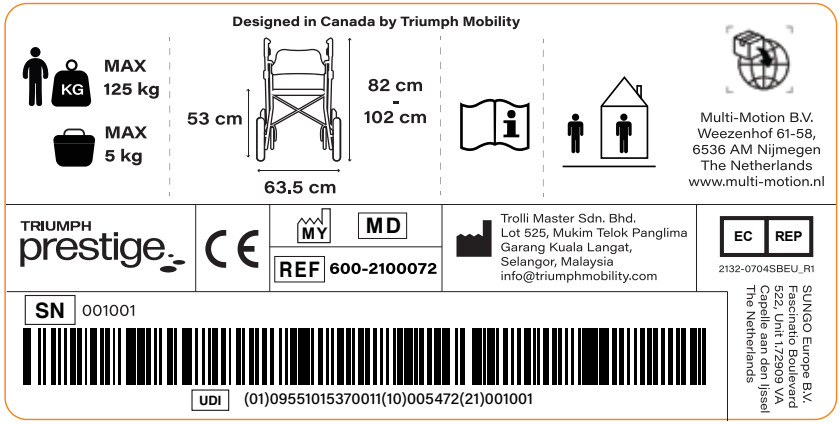

KG	Max. gewicht gebruiker *Max. Benutzergewicht*		Adres van de fabrikant *Herstelleradresse*
	Max. gewicht inhoud mand *Max. Gewicht des Korbinhalts*	**Item / Art.**	Artikelnummer *Artikel-Nr.*
		MY	Fabricagedatum *Herstellerdatum*
	Lees zorgvuldig de instructies *Anweisungen sorgfältig lesen*	210007-10000	Serienummer *Seriennummer*
	Binnen-/buitengebruik *Innen-/Außenbereich*	**UDI** Unieke apparaatidentificatie *Eindeutige Geräteidentifikation*	**MD** Medical Device *Medische Apparaten*

CE

Voldoet aan de EU-eisen van norm MDR EU 217/745

Erfüllt die EU-Anforderungen der Norm MDR EU 217/745

Montage-instructies / Montageanleitung

Stap 1
Klap de rollator uit.
Schritt 1
Rollator ausklappen

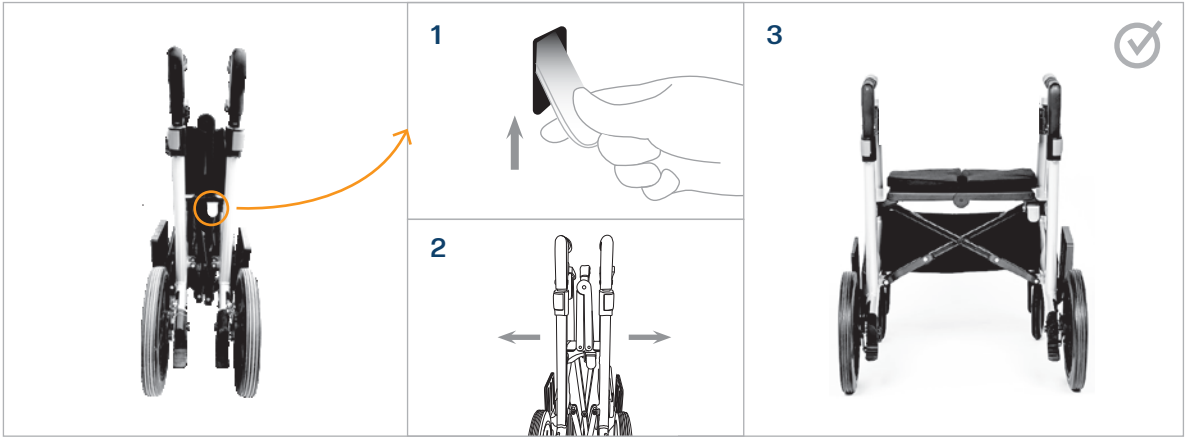

Stap 2
Installeer de rugleuning op het frame
Schritt 2
Rückenlehne am Rahmen befestigen

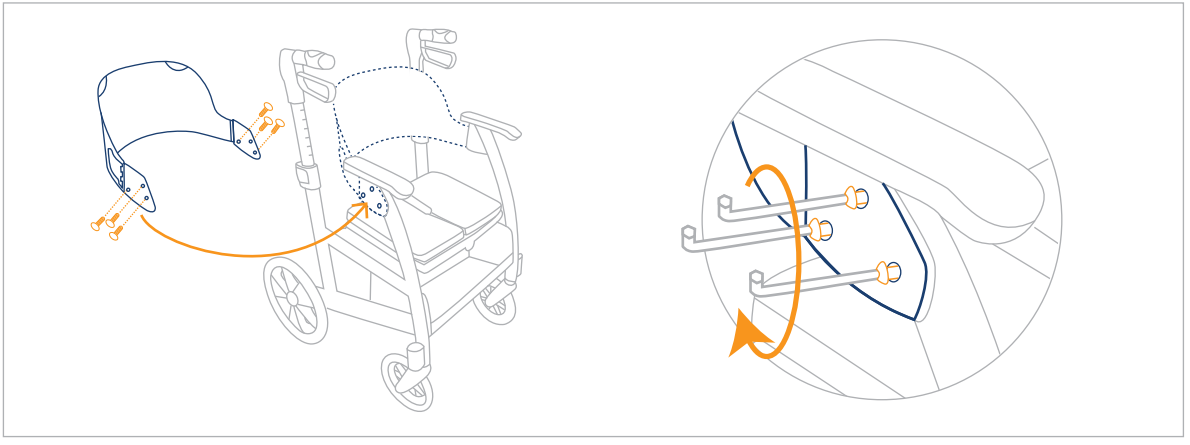

Gebruik de 4mm inbussleutel om de 4 schroeven te bevestigen.
Mit dem 4-mm-Sechskantschlüssel die 4 Schrauben anbringen

Stap 3
Het duwen/trekken van de rugleuning
Schritt 3
So schieben/ziehen Sie die Rückenlehne

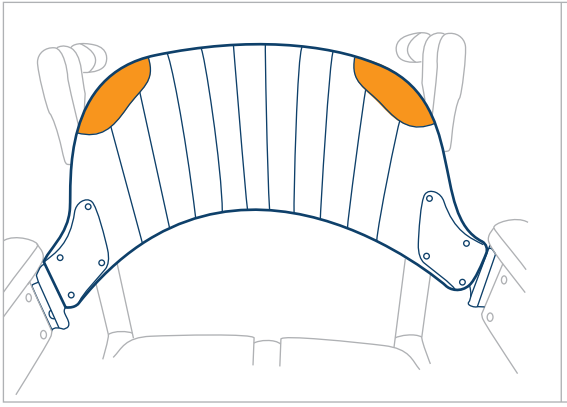

Houd de rugleuning vast in de linker- of rechterbovenhoek
Die Rückenlehne in der oberen linken oder rechten Ecke halten

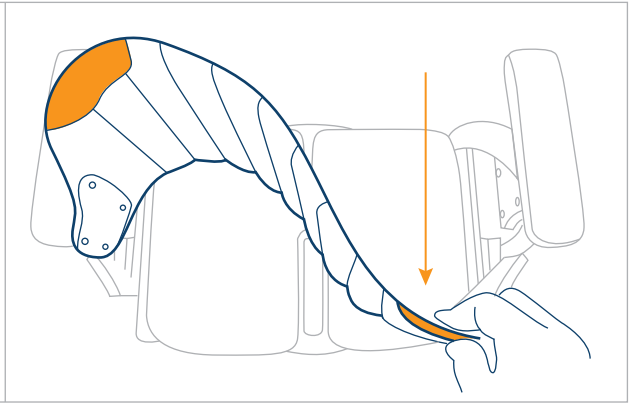

Trek de rugleuning over de stoel tussen de rollator- en de rolstoelstand.
Rückenlehne zwischen dem Rollator- und dem Transportstuhlmodus über den Stuhl ziehen

Stap 4
Installeer de voetsteunen
Schritt 4
Fußstützen anbringen

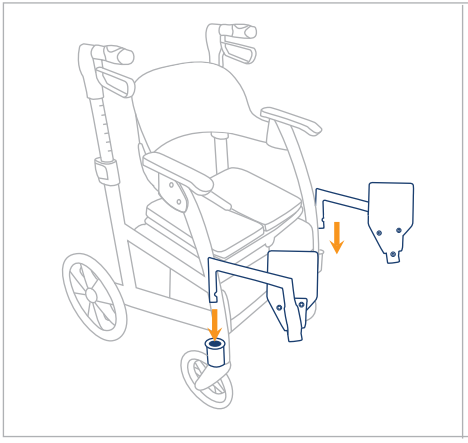

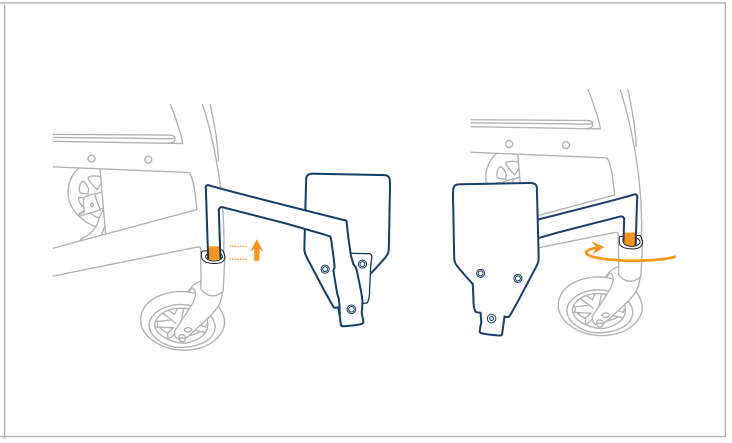

Stap 5
Pas de hoogte van de remhendel aan
Schritt 5
Höhe des Bremsgriffes anpassen

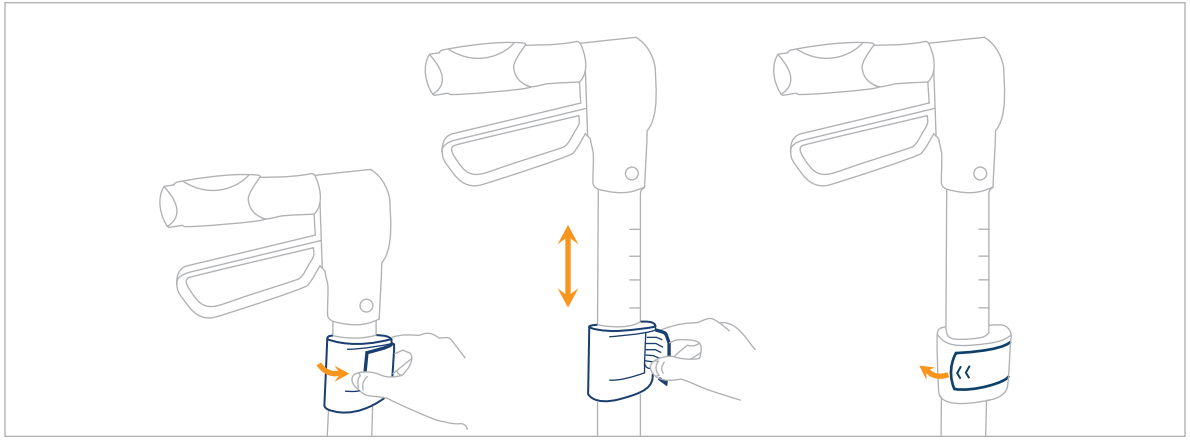

Stap 6
Het gebruik van de rem
Schritt 6
Bremsnutzung

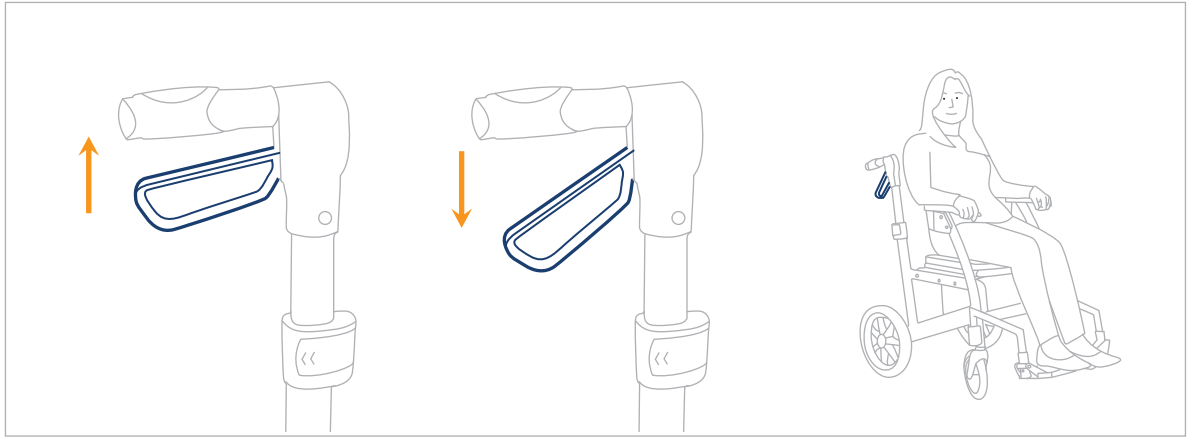

Knijp de remhendels omhoog om af te remmen
Um zu bremsen, Bremshebel nach oben

Duw naar beneden om te vergrendelen
Zum sperren, nach unten

Vergrendel de remmen altijd voordat u gaat zitten
Immer vor Gebrauch sperren

Stap 7
Pas (indien nodig) de hoogte van de voetsteunen aan)
Schritt7
Fussstütze Höhe anpassen (falls nötig)

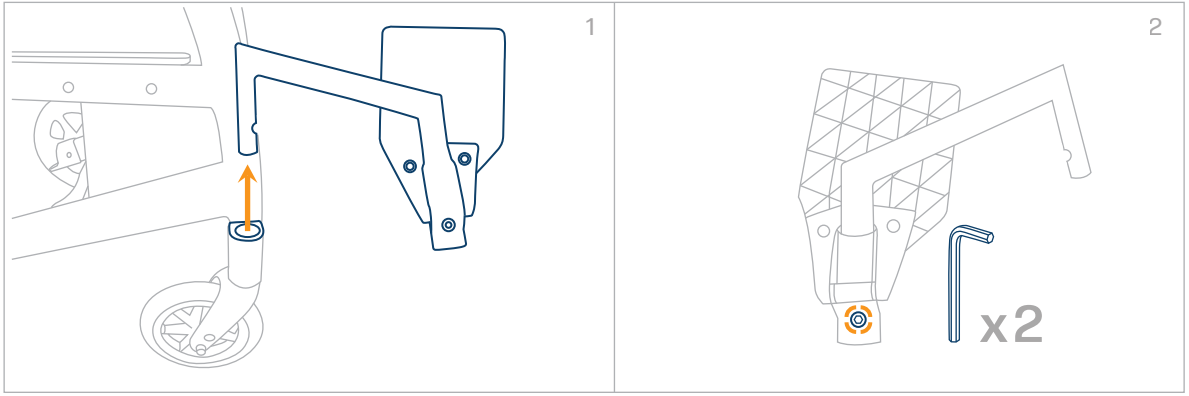

Verwijder de schroeven met een inbussleutel van 4mm
Schrauben mit 4-mm-Sechskantschlüsseln entfernen

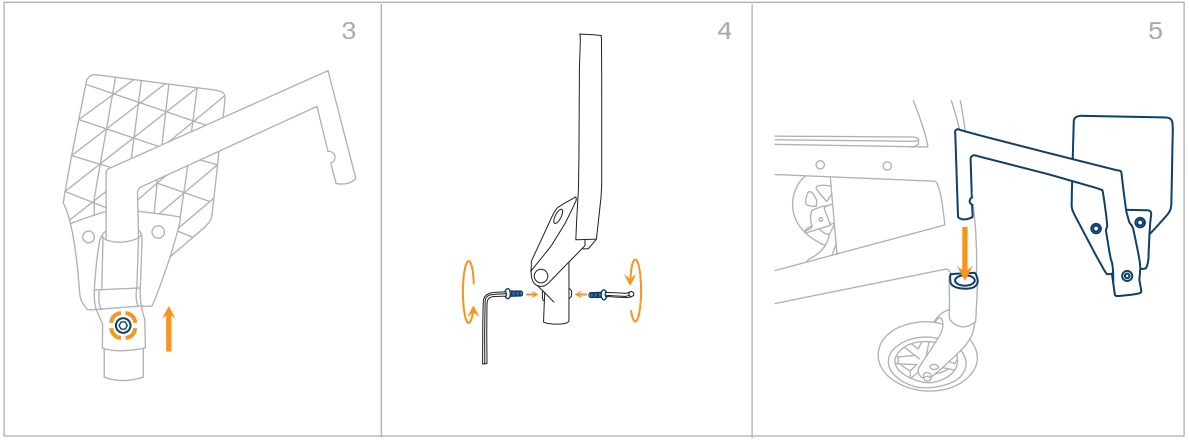

Schuif de voetsteun 25mm omhoo
Fußstütze 1 Zoll höher stellen (25 mm)

Plaats terug en draai weer vast
Wieder einsetzen und festziehen

Gebruikershandleiding

Benutzerhandbuch

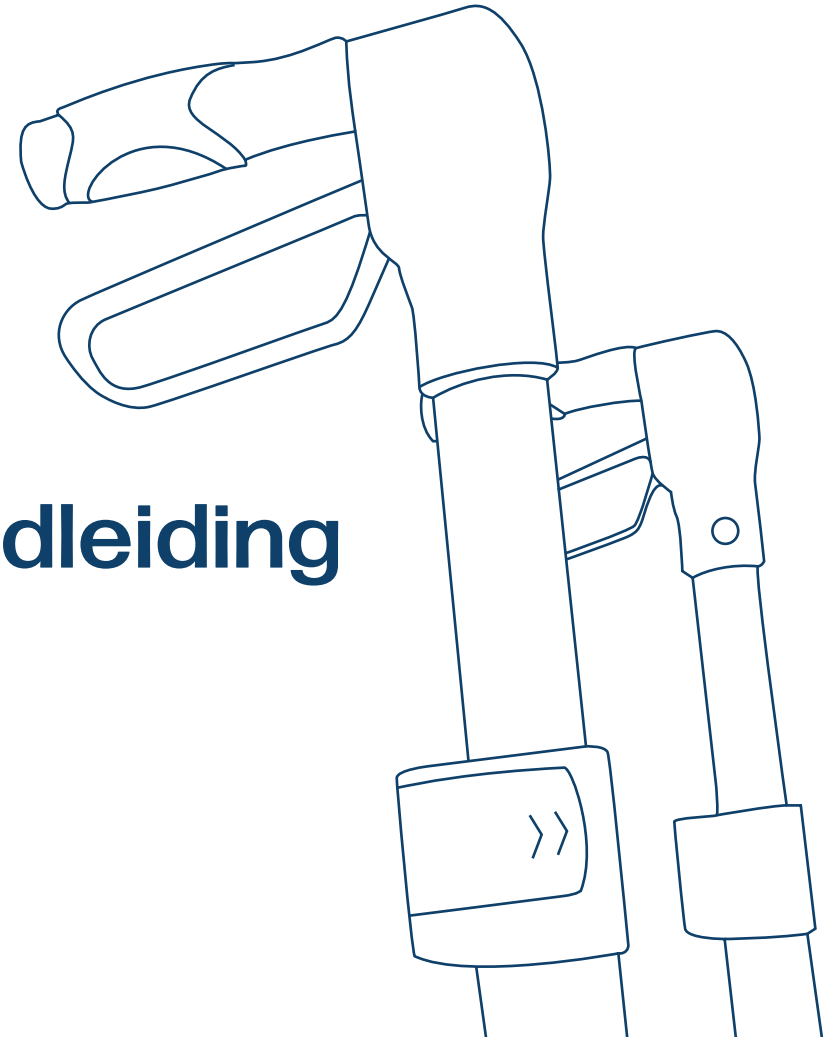

In- en uitklappen / Öffnen und Klappen

De Prestige openen / Prestige öffnen

Ontgrendel de framevergrendeling door aan de framevergrendeling-shendel te trekken en trek de zijframes van de Prestige voorzichtig uit elkaar totdat de stoel vastklikt.

Die Rahmenverriegelung durch Ziehen am Rahmenverriegelungshebel lösen und die Seitenrahmen des Prestige vorsichtig auseinanderziehen, bis der Sitz einrastet.

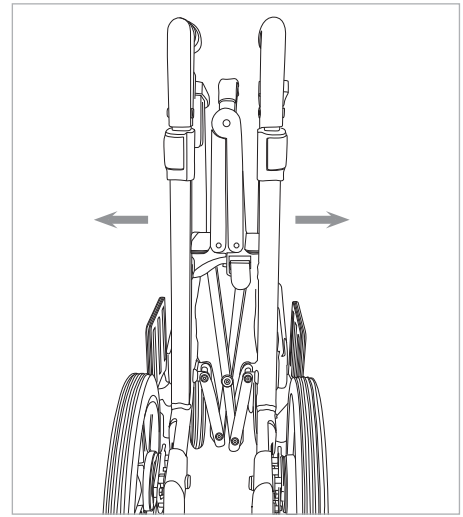

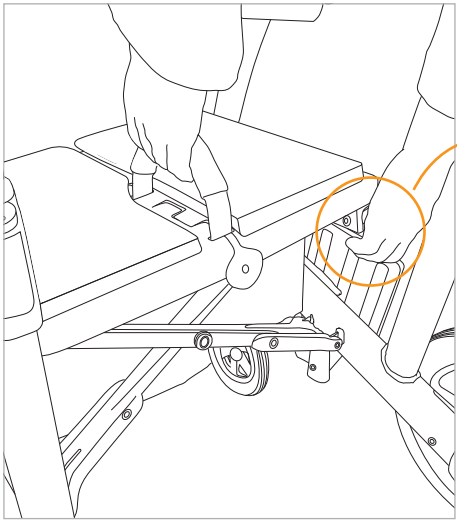

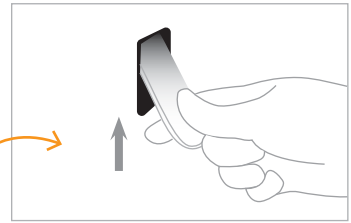

De Prestige inklappen / Prestige klappen

Laat de framevergrendeling los en trek aan de handgreep in het midden van de zitting. Trek de handgreepriem omhoog om in te klappen. De zijframes klikken in elkaar als ze zijn ingeklapt.

Den Rahmenverriegelungshebel loslassen und an der Griffschlaufe in der Mitte des Sitzes ziehen. Zum Zusammenklappen an der Griffschlaufe ziehen. Die Seitenrahmen sind beim Zusammenklappen miteinander verriegelt.

Remmen / Bremsen

De Prestige remgrepen zijn ergonomisch ontworpen om u met minimale inspanning te helpen bewegen.

Damit Sie sich mit minimalem Kraftaufwand fortbewegen können, sind die Prestige-Bremsgriffe ergonomisch geformt.

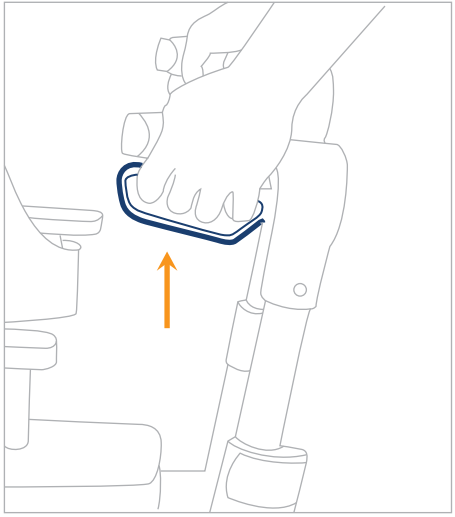

Knijp in de remmen om te vertragen.
Bremsen drücken, um langsamer zu werden

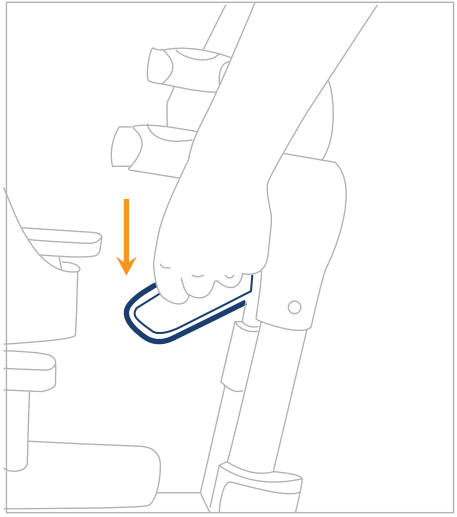

Druk omlaag om te vergrendelen.
Schieben, um zu sperren

Vergrendel de remmen altijd voordat u gaat zitten!
Vor Gebrauch immer sperren!

Gebruik in rollatorstand / Rollatormodus nutzen

Lopen met de rollator / Mit Rollator laufen

Om de rollator te gebruiken, is het belangrijk dat u rechtop en zo recht mogelijk achter de rollator blijft lopen. Houd uw voeten in het midden. Duw de rollator niet van uw lichaam af, want dan buigt u uw rug en kunt u vallen.

Aufrecht stehen und die Gehhilfe eng am Körper tragen. Halten Sie die Füße in der Mitte. Den Rollator nicht vom Körper weg schieben, da Sie sich sonst nach hinten beugen und stürzen könnten.

Zitten op de rollator / Pour s'asseoir sur le déambulateur

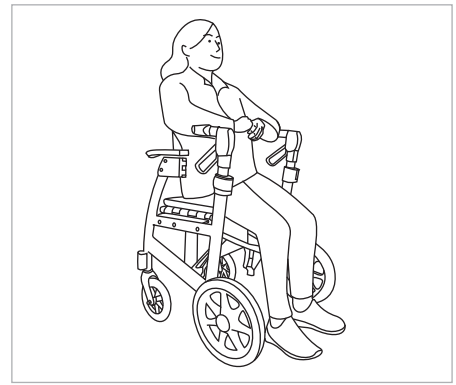

Om op de rollator te gaan zitten, moet u ervoor zorgen dat de remmen vergrendeld zijn en dat de rollator niet beweegt. Gebruik de handgrepen voor stabiliteit en draai u voorzichtig om. Ga voorzichtig achteruit totdat de achterkant van uw benen de rand van de zitting raken en ga dan zitten. Zorg ervoor dat beide voeten de grond raken terwijl u zit.

Vor dem Hinsetzen sicherstellen, dass die Bremsen in Position „Feststellbremse" sind und der Rollator stillsteht. Vorsichtig an den Griffen umdrehen. Vorsichtig zurücksetzen, bis die Rückseite der Beine die Sitzkante berührt, und hinsetzen. Beim Hinsetzen sollten beide Füße den Boden berühren.

Omzetten van rollator naar rolstoel

Umstellen vom Rollator auf Transportstuhl

Trek de remhendel omhoog totdat u de oranje lijn op de as ziet en draai dan de hendel 180 graden.

Den Bremshebel nach oben ziehen, bis die orangefarbene Markierung auf der Welle zu sehen ist, und den Hebel dann um 180 Grad drehen.

ROLLATORSTAND
ROLLATOR-MODUS

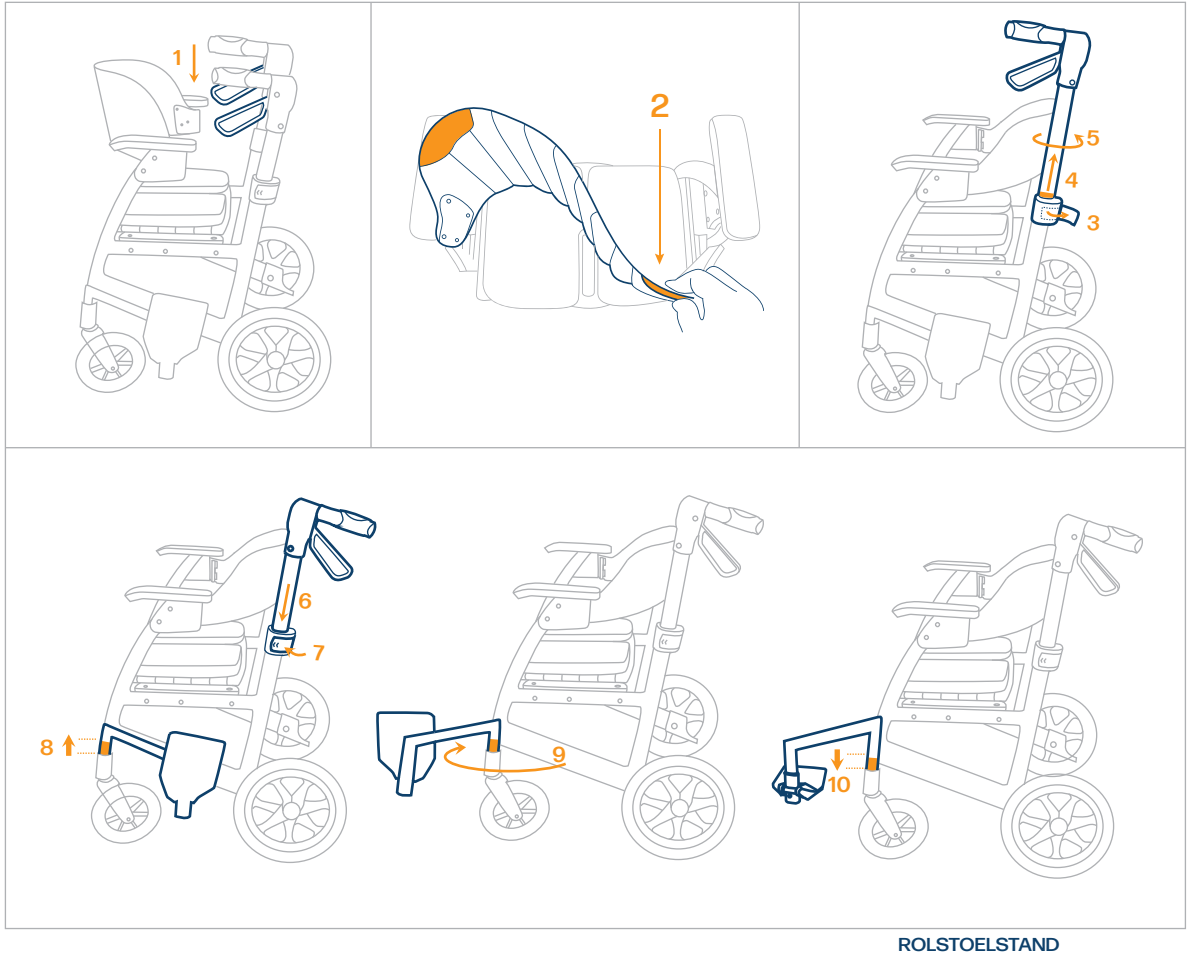

ROLSTOELSTAND
MODE FAUTEUIL DE TRANSPORT

Scan deze QR-code om de tutorial te bekijken

Scannez ce code QR pour découvrir la vidéo du tutoriel

De Prestige gebruiken in de rolstoelstand / Prestige im Transportstuhlmodus verwenden

Op de rolstoel gaan zitten / Auf dem Transportstuhl sitzen

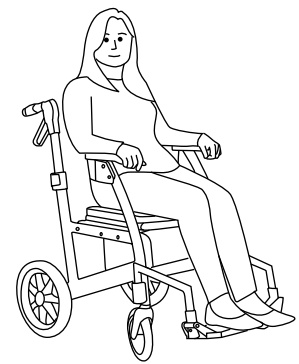

Laat uw billen voorzichtig zakken en schuif ze helemaal naar achteren zodat uw rug tegen de gewatteerde rugleuning rust. Waarschuwing: leun niet voorover.

Vorsichtig das Gesäß absenken und ganz nach hinten gleiten, bis der Rücken die gepolsterte Rückenlehne berührt. Achtung: Nicht nach vorne lehnen.

Voor de begeleider om met de rolstoel te lopen / Für die Pflegekraft, um mit dem Transportstuhl zu gehen

Zorg ervoor dat de ergonomische handgrepen de juiste hoogte voor uw lichaam hebben. Ga rechtop staan en neem een houding aan, die voor u comfortabel is.

Vergewissern Sie sich, dass sich die ergonomischen Griffe in der richtigen Höhe befinden. Stehen Sie aufrecht. Nehmen Sie eine für Sie bequeme Haltung ein. Sprechen Sie häufig mit dem Benutzer.

Omzetten van rolstoel naar rollator

Umstellen von Transportstuhl auf Rollator

ROLSTOELSTAND
TRANSPORTSTUHL-MODUS

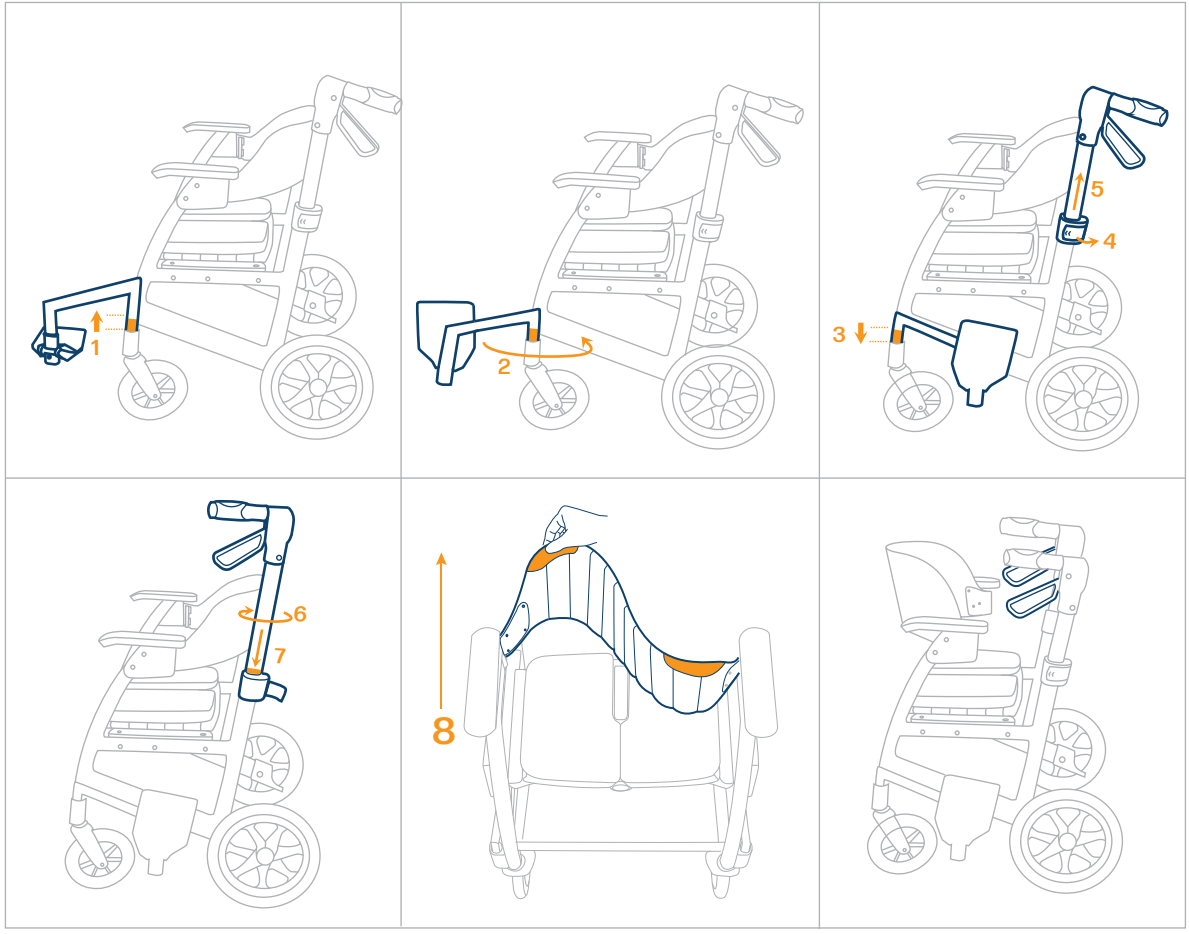

Trek de remgrepen omhoog totdat u de oranje lijn ziet en draai dan de greep 180 graden.
Bremshebel bis zur orangefarbenen Markierung nach oben ziehen und um 180 Grad drehen

ROLLATORSTAND
ROLLATOR-MODUS

Vervoer / Transport

De Prestige optillen / Prestige heben

Til de Prestige op aan de handgreepband in het midden van de zitting. Het zijframe zal in elkaar vergrendelen wanneer het ingeklapt is. Om uw rollator in de kofferbak van de auto te plaatsen, tilt u hem met de riem op en plaatst u één hand op het voorframe om hem op te tillen. Let op dat u de rollator optilt met uw knieën en niet met uw rug.

Am Griffband in der Mitte des Sitzes anheben. Beim Zusammenklappen verriegeln sich die Seitenteile. Um den Rollator im Kofferraum zu verstauen, heben Sie ihn am Griffband an. Stützen Sie sich dabei mit einer Hand am vorderen Rahmen ab. Rollator mit den Knien und nicht mit dem Rücken anheben.

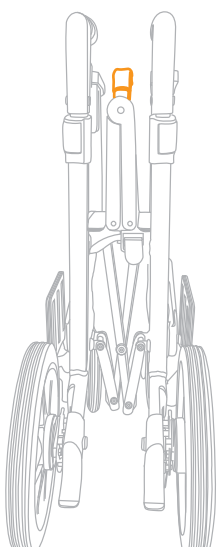

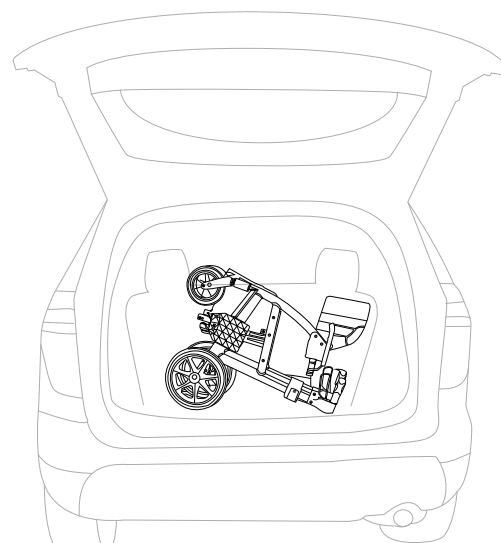

Hantering en opslag / Nutzung und Lagerung

Uw Prestige kan compact worden opgevouwen voor eenvoudig opbergen
Der Prestige lässt sich kompakt zusammenklappen und ist somit leicht zu verstauen.

Zet de rugleuning in de rolstoelstand
Rückenlehne in Transportstellung bringen

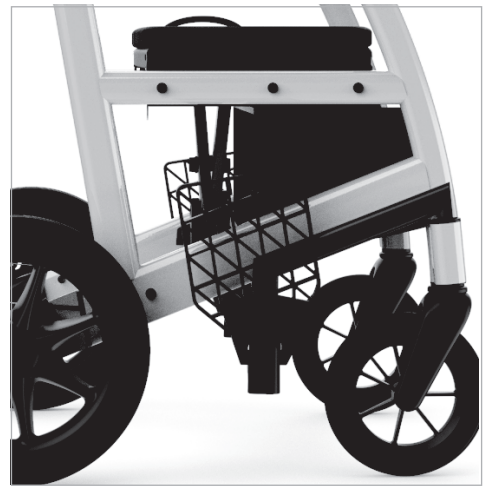

Klap de voetsteunen in
Fußstützen einklappen

De remhendels moeten worden opgeborgen in de rollatorstand
Bremsgriffe sollten im Rollator-Modus aufbewahrt werden

Onderhoud / Wartung

- Regelmatig onderhoud zal de levensduur en de veiligheid van uw Prestige ten goede komen. Het volgende moet regelmatig worden gecontroleerd.

  Eine regelmäßige Wartung verlängert die Lebensdauer und erhöht die Sicherheit Ihres Prestige. Regelmäßig überprüft werden sollten folgende Punkte.

- Remspanning aanpassen: als de remhendel te los zit, draait u de borgmoer los en draait u de stelschroef rechtsom. Draai de borgmoer daarna weer vast. Als de remhendel te strak staat, draait u de borgmoer los en draait u de stelschroef linksom. Draai de borgmoer vervolgens weer vast.

  So wird die Bremsspannung eingestellt: Ist der Bremsgriff zu locker, lösen Sie die Kontermutter. Drehen Sie die Einstellschraube im Uhrzeigersinn. Ziehen Sie die Kontermutter wieder fest. Ist der Bremsgriff zu fest, lösen Sie die Kontermutter und drehen Sie die Einstellschraube gegen den Uhrzeigersinn. Die Kontermutter wieder festziehen.

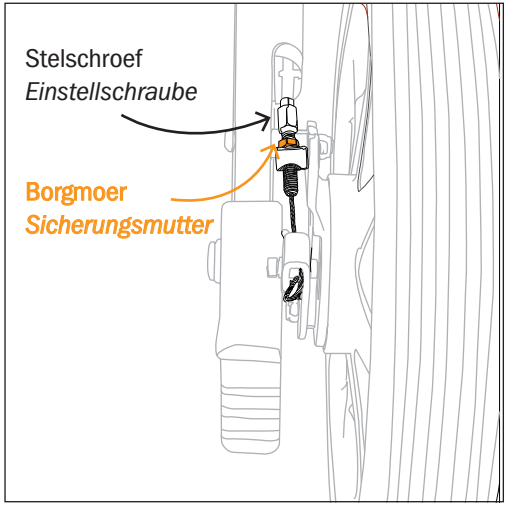

Onderhoud / Wartung

- Controleer of alle schroeven en bouten goed vastzitten.
  Alle Schrauben und Bolzen auf festen Sitz prüfen.

- Maak de rollator met een mild sopje schoon. Droog de rollator goed af.
  Den Rollator mit milder Seife und Wasser reinigen. Trockenwischen.

- *De zithoes kan gewassen worden door het kussen los te ritsen en het binnenkussen te verwijderen. De bekleding kan gewassen worden op 30˚C. Droog de hoes aan de lucht (niet in de droger). Durch Öffnen des Reißverschlusses am Kissen und Herausnehmen des Innenkissens kann der Sitzbezug gewaschen werden. Der Bezug kann bei 30 °C gewaschen werden. Den Bezug an der Luft trocknen lassen. Nicht im Trockner trocknen lassen.*

- Houd de wielen goed schoon. Gebruik hiervoor een mild sopje en wat water.
  Die Räder sauber halten mit Wasser und Seife.

- Als er onderdelen beschadigd of kapot zijn of als de rollator niet goed werkt, stop dan met het gebruik en neem contact op met uw leverancier voor een servicebeurt.
  Sollten Teile beschädigt oder fehlerhaft sein oder sollte der Lifter nicht ordnungsgemäß funktionieren, stellen Sie die Benutzung ein und kontaktieren Sie Ihren Fachhändler zur Reparatur.

Accessoires (optioneel) / Zuberhör (optional)

Wandelstokhouder / Stockhalter (600-4100)

Componenten
Teile

Gereedschap nodig
Nötiges Werkzeug

Draai de schroef los om de gewenste hoek in te stellen. Draai de schroef vast zodra de gewenste hoek is ingesteld.
Die Schraube lösen, um den gewünschten Winkel einzustellen. Schraube anziehen, wenn der gewünschte Winkel eingestellt ist.

Draai de schroef los om de gewenste hoek in te stellen. Draai de schroef vast zodra de gewenste hoek is ingesteld.
Schraube lösen, Winkel einzustellen. Schraube anziehen, wenn Winkel eingestellt.

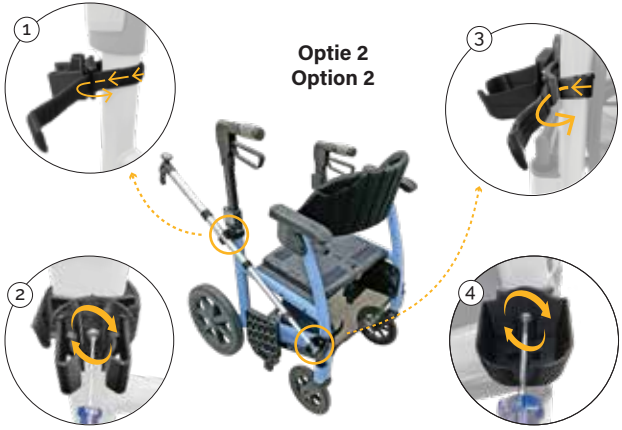

Draai de schroef los om de voorkeurshoek in te stellen. Draai de schroef vast zodra de gewenste hoek is ingesteld.
Die Schraube lösen, um den gewünschten Winkel einzustellen. Schraube anziehen, wenn der gewünschte Winkel eingestellt ist.

Draai de schroef los om de voorkeurshoek in te stellen. Draai de schroef vast zodra de gewenste hoek is ingesteld.
Die Schraube lösen, um den gewünschten Winkel einzustellen. Schraube anziehen, wenn der gewünschte Winkel eingestellt ist.

Accessoires (optioneel) / Zuberhör (optional)

Bekerhouder / Becherhalter (600-4200)

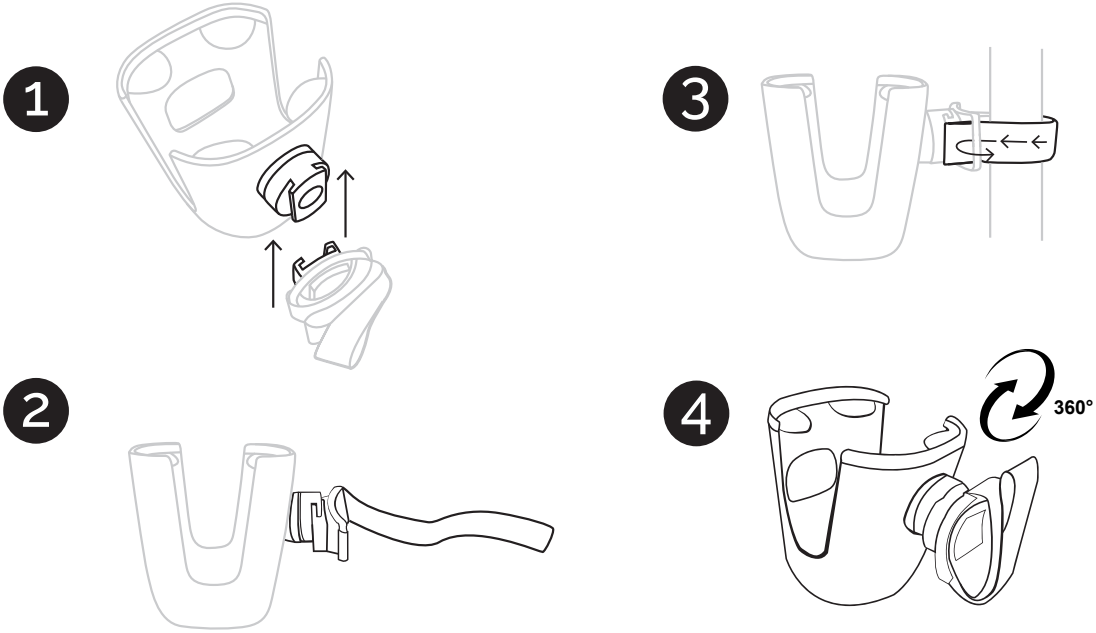

Accessoires (optioneel) / Zuberhör (optional)

Bamboe dienblad / Bambus-Tablett (600-4300)

Veeg schoon met een vochtige doek en milde zeep.
Droogwrijven met een schone doek.
Mit einem feuchten Tuch und einer milden Seife abwischen.
Mit einem sauberen Tuch trockenwischen.

Reishoes / Reiseschutz (600-4600)

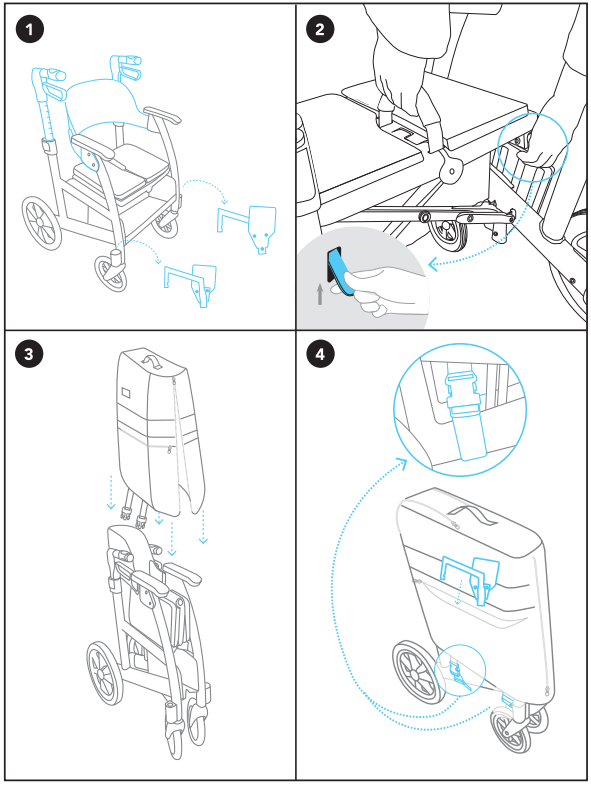

Accessoires (optioneel) / Zuberhör (optional)

Telefoonhouder / Handyhalter (600-4700)

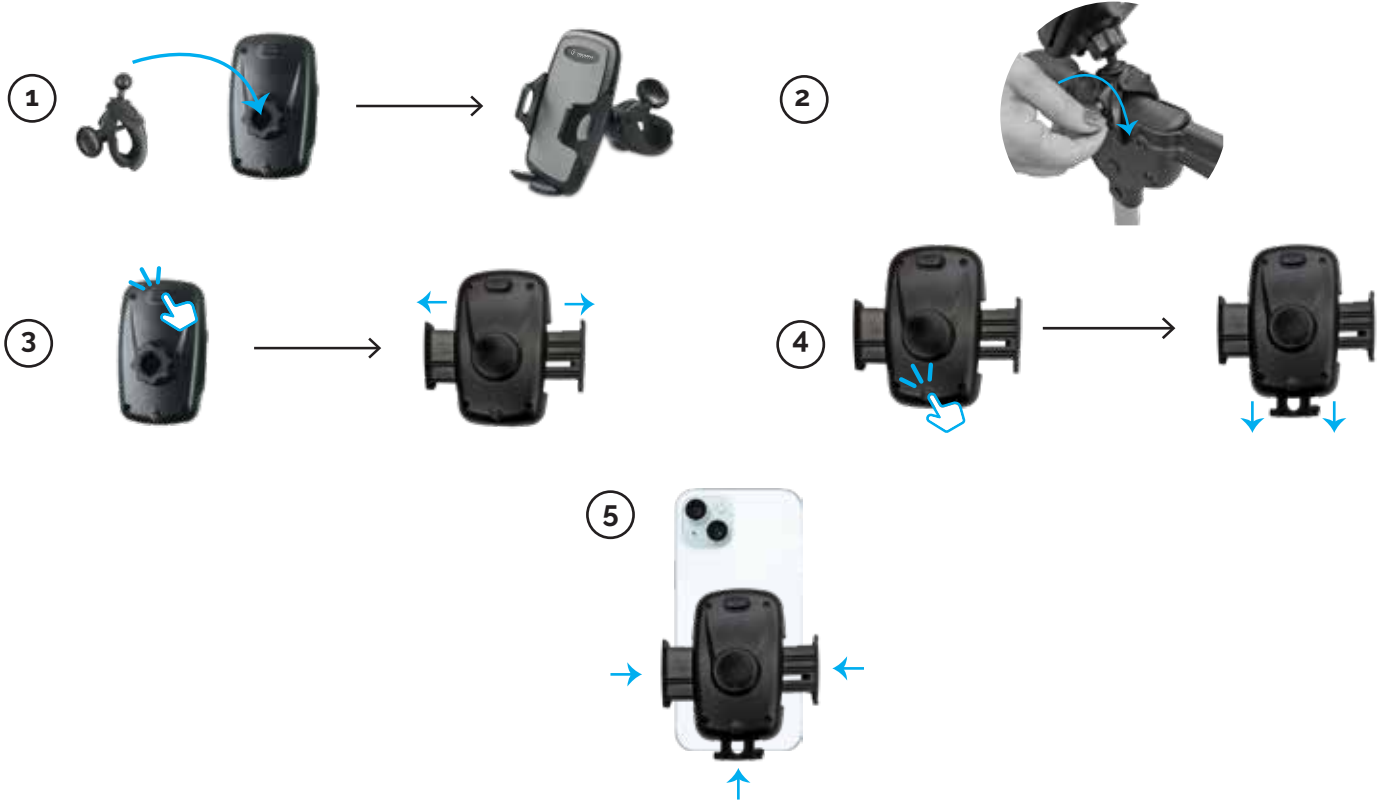

Garantie

Triumph Mobility geeft voor de Prestige Rollator een levenslange garantie op het frame en een garantie van vijf jaar op de remhendels tegen materiaal- en fabricagefouten. Alle andere onderdelen hebben een garantie van twee (2) jaar.

Für den Prestige-Rollator wird eine lebenslange Garantie auf den Rahmen und eine fünfjährige Garantie auf die Bremsgriffe gegen Material- und Verarbeitungsfehler gewährt. Zwei Jahre Garantie auf alle anderen Komponenten.

Deze garantie geldt alleen voor de oorspronkelijke koper en is niet overdraagbaar. Triumph Mobility geeft geen garantie op onderdelen die beschadigd zijn als gevolg van onjuiste installatie, verandering en/of verkeerd gebruik. Voor service onder de garantie dient u uw rollator terug te brengen naar uw plaatselijke leverancier

Diese Garantie gilt nur für den ursprünglichen Käufer und ist nicht übertragbar. Für Teile, die durch unsachgemäße Installation, Veränderung und/oder unsachgemäßen Gebrauch beschädigt wurden, übernimmt Triumph Mobility keine Garantie. Um die Garantie in Anspruch zu nehmen, geben Sie Ihren Rollator bitte an Ihren örtlichen Händler zurück. Triumph Mobility übernimmt keine Servicekosten, die im Ermessen des Händlers liegen.

Specificaties / Spezifikationen

	Normaal 21” (54 cm) - 600-21000X *Standard 21” (54 cm) - 600-21000X*	**Laag 19” (48 cm) - 600-19000X** *Niedrig 19” (48 cm) - 600-19000X*
Totale breedte Gesamtbreite	24.75” (63 cm)	
Ingeklapte breedte Breite geklappt	11.25” (28.60 cm)	
Lengte Länge	28.5” (72.4 cm)	
Hoogtebereik handgreep Griffhöhenbereich	32.4” – 40.2” (82.3 cm – 102 cm)	29.4” – 37.2” (74.7 cm – 95 cm)
Afstand tussen de handgrepen Abstand zwischen den Griffen	18” (45 cm)	
Hoogte zitting Sitzhöhe	21” (54 cm)	19” (48 cm)
Breedte zitting Sitzbreite	16.75” (42.5 cm)	
Zitdiepte (rollator) Sitztiefe (Rollator)	12” (30.5 cm)	
Zitdiepte (rolstoel) Sitztiefe (Transportstuhl)	16” (40.6 cm)	
Gewicht (rollator) Gewicht (Rollator)	30 lbs (13.6 kg)	
Gewicht (totaal) Gewicht (Gesamt)	32 lbs (14.5 kg)	
Gewichtscapaciteit Gewichtskapazität	275 lbs (125 kg)	

Lees vóór gebruik de instructies zorgvuldig door. De Prestige is ontworpen voor gebruik binnens- en buitenshuis. De gebruiksaanwijzing moet aan de gebruiker worden gegeven. U kunt de huidige versie van dit instructieboekje downloaden op: triumphmobility.com

Ernstige incidenten
Als er zich een ernstig incident zou voordoen met betrekking tot uw Prestige Rollator, meld dit incident dan aan Trolli Master Sdn Bhd. Als u niet rechtstreeks aan Trolli Master Sdn Bhd kunt rapporteren, kunt u dit melden aan uw dealer van medische apparatuur, die het incident vervolgens zal melden aan Trolli Master Sdn Bhd. Meld het incident ook aan de bevoegde autoriteit van de lidstaat waarin u zich bevindt.

Vor Gebrauch Gebrauchsanweisung sorgfältig lesen. Prestige ist sowohl für den Innen- als auch für den Außenbereich geeignet. Die Bedienungsanleitung ist dem Benutzer auszuhändigen. Unter triumphmobility.com können Sie die aktuelle Version dieser Bedienungsanleitung herunterladen

Schwerwiegende Vorfälle
Sollte sich im Zusammenhang mit Ihrem Prestige-Rollator ein schwerwiegender Vorfall ereignen, melden Sie diesen Vorfall bitte Trolli Master Sdn Bhd. Wenn Sie Trolli Master Sdn Bhd nicht direkt melden können, können Sie dies Ihrem Händler für medizinische Geräte melden, der den Vorfall dann Trolli Master Sdn Bhd meldet. Bitte melden Sie den Vorfall auch der zuständigen Behörde des Mitgliedstaats, in dem Sie sich befinden.

Importer
Multi Motion
Weezenhof 61-58 6536
Nijmegen, Netherlands
info@multi-motion.nl
multi-motion.nl
(063) 722-5446

Trolli Master Sdn. Bhd.
Lot 525, Mukim Telok Panglima
Garang Kuala Langat,
Selangor, Malaysia
info@triumphmobility.com

EC REP
EU Representative
SUNGO Europe B.V.
Fascinatio Boulevard 522,
Unit 1.7, 2909VA
Capelle aan den IJssel,
The Netherlands
SRN: NL-AR-000000247

©2021 Triumph Mobility Inc. Alle rechten voorbehouden. Triumph™ en Prestige™ zijn handelsmerken van Triumph Mobility Inc. De Triumph Prestige rollator en rolstoel wordt beschermd door een aangevraagd patent en door bescherming van het industrieel ontwerp.
©2021 Triumph Mobility Inc. Alle Rechte vorbehalten. Triumph™ und Prestige™ sind Warenzeichen der Triumph Mobility Inc. Der Triumph Prestige Rollator und der Triumph Prestige Transportstuhl sind durch ein angemeldetes Patent und durch ein eingetragenes Geschmacksmuster geschützt.

Deze handleiding kan zonder voorafgaande kennisgeving worden bijgewerkt en gewijzigd./ *Dieses Handbuch kann Gegenstand von Aktualisierungen und Änderungen ohne vorherige Ankündigung sein.*

TRIUMPH
prestige

A product of TRIUMPH MOBILITY

IFU_Prestige_NL_D_10022025_REV_B