KINGGLASS

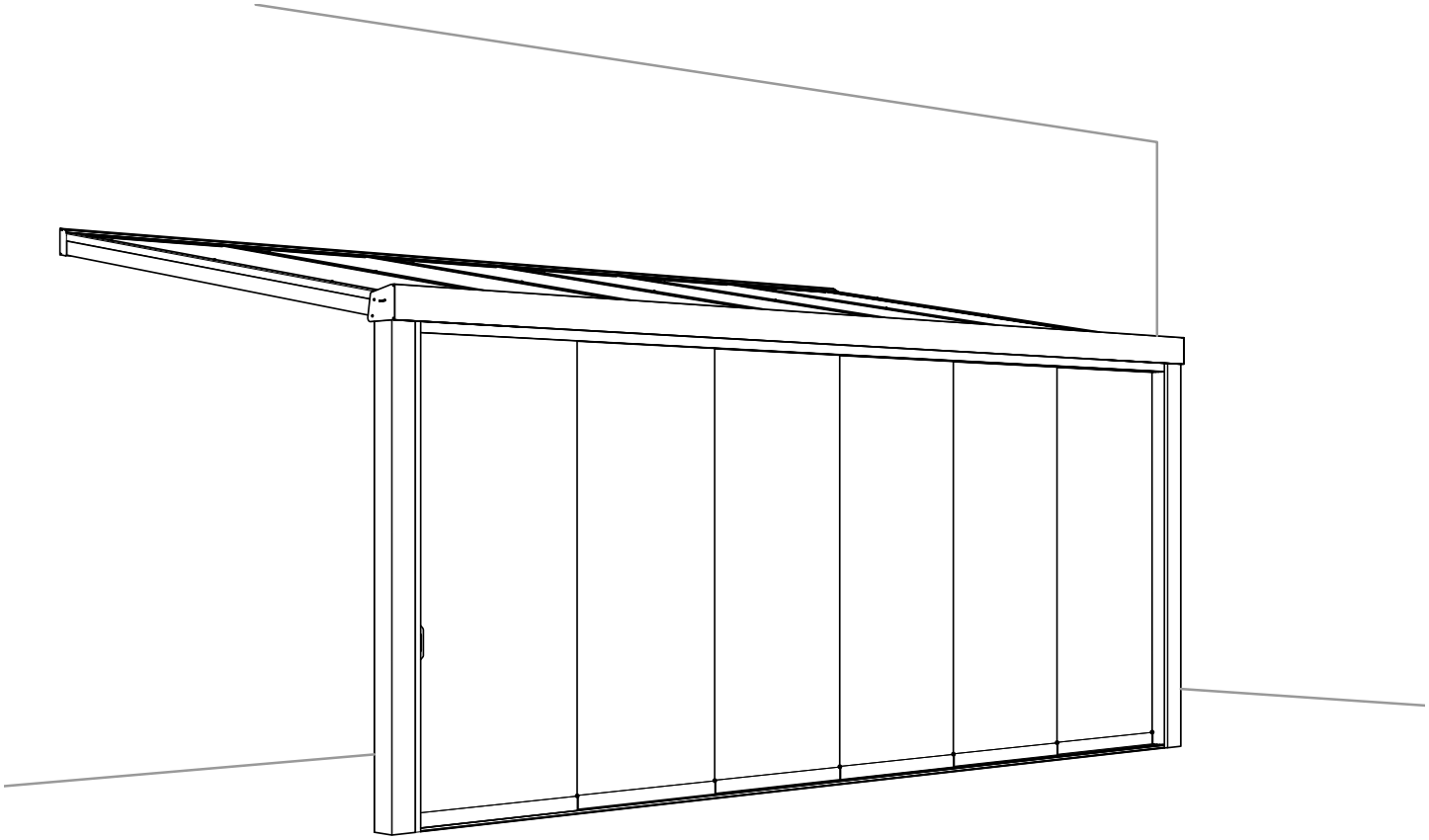

Glass Sliding Wall
manual

Glazen Schuifwand
handleiding

Glasschiebewand
handbuch

If you have accessories, it is possible that you have to refer to other manuals found on the website.

Als je accessoires hebt, kun je andere handleidingen raadplegen die op de website te vinden zijn.

Falls Sie Zubehör haben, können Sie sich auf andere Handbücher beziehen, die Sie auf der Website finden.

© 2025 Kingglass BV. All rights reserved.

This manual is copyrighted and may not be copied, reproduced, distributed, or used in any way without prior written permission from Kingglass BV. It is intended solely for authorized users and may not be commercially exploited or modified.

While this manual has been compiled with care, Beghler BV accepts no liability for any errors or inaccuracies. Use of the information is at your own risk.

© 2025 Kingglass BV. All rights reserved.

Glass Sliding Wall

Glazen Schuifwand
Glasschiebewand

index — inhoudsopgave / index — 3

safety instructions — veiligheidsinstructies / sicherheitshinweise — 4

legende — legenda / legende — 8

tools — gereedschap / werkzeuge — 9

parts — onderdelen / teile — 10

assembly — montage / montage — 12

© 2025 Kingglass BV. All rights reserved.

safety instructions

3 English

Safety Regulations – Glass Sliding Wall

Article 1 – General Provisions
1.1 Carefully read this manual before installing or using the Glass Sliding Wall (hereinafter referred to as the 'Product'). Adhering to these instructions is essential to prevent damage to property and personal injury. Failure to follow these guidelines may affect the warranty.
1.2 Keep this manual for future reference. If the Product is resold or transferred, the safety instructions must be provided.
1.3 For any questions not covered in this manual, contact the supplier. If you lack sufficient experience with installation or assembly, it is recommended to consult a professional.
1.4 The images in this manual are for illustration purposes and may differ from the actual Product.
1.5 This manual is copyrighted and may not be copied, distributed, or published without written permission.
1.6 Unassembled parts must be kept out of the reach of children.

Article 2 – Transport and Storage
2.1 Ensure that the Product is securely fastened during transport to prevent damage.
2.2 Always store and transport the Product in its original packaging in a safe, dry location.
2.3 Glass panels must always be stored, transported, and handled vertically. Preferably, use glass carriers with a minimum load capacity of 75 kg per carrier. Avoid contact with hard or uneven surfaces.
2.4 Transport equipment must be suitable for the weight of the transport units and approved for transport.

Article 3 – Pre-Installation Inspection
3.1 Upon receipt, check that all parts are present and undamaged.
3.2 Lay out the parts in an orderly manner before beginning installation.
3.3 Inspect all components for defects before assembly. If a defect is detected, take photos and contact the supplier immediately.
3.4 If the Product is installed or used despite an identified defect, this is entirely at the user's own risk.

Article 4 – Installation Guidelines
4.1 This Product is designed for installation at the front and/or side under a patio cover.
4.2 The foundation for the glass sliding walls must be level to prevent gaps. Ensure the foundation has a load-bearing capacity of at least 390 kg per linear meter.
4.3 Installation requires at least two adults. This ensures proper positioning and secure attachment of components. Always use suitable fasteners.
4.4 Glass panels must always be transported on their side, preferably using suction cups. Lifting glass panels horizontally may cause stress in the middle of the panel, leading to breakage.
4.5 Do not place multiple sliding wall systems directly against each other to prevent damage and defects.
4.6 Safety measures during installation:
- Ensure a safe working environment and remove any obstacles.
- Wear safety shoes, gloves, and safety goggles.
- Follow the safety instructions of the tools used.
- Do not touch the glass with sharp tools.
- Install the glass doors with the logo facing inward.

Article 5 – Use and Safety
5.1 Keep small parts out of the reach of children. This Product is not intended as a toy.
5.2 Avoid exposing the Product to open flames.
5.3 All packaging materials must be removed before use.
5.4 During extreme weather conditions such as strong winds, heavy snowfall, or earthquakes, additional precautions must be taken. Do not use the Product under such conditions.
5.5 Exercise caution when moving the glass sliding walls to prevent fingers or hands from getting pinched.
5.6 If safe use is no longer possible, the Product must be taken out of service and secured against unintended use.

Article 6 – Maintenance and Cleaning
6.1 The Product must be inspected annually for secure fastening and potential defects. If damage is found, the Product must not be used until repairs are completed.
6.2 Be cautious during maintenance and cleaning, as sharp edges and protruding parts may be present. Wear hand protection if necessary.
6.3 Use a lightly damp cloth for cleaning and avoid aggressive cleaning agents. Do not rinse or spray the Product with water.

Article 7 – Warranty and Liability
7.1 Any modifications to the Product that deviate from the installation manual will void the warranty and liability.
7.2 Do not attempt to repair the Product yourself. Incorrect repairs may create hazardous situations and void the warranty and liability.
7.3 Using non-original parts in combination with this Product will void the warranty.
7.4 The manufacturer is not liable for damage to property or belongings.
7.5 Consequential damage resulting from failure to follow safety instructions, improper use, or normal wear and tear is not covered by liability.
7.6 The product design, composition, and specifications may be changed without prior notice.
7.7 The instructions in this manual are prepared in accordance with applicable standards, technical knowledge, and experience.
7.8 The terms agreed upon in the delivery contract, general conditions, and legal provisions in force at the time of purchase apply.

By following these guidelines, safe and sustainable use of the Product is ensured.

© 2025 Kingglass BV. All rights reserved.

veiligheids voorschriften

3 Nederlands

Veiligheidsvoorschriften – Glazen Schuifwand

Artikel 1 – Algemene Bepalingen
1.1 Lees deze handleiding zorgvuldig door voordat u de Glazen Schuifwand (hierna: het 'Product') installeert of gebruikt.
Het naleven van de instructies is essentieel om schade aan eigendommen en persoonlijk letsel te voorkomen. Het niet naleven van deze richtlijnen kan gevolgen hebben voor de garantie.
1.2 Bewaar deze handleiding zorgvuldig voor toekomstig gebruik. Indien het Product wordt doorverkocht of overgedragen, dienen de veiligheidsinstructies te worden meegeleverd.
1.3 Voor vragen die niet in deze handleiding worden behandeld, dient u contact op te nemen met de leverancier. Indien u onvoldoende ervaring heeft met de installatie of montage, wordt aangeraden een vakman in te schakelen.
1.4 De afbeeldingen in deze handleiding zijn bedoeld ter verduidelijking en kunnen afwijken van de werkelijke uitvoering van het Product.
1.5 Deze handleiding is auteursrechtelijk beschermd en mag niet zonder schriftelijke toestemming worden gekopieerd, verspreid of gepubliceerd.
1.6 Niet-gemonteerde onderdelen dienen buiten het bereik van kinderen gehouden te worden.

Artikel 2 – Transport en Opslag
2.1 Zorg ervoor dat het Product tijdens transport stevig wordt vastgezet om schade te voorkomen.
2.2 Bewaar en vervoer het Product altijd in de originele verpakking op een veilige, droge locatie.
2.3 Glasplaten dienen altijd verticaal te worden opgeslagen, vervoerd en gehanteerd. Gebruik bij voorkeur glasdragers met een minimaal draagvermogen van 75 kg per glasdrager. Vermijd contact met harde of oneffen ondergronden.
2.4 Transportmiddelen moeten geschikt zijn voor het gewicht van de transporteenheden en goedgekeurd zijn voor transport.

Artikel 3 – Controle Vooraf
3.1 Controleer bij ontvangst of alle onderdelen aanwezig zijn en geen schade hebben.
3.2 Leg de onderdelen overzichtelijk neer voordat u met de installatie begint.
3.3 Controleer vóór montage of alle onderdelen vrij zijn van gebreken. Indien u een defect constateert, maak foto's en neem direct contact op met de leverancier.
3.4 Indien het Product ondanks een vastgesteld defect toch wordt geïnstalleerd of gebruikt, is dit volledig op eigen verantwoordelijkheid.

Artikel 4 – Installatierichtlijnen
4.1 Dit Product is ontworpen voor montage aan de voor- en/of zijkant onder een terrasoverkapping.
4.2 De fundering van de glazen schuifwanden moet waterpas liggen om kieren te voorkomen. Zorg ervoor dat de fundering een draagkracht heeft van minimaal 390 kg per strekkende meter.
4.3 Voor montage zijn minimaal twee volwassenen nodig. Dit maakt het mogelijk om onderdelen correct te positioneren en vast te zetten. Gebruik altijd geschikte bevestigingsmaterialen.
4.4 Glazen panelen dienen altijd op de zijkant te worden vervoerd, bij voorkeur met zuignappen. Horizontaal tillen kan spanning veroorzaken en tot breuk leiden.
4.5 Plaats niet meerdere schuifwandsystemen direct tegen elkaar om schade en gebreken te voorkomen.
4.6 Veiligheidsmaatregelen tijdens installatie:
- Zorg voor een veilige werkomgeving en verwijder obstakels.
- Gebruik veiligheidsschoenen, handschoenen en een veiligheidsbril.
- Volg de veiligheidsinstructies van de gebruikte gereedschappen.
- Raak het glas niet aan met scherpe gereedschappen.
Monteer de glazen deuren met het logo naar de binnenzijde.

Artikel 5 – Gebruik en Veiligheid
5.1 Houd kleine onderdelen buiten het bereik van kinderen. Dit Product is niet bedoeld als speelgoed.
5.2 Voorkom blootstelling van het Product aan open vuur.
5.3 Alle verpakkingsmaterialen dienen vóór ingebruikname te worden verwijderd.
5.4 Bij extreme weersomstandigheden, zoals harde wind, zware sneeuwval of aardbevingen, dienen extra voorzorgsmaatregelen te worden genomen. Gebruik het Product niet onder deze omstandigheden.
5.5 Wees voorzichtig bij het verplaatsen van de glazen schuifwanden om beknelling van vingers of handen te voorkomen.
5.6 Indien veilig gebruik niet langer mogelijk is, dient het Product buiten werking te worden gesteld en te worden beveiligd tegen onbedoeld gebruik.

Artikel 6 – Onderhoud en Schoonmaak
6.1 Het Product dient jaarlijks te worden geïnspecteerd op veilige bevestiging en mogelijke gebreken. Indien schade wordt vastgesteld, mag het Product niet worden gebruikt totdat het is gerepareerd.
6.2 Let tijdens onderhouds- en schoonmaakwerkzaamheden op scherpe randen en uitstekende delen. Gebruik handbescherming indien nodig.
6.3 Gebruik een licht vochtige doek voor de reiniging en vermijd agressieve schoonmaakmiddelen. Spoel het Product niet af met water.

Artikel 7 – Garantie en Aansprakelijkheid
7.1 Wijzigingen aan het Product die afwijken van de installatiehandleiding doen de garantie en aansprakelijkheid vervallen.
7.2 Probeer het Product niet zelf te repareren. Onjuiste reparaties kunnen gevaarlijke situaties veroorzaken en leiden tot het vervallen van garantie en aansprakelijkheid.
7.3 Het gebruik van niet-originele onderdelen in combinatie met dit Product doet de garantie vervallen.
7.4 De fabrikant is niet aansprakelijk voor schade aan eigendommen of goederen.
7.5 Gevolgschade als gevolg van het niet naleven van veiligheidsinstructies, onjuist gebruik of normale slijtage valt niet onder de aansprakelijkheid.
7.6 Het productontwerp, de samenstelling en specificaties kunnen zonder voorafgaande kennisgeving worden gewijzigd.
7.7 De instructies in deze handleiding zijn opgesteld volgens geldende normen, technische kennis en ervaring.
7.8 De voorwaarden zoals overeengekomen in het leveringscontract, de algemene voorwaarden en de wettelijke bepalingen op het moment van aankoop zijn van toepassing.

Door deze richtlijnen op te volgen, wordt een veilige en duurzame werking van het Product gewaarborgd.

© 2025 Kingglass BV. All rights reserved.

3 Deutsch

Sicherheitsvorschriften – Glasschiebewand

Artikel 1 – Allgemeine Bestimmungen
1.1 Lesen Sie dieses Handbuch sorgfältig durch, bevor Sie die Glasschiebewand (nachfolgend als „Produkt“ bezeichnet) installieren oder verwenden. Die Einhaltung dieser Anweisungen ist unerlässlich, um Sachschäden und Verletzungen zu vermeiden. Die Nichteinhaltung dieser Richtlinien kann Auswirkungen auf die Garantie haben.
1.2 Bewahren Sie dieses Handbuch für zukünftige Referenzzwecke auf. Wenn das Produkt weiterverkauft oder übertragen wird, müssen die Sicherheitsanweisungen mitgeliefert werden.
1.3 Für Fragen, die in diesem Handbuch nicht behandelt werden, wenden Sie sich an den Lieferanten. Falls Sie nicht über ausreichende Erfahrung mit der Installation oder Montage verfügen, wird empfohlen, einen Fachmann zu konsultieren.
1.4 Die Abbildungen in diesem Handbuch dienen der Veranschaulichung und können von der tatsächlichen Ausführung des Produkts abweichen.
1.5 Dieses Handbuch ist urheberrechtlich geschützt und darf nicht ohne schriftliche Genehmigung kopiert, verbreitet oder veröffentlicht werden.
1.6 Nicht montierte Teile müssen außerhalb der Reichweite von Kindern aufbewahrt werden.

Artikel 2 – Transport und Lagerung
2.1 Stellen Sie sicher, dass das Produkt während des Transports sicher befestigt ist, um Schäden zu vermeiden.
2.2 Lagern und transportieren Sie das Produkt immer in der Originalverpackung an einem sicheren, trockenen Ort.
2.3 Glasscheiben müssen immer vertikal gelagert, transportiert und gehandhabt werden. Verwenden Sie vorzugsweise Glasheber mit einer Mindesttragfähigkeit von 75 kg pro Heber. Vermeiden Sie den Kontakt mit harten oder unebenen Oberflächen.
2.4 Transportgeräte müssen für das Gewicht der Transporteinheiten geeignet und für den Transport zugelassen sein.

Artikel 3 – Vorinstallation und Inspektion
3.1 Prüfen Sie bei Erhalt, ob alle Teile vorhanden und unbeschädigt sind.
3.2 Legen Sie die Teile geordnet aus, bevor Sie mit der Installation beginnen.
3.3 Untersuchen Sie alle Komponenten auf Mängel vor der Montage. Falls ein Mangel festgestellt wird, machen Sie Fotos und wenden Sie sich sofort an den Lieferanten.
3.4 Wird das Produkt trotz eines festgestellten Mangels installiert oder verwendet, geschieht dies auf eigenes Risiko des Nutzers.

Artikel 4 – Installationsrichtlinien
4.1 Dieses Produkt ist für die Installation an der Vorder- und/oder Seite unter einer Terrassenüberdachung konzipiert.
4.2 Das Fundament für die Glasschiebewande muss waagerecht sein, um Spalten zu vermeiden. Stellen Sie sicher, dass das Fundament eine Tragfähigkeit von mindestens 390 kg pro laufendem Meter hat.
4.3 Die Installation erfordert mindestens zwei Erwachsene. Dies gewährleistet die korrekte Positionierung und sichere Befestigung der Komponenten. Verwenden Sie immer geeignete Befestigungsmittel.
4.4 Glasscheiben müssen immer auf ihrer Seite transportiert werden, vorzugsweise mit Saugnäpfen. Das horizontale Anheben von Glasscheiben kann Spannungen in der Mitte der Platte verursachen und zum Bruch führen.
4.5 Platzieren Sie keine mehreren Schiebewandsysteme direkt aneinander, um Schäden und Mängel zu vermeiden.
4.6 Sicherheitsmaßnahmen während der Installation:
- Sorgen Sie für eine sichere Arbeitsumgebung und entfernen Sie mögliche Hindernisse.
- Tragen Sie Sicherheitsschuhe, Handschuhe und eine Schutzbrille.
- Befolgen Sie die Sicherheitsanweisungen der verwendeten Werkzeuge.
- Berühren Sie das Glas nicht mit scharfen Werkzeugen.
- Montieren Sie die Glastüren mit dem Logo nach innen.

Artikel 5 – Nutzung und Sicherheit
5.1 Halten Sie kleine Teile außerhalb der Reichweite von Kindern. Dieses Produkt ist nicht als Spielzeug gedacht.
5.2 Vermeiden Sie die Nähe des Produkts zu offenen Flammen.
5.3 Alle Verpackungsmaterialien müssen vor der Nutzung entfernt werden.
5.4 Bei extremen Wetterbedingungen wie starkem Wind, starkem Schneefall oder Erdbeben müssen zusätzliche Vorsichtsmaßnahmen getroffen werden. Verwenden Sie das Produkt unter solchen Bedingungen nicht.
5.5 Seien Sie vorsichtig beim Bewegen der Glasschiebewande, um Quetschungen von Fingern oder Händen zu vermeiden.
5.6 Falls eine sichere Nutzung nicht mehr möglich ist, muss das Produkt außer Betrieb genommen und gegen unbeabsichtigte Nutzung gesichert werden.

Artikel 6 – Wartung und Reinigung
6.1 Das Produkt muss jährlich auf sichere Befestigung und mögliche Mängel überprüft werden. Falls Schäden festgestellt werden, darf das Produkt nicht verwendet werden, bis Reparaturen abgeschlossen sind.
6.2 Seien Sie vorsichtig während der Wartung und Reinigung, da scharfe Kanten und hervorstehende Teile vorhanden sein können. Tragen Sie bei Bedarf Handschutz.
6.3 Verwenden Sie ein leicht feuchtes Tuch zur Reinigung und vermeiden Sie aggressive Reinigungsmittel. Spülen oder besprühen Sie das Produkt nicht mit Wasser.

Artikel 7 – Garantie und Haftung
7.1 Änderungen am Produkt, die von der Installationsanleitung abweichen, führen zum Erlöschen der Garantie und Haftung.
7.2 Versuchen Sie nicht, das Produkt selbst zu reparieren. Falsch durchgeführte Reparaturen können gefährliche Situationen verursachen und zum Erlöschen der Garantie und Haftung führen.
7.3 Die Verwendung nicht originaler Teile in Verbindung mit diesem Produkt führt zum Erlöschen der Garantie.
7.4 Der Hersteller haftet nicht für Schäden an Eigentum oder Besitztümern.
7.5 Folgeschäden, die durch die Nichteinhaltung von Sicherheitsanweisungen, unsachgemäße Verwendung oder normalen Verschleiß entstehen, sind nicht von der Haftung abgedeckt.
7.6 Das Produktdesign, die Zusammensetzung und die Spezifikationen können ohne vorherige Ankündigung geändert werden.
7.7 Die Anweisungen in diesem Handbuch wurden gemäß

KINGGLASS
© 2025 Kingglass BV. All rights reserved.

sicherheitsvorschriften

veiligheidsvoorschriften
safety instructions
sicherheitsvorschriften

3 Deutsch

Sicherheitsvorschriften – Glasschiebewand

geltenden Standards, technischen Kenntnissen und Erfahrungen erstellt.
7.8 Es gelten die im Liefervertrag, in den allgemeinen Geschäftsbedingungen und in den zum Zeitpunkt des Kaufs geltenden gesetzlichen Bestimmungen vereinbarten Bedingungen.

Durch die Einhaltung dieser Richtlinien wird eine sichere und nachhaltige Nutzung des Produkts gewährleistet.

KINGGLASS
© 2025 Kingglass BV. All rights reserved.

legend

legenda /legenda / legende

repeat
herhaal
wiederholen

provided
meegeleverd
geliefert

required
benodigd
erforderlich

optional
optioneel
optional

caution!
let op!
Hinweis!

correct
correct
richtig

wrong
fout
falsch

steel
staal
Stahl

brick
baksteen
Ziegel

wood
hout
Holz

rainwater drainage
hemelwaterafvoer
Regenwasserablauf

to be purchased
aan te schaffen
zu erwerben

delivered in box
meegeleverd in doos
im Karton geliefert

consult professional
raadpleeg deskundige
experte konsultieren

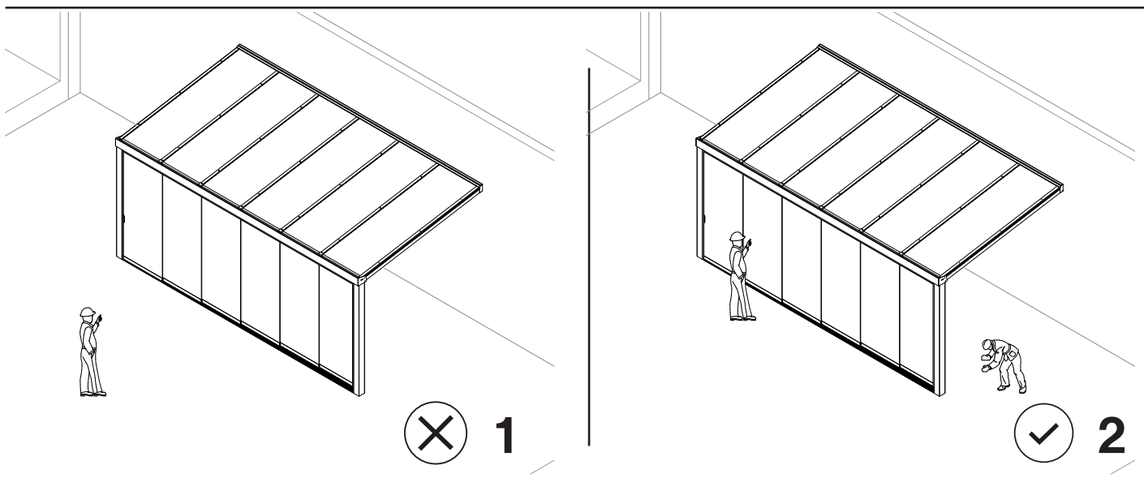

KINGGLASS
© 2025 Kingglass BV. All rights reserved.

tools

tools / gereedschap / werkzeuge

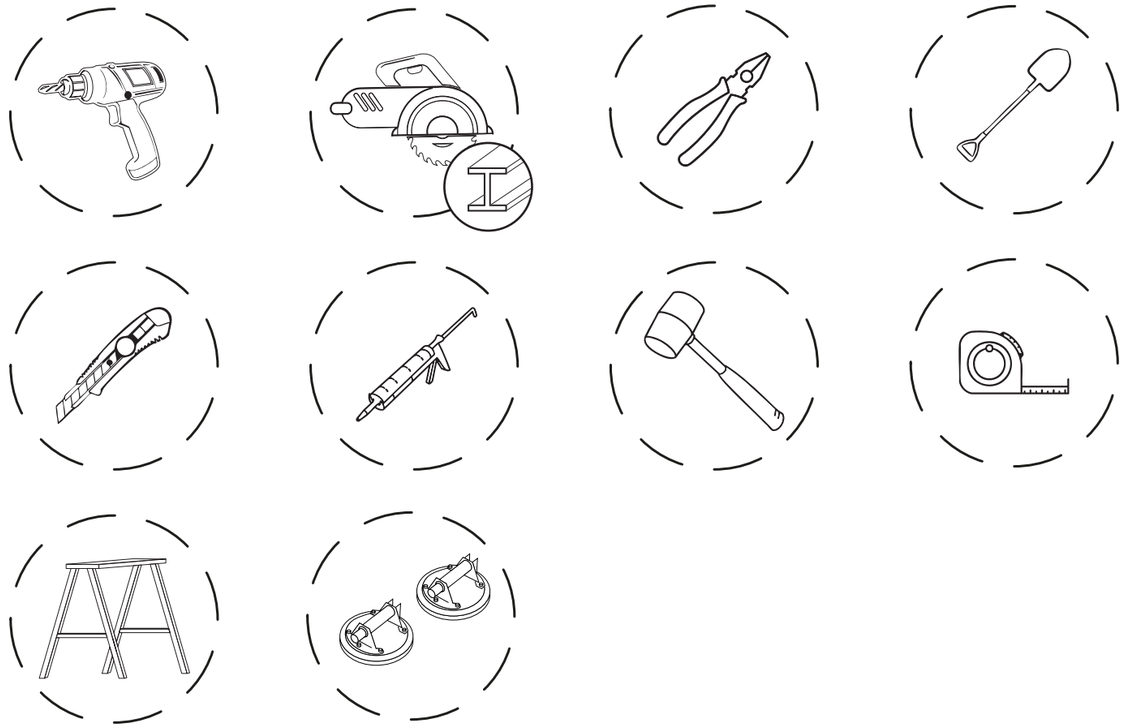

KINGGLASS
© 2025 Kingglass BV. All rights reserved.

parts

parts / onderdelen / teile

3m = 3x
4m = 4x
5m = 5x
6m = 6x

Gxxxx

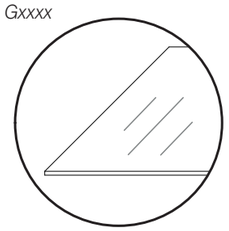

10HPxxx-A/B

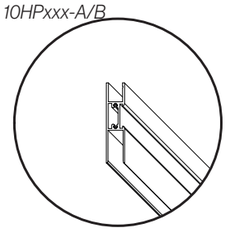

10Ru

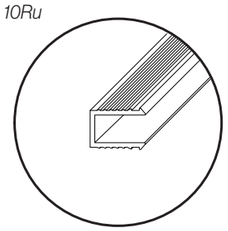

3m = 6x
4m = 8x
5m = 10x
6m = 12x

10GW

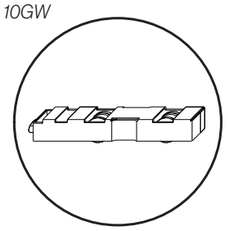

10CHP-A/B

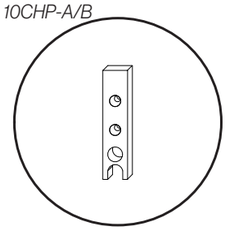

10RBxxxx
1x

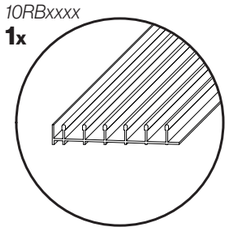

10RTxxxx-A/B
1x

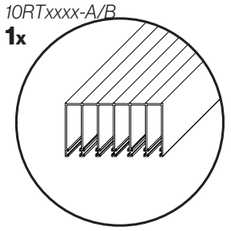

self-tapping screw

3m = 24x
4m = 32x
5m = 40x
6m = 48x

99PH3525

KINGGLASS
© 2025 Kingglass BV. All rights reserved.

parts

parts / onderdelen / teile

3m = 3x
4m = 4x
5m = 5x
6m = 6x

10LGP2500-A/B

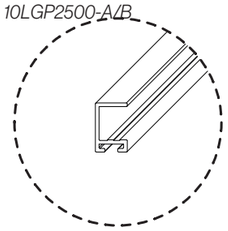

10HGP-A/B

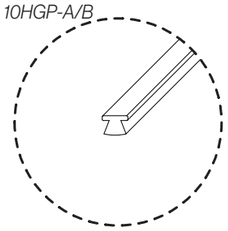

3m = 4x
4m = 5x
5m = 6x
6m = 7x

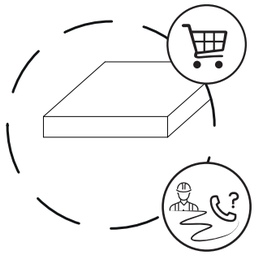

10BPxxxx-A

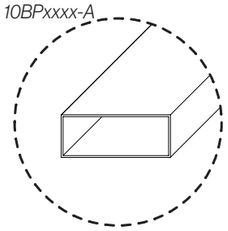

UP2600-A/B
2x

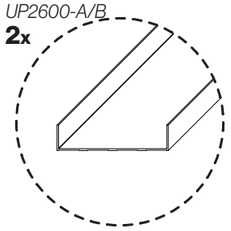

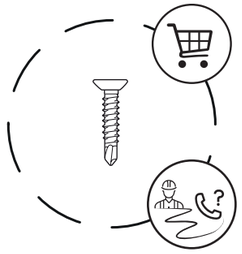

10DH-A/B
1x

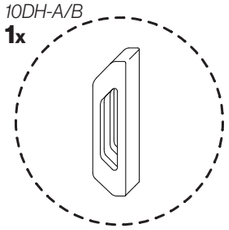

3m = 2x
4m = 3x
5m = 4x
6m = 5x

10PSHP

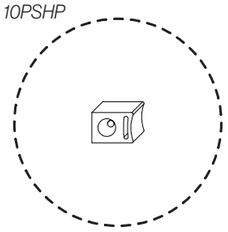

10CLHP-A/B

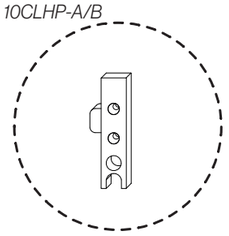

10SMS

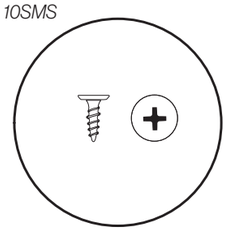

KINGGLASS
© 2025 Kingglass BV. All rights reserved.

assembly

assembly / assemblage / montage

1

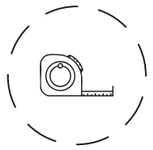

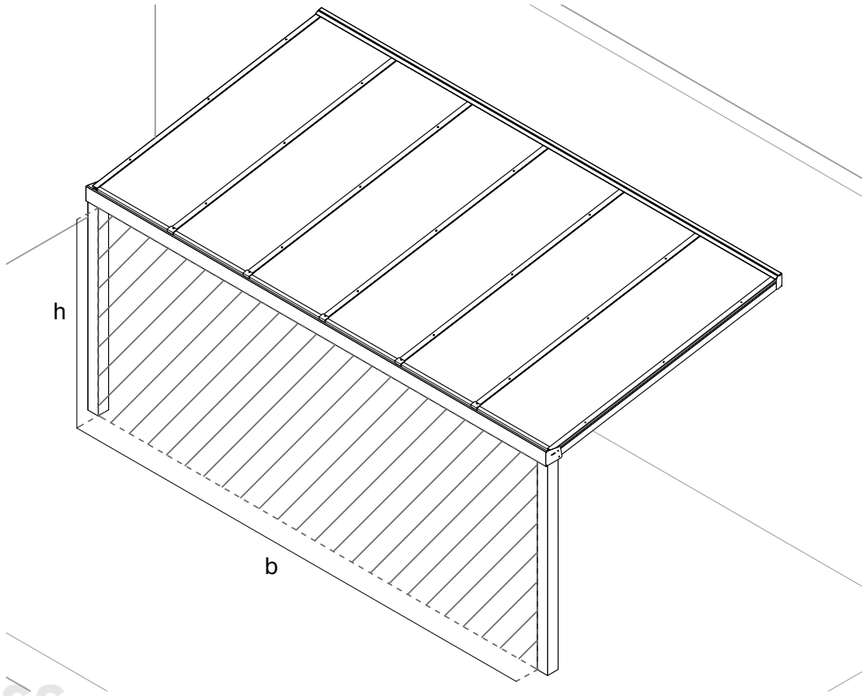

2

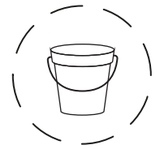

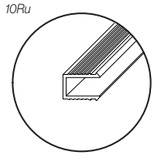

30-60°

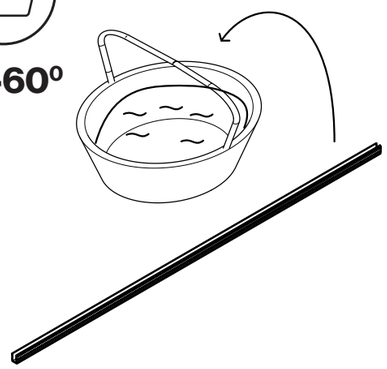

KINGGLASS

© 2025 Kingglass BV. All rights reserved.

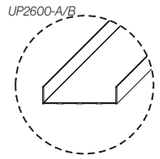

> 3

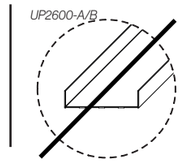

> 7

3

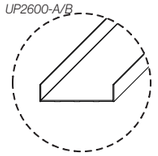

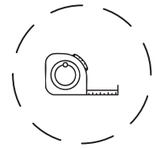

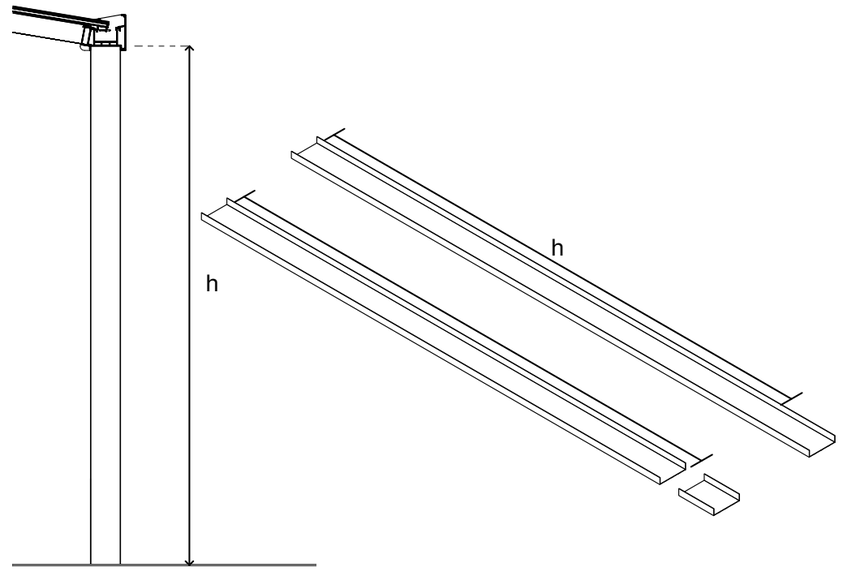

4

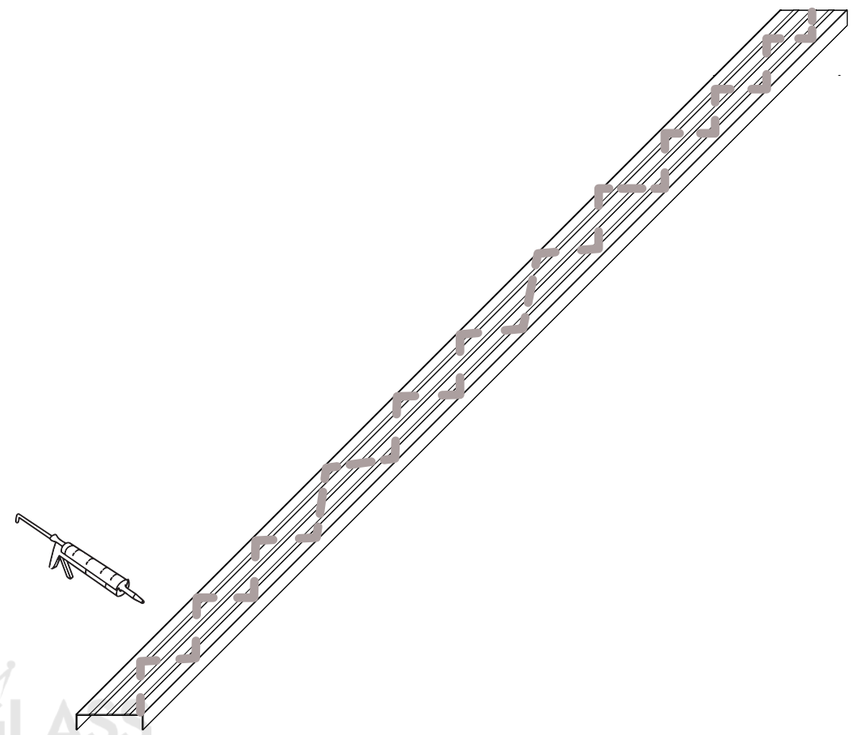

KINGGLASS

© 2025 Kingglass BV. All rights reserved.

5

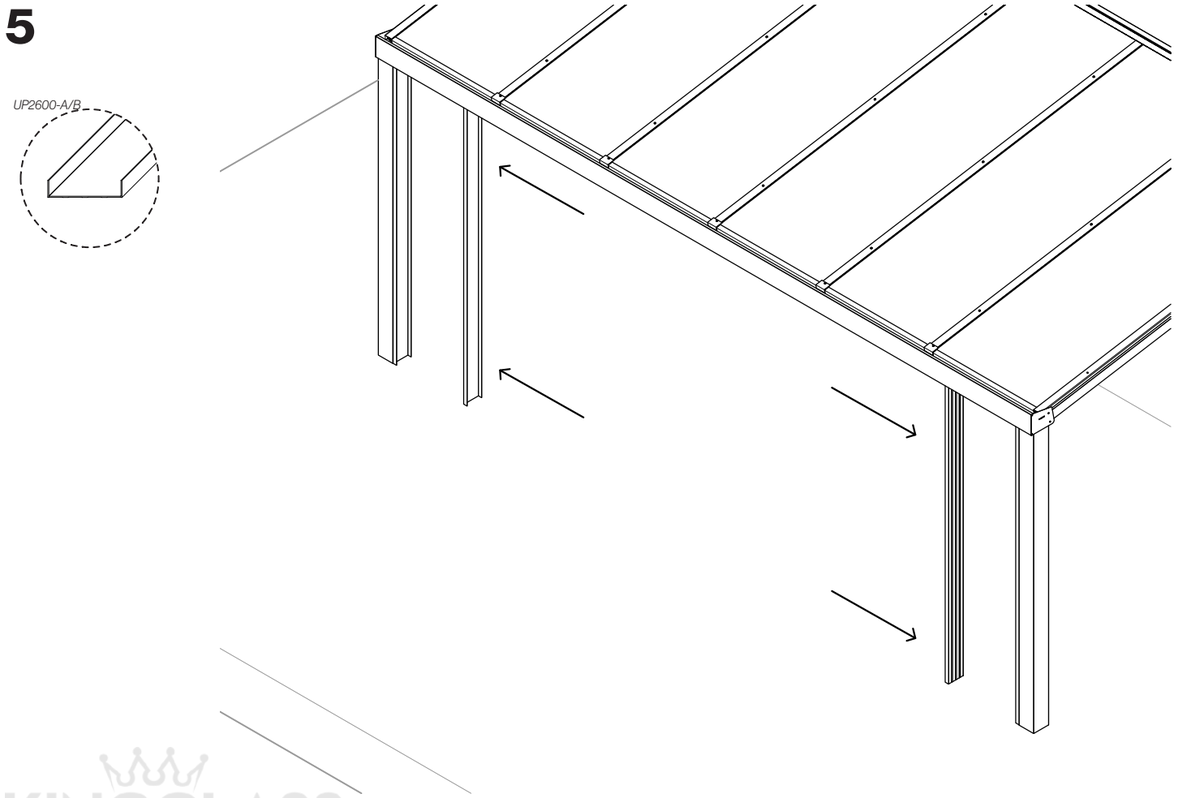

6

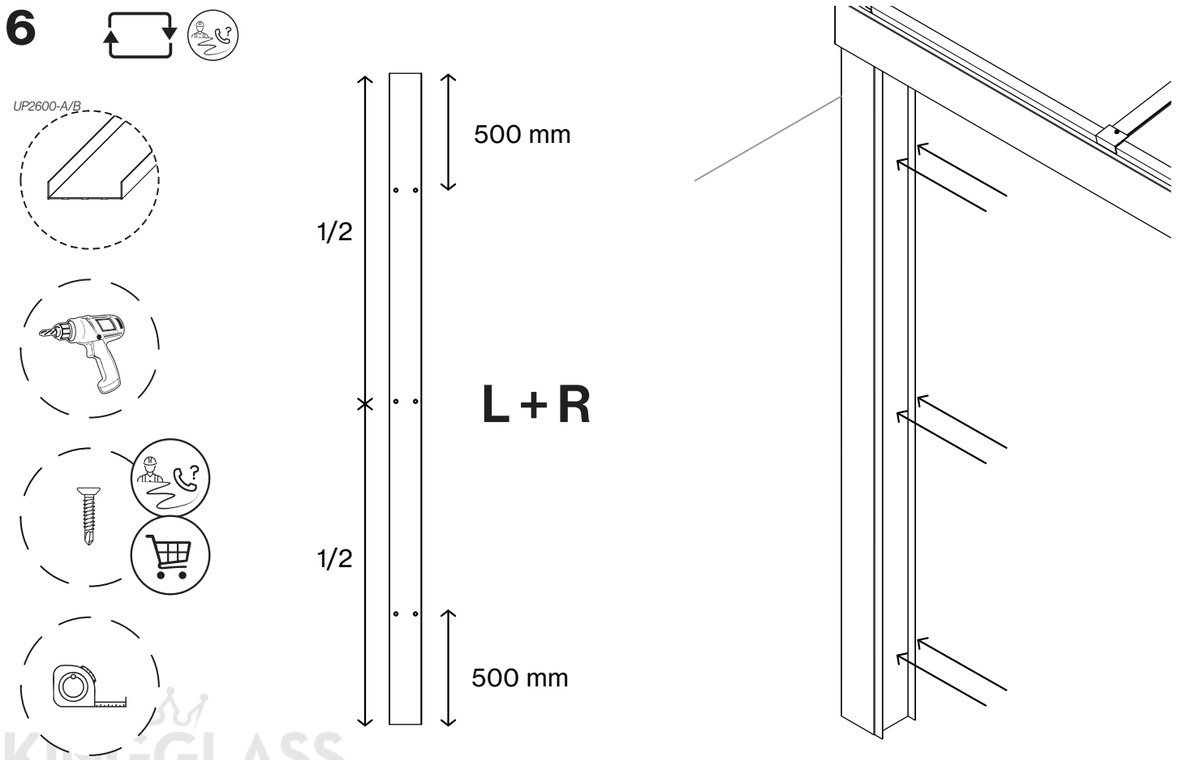

7

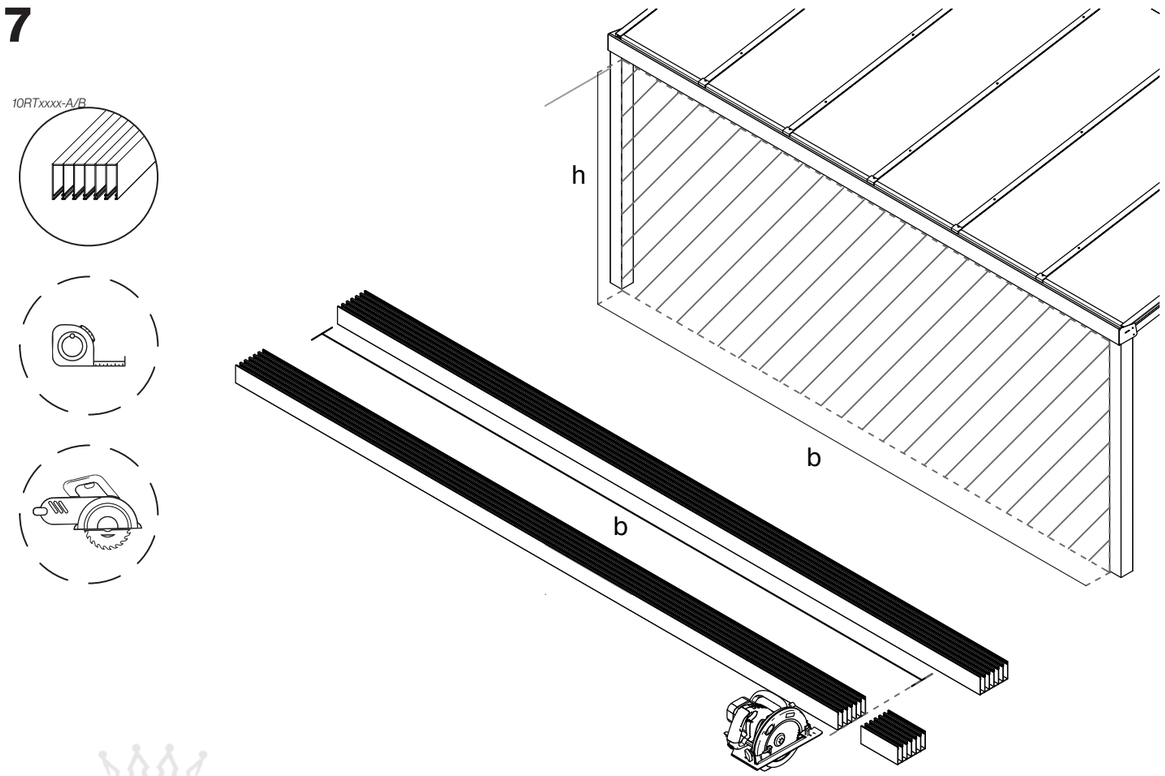

8

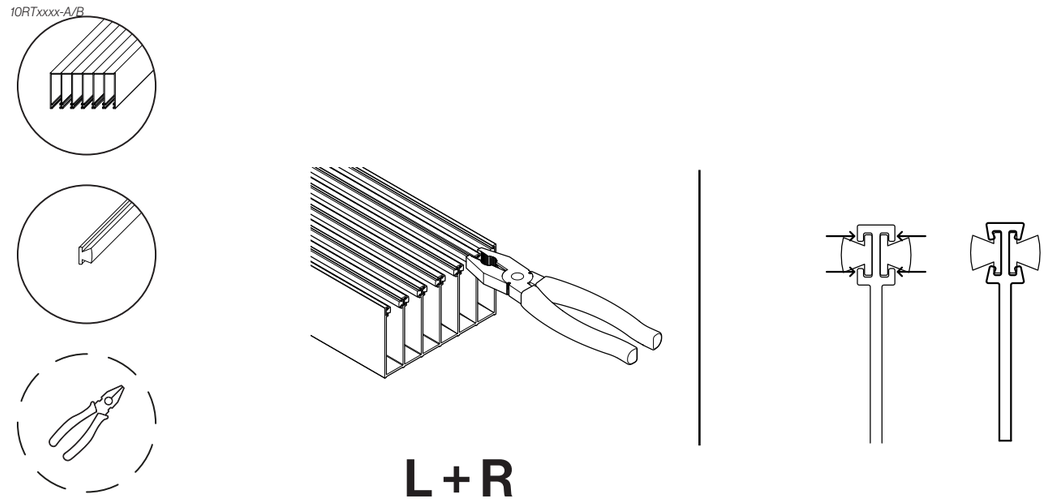

© 2025 Kingglass BV. All rights reserved.
© 2025 Kingglass BV. All rights reserved.

9

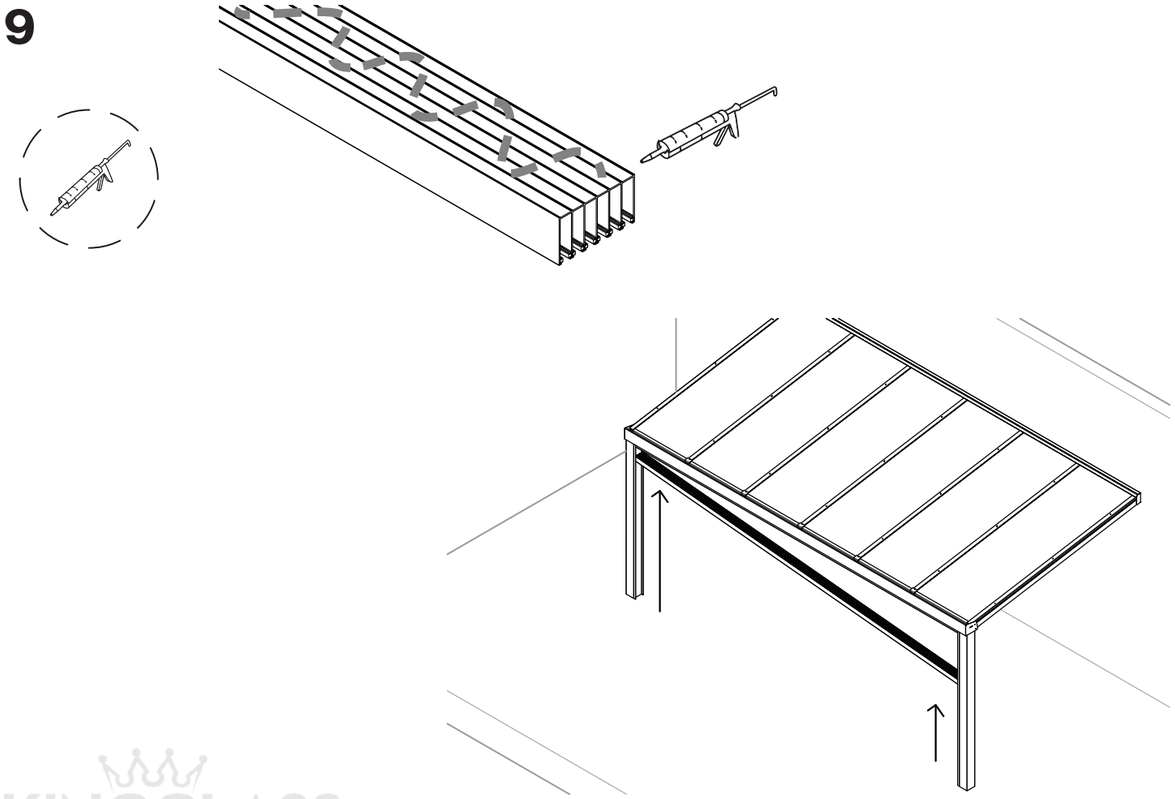

10

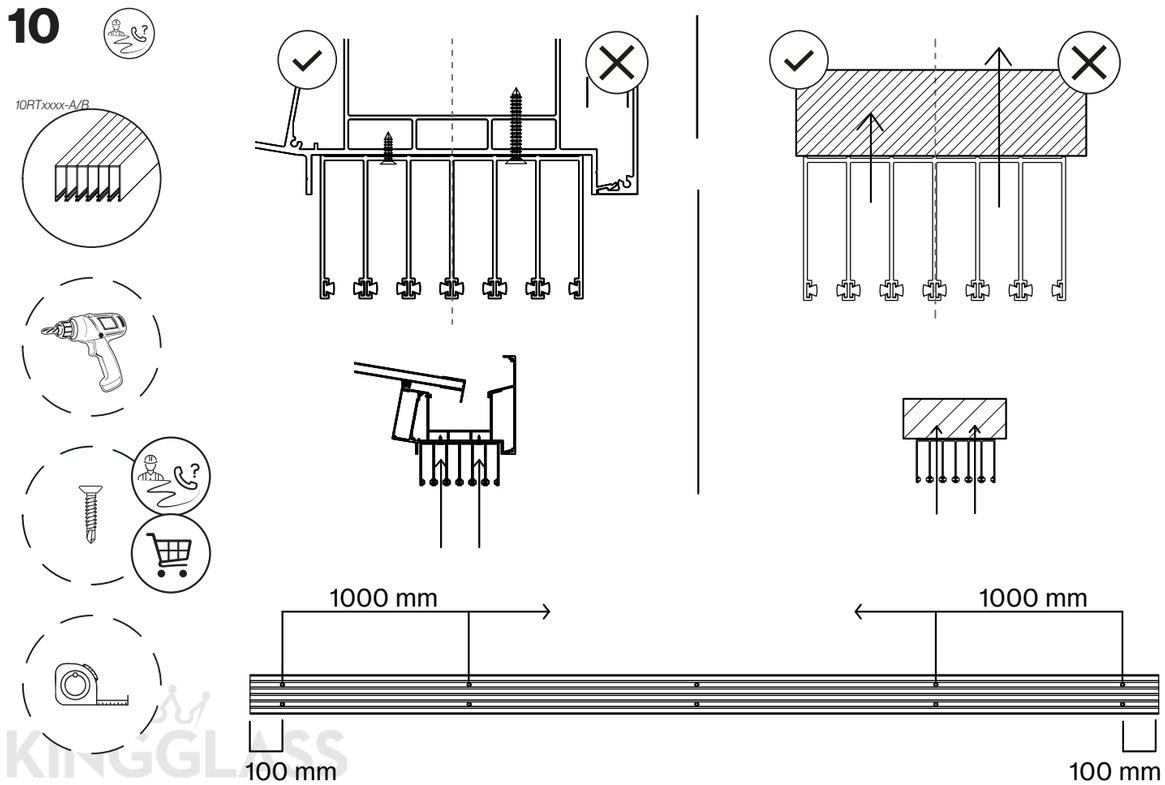

KINGGLASS

© 2025 Kingglass BV. All rights reserved.

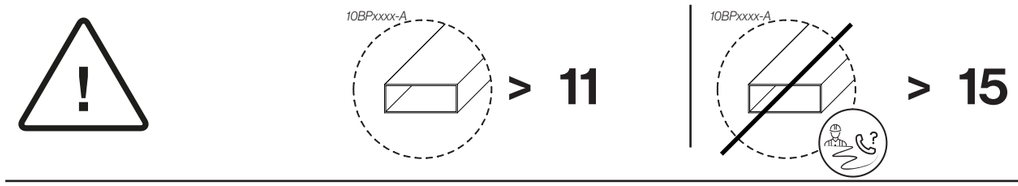

11

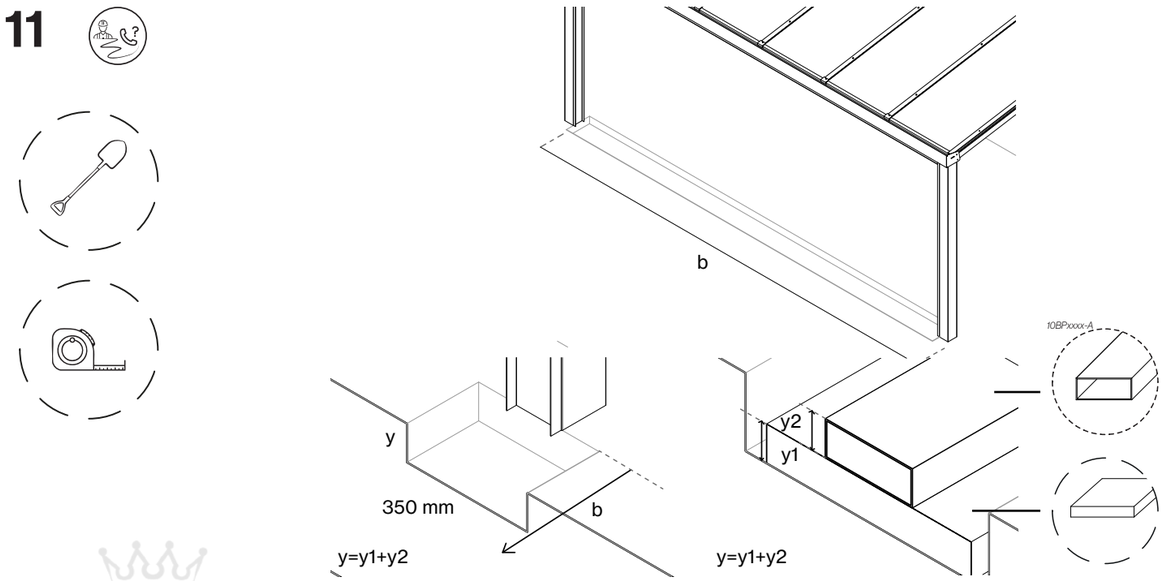

KINGGLASS

12

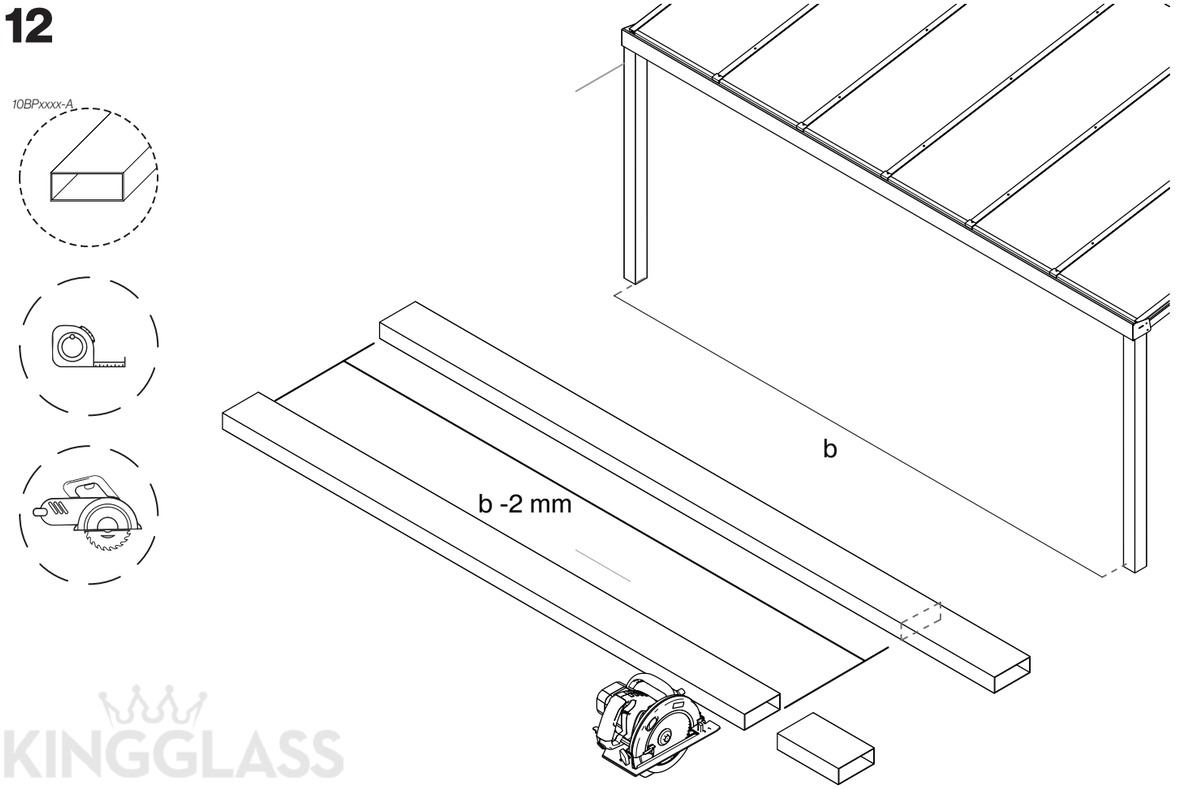

KINGGLASS

© 2025 Kingglass BV. All rights reserved.

13

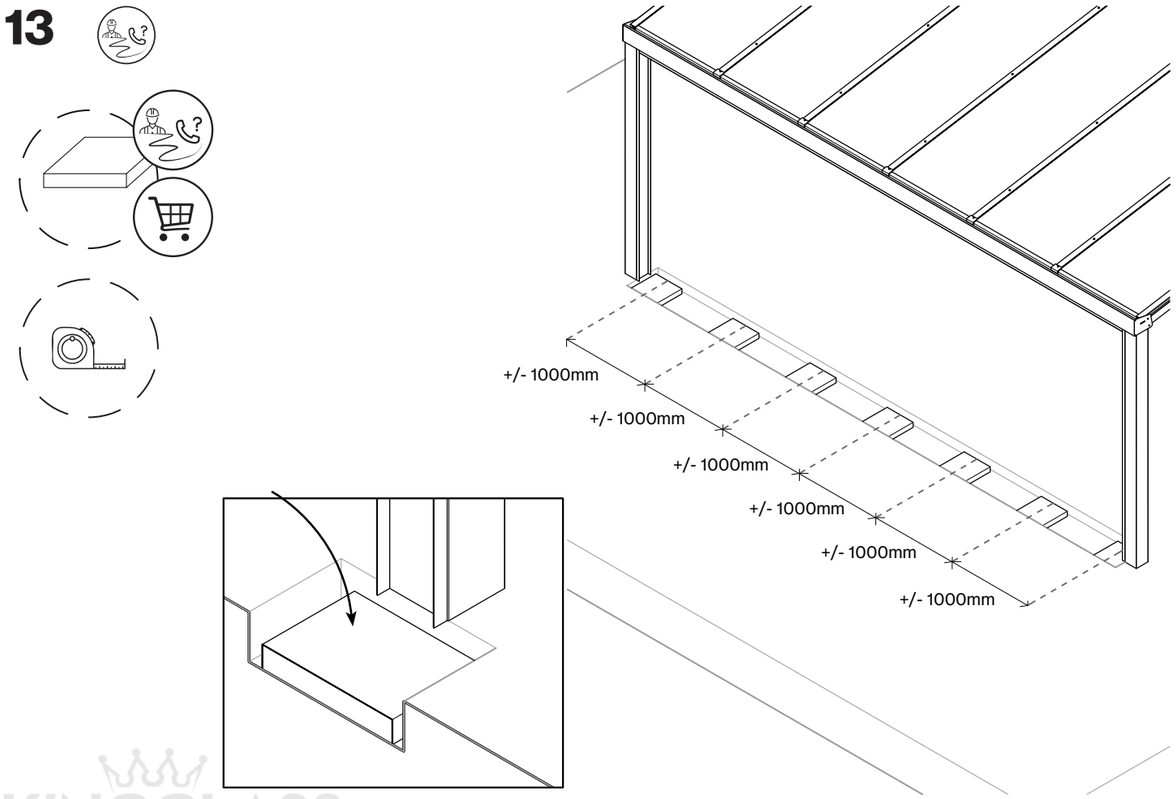

14

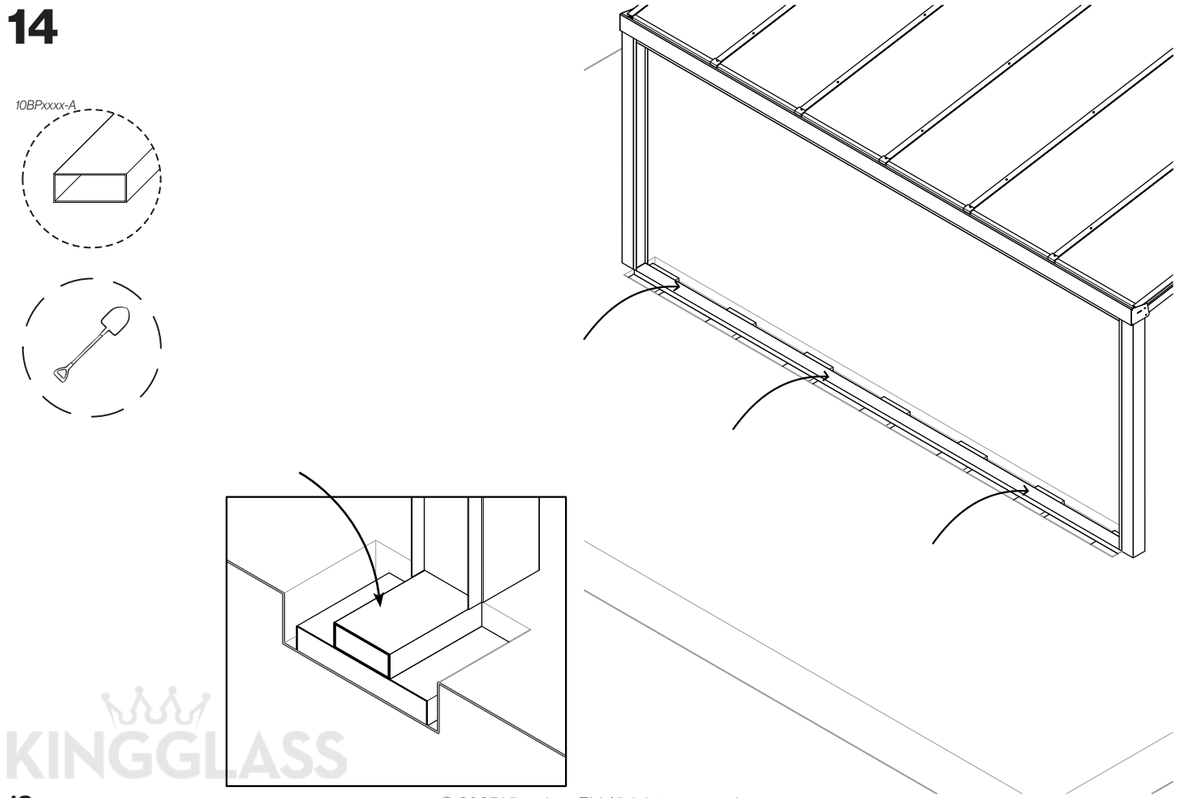

15

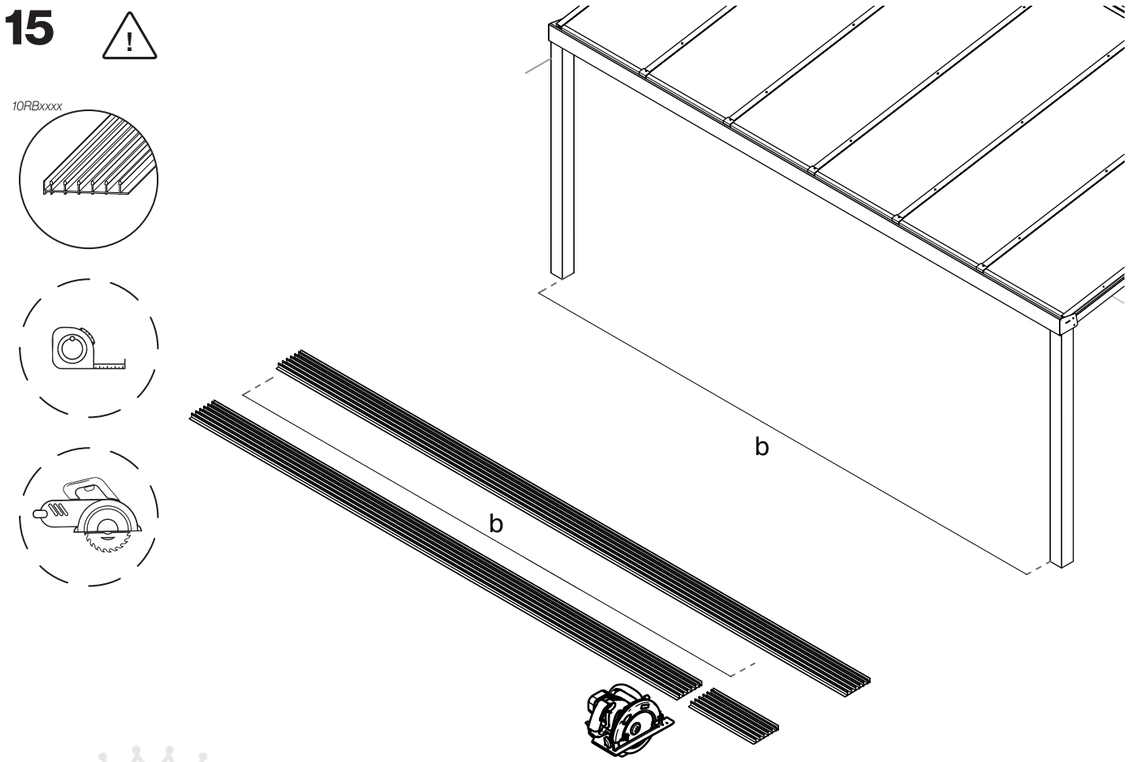

16

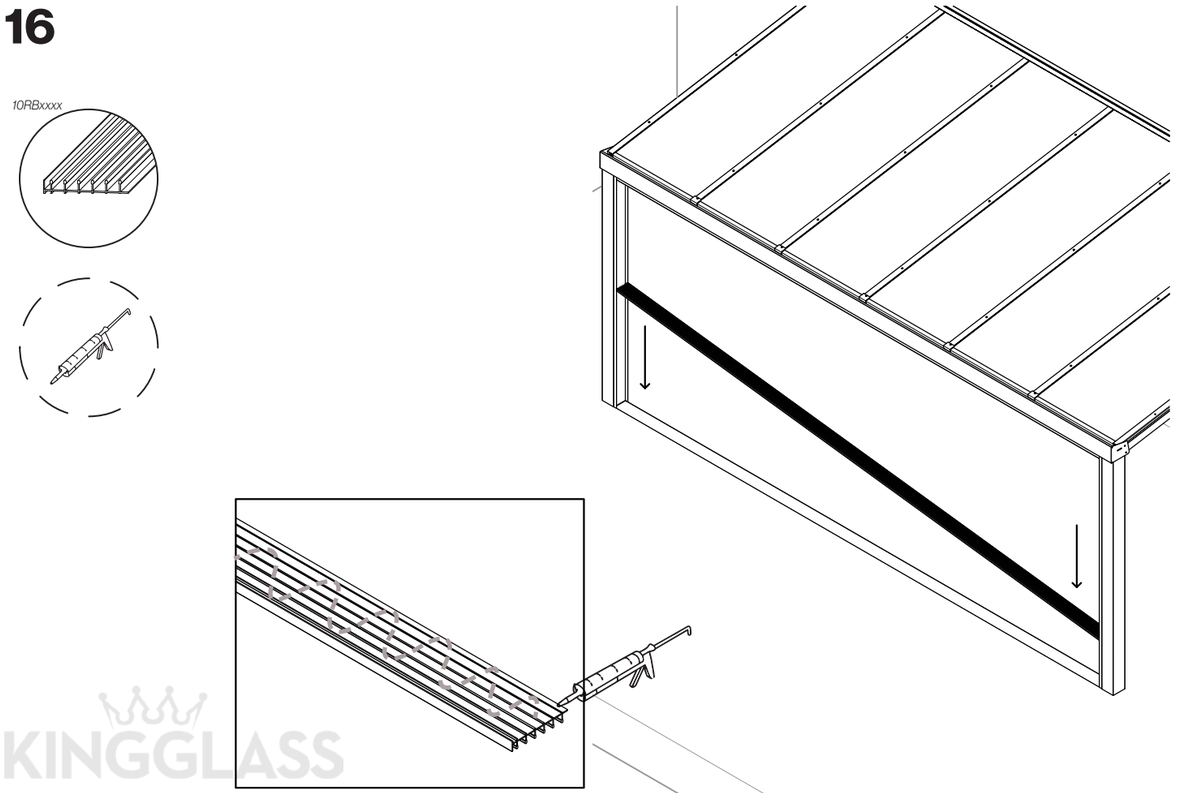

KINGGLASS

© 2025 Kingglass BV. All rights reserved.

© 2025 Kingglass BV. All rights reserved.

17

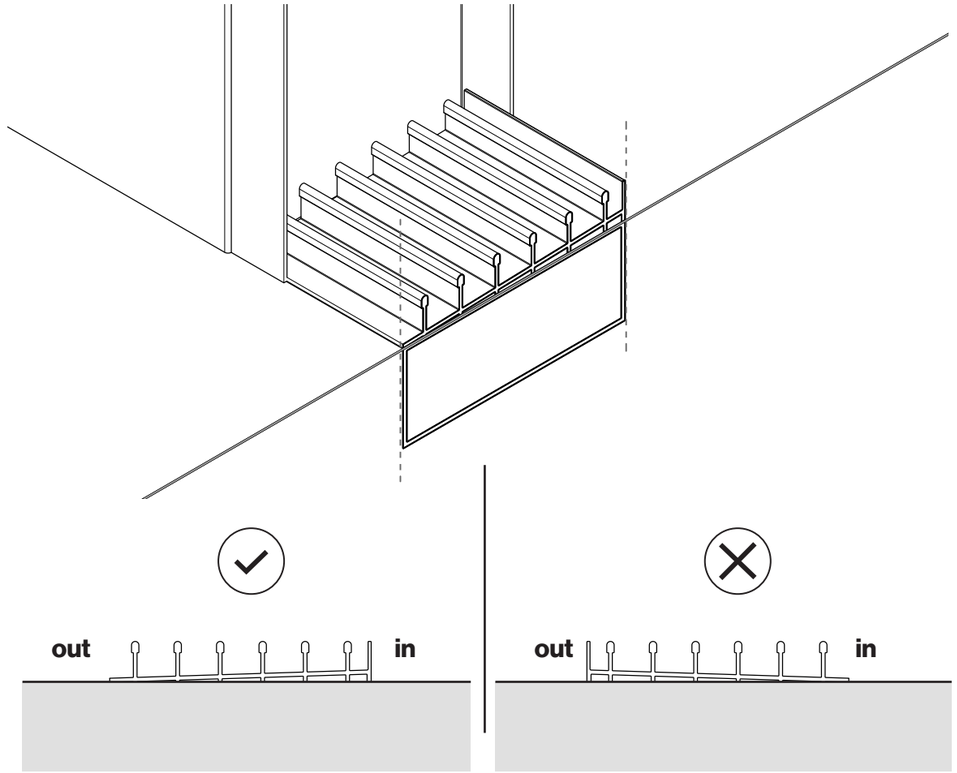

18

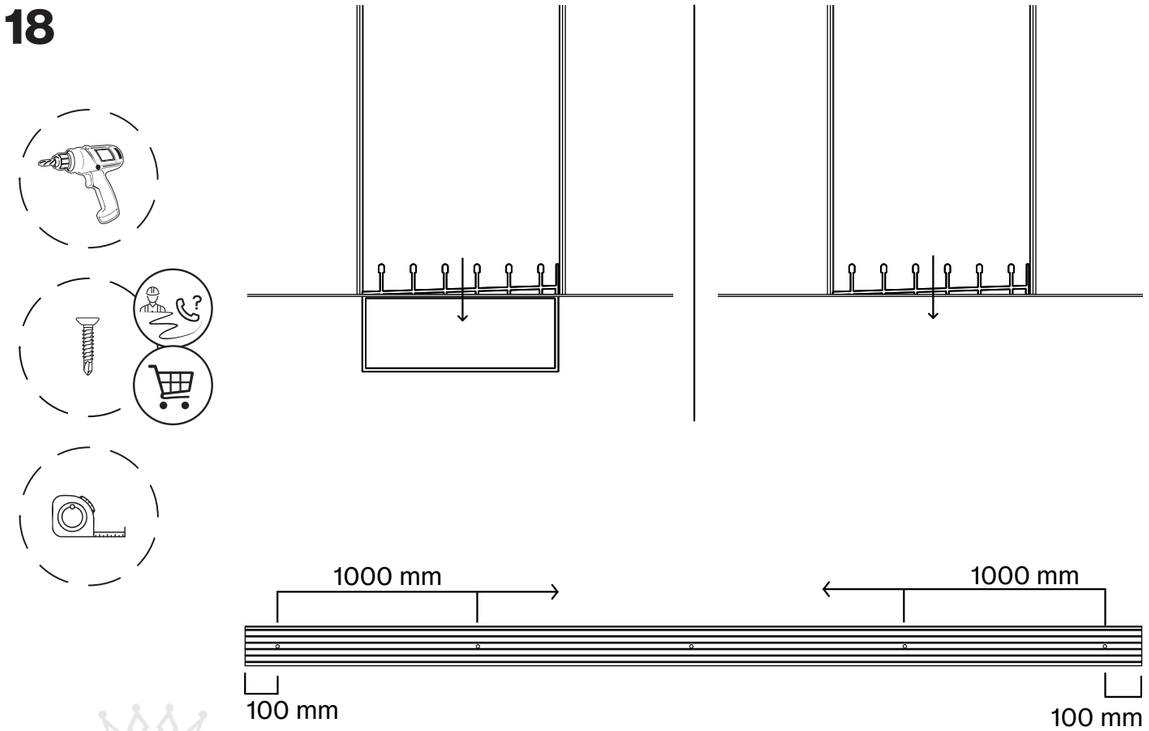

19

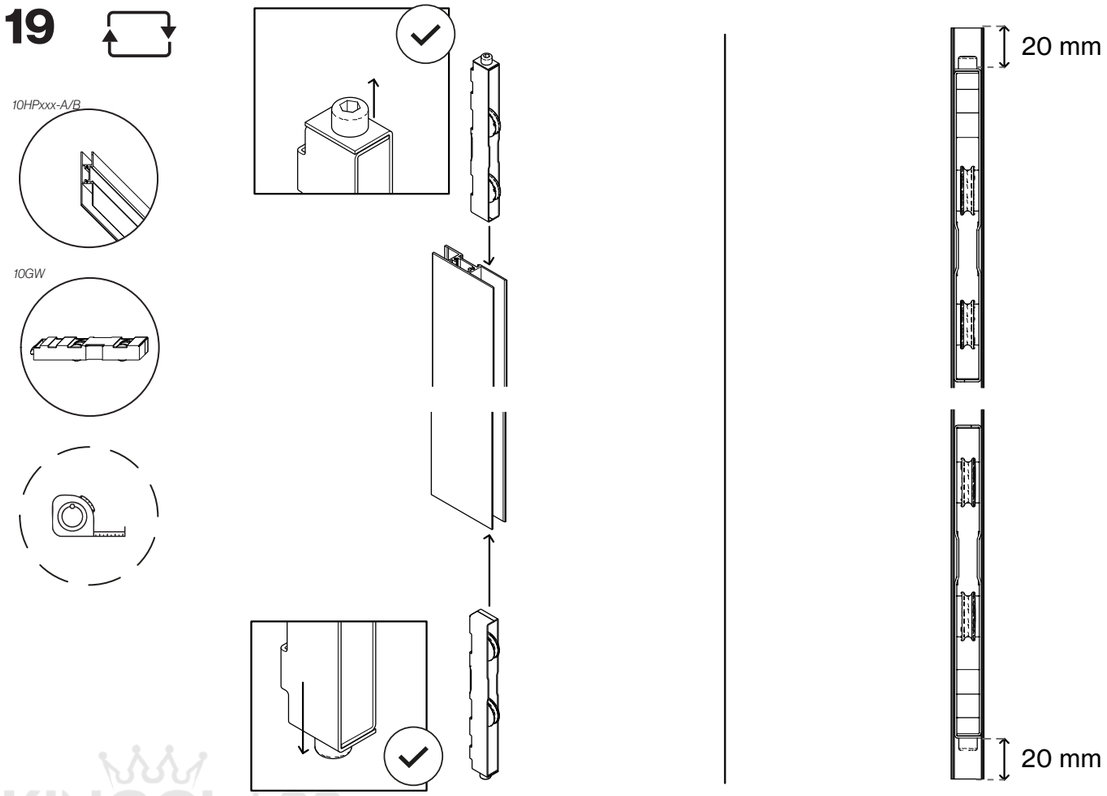

20

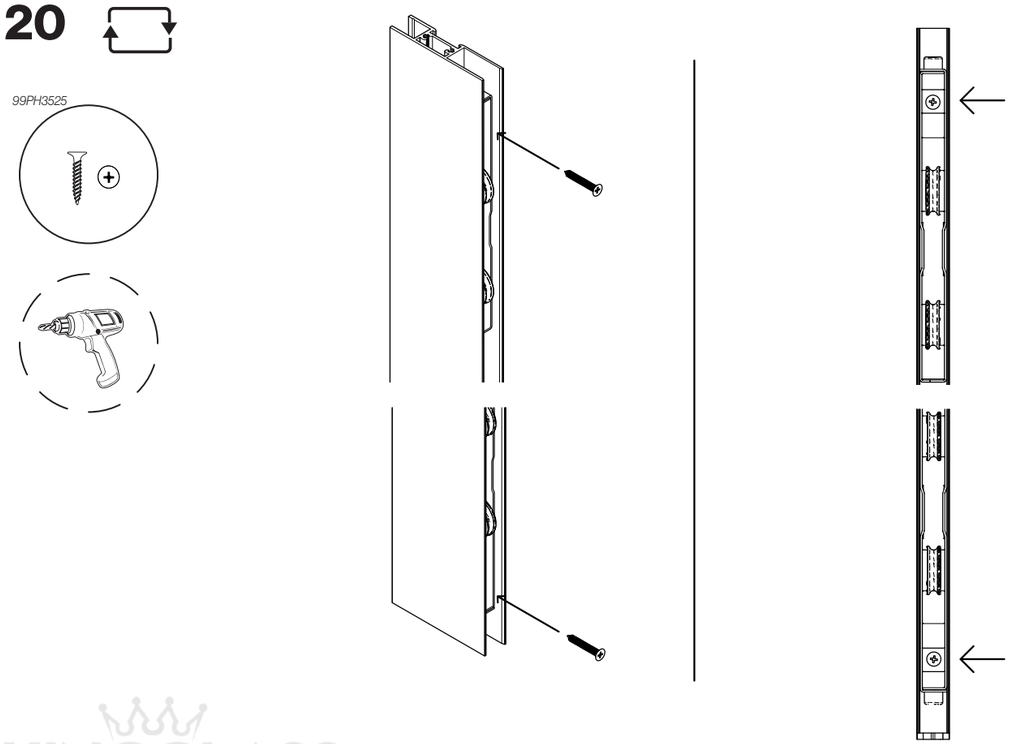

KINGGLASS

© 2025 Kingglass BV. All rights reserved.

© 2025 Kingglass BV. All rights reserved.

21

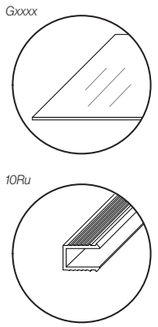

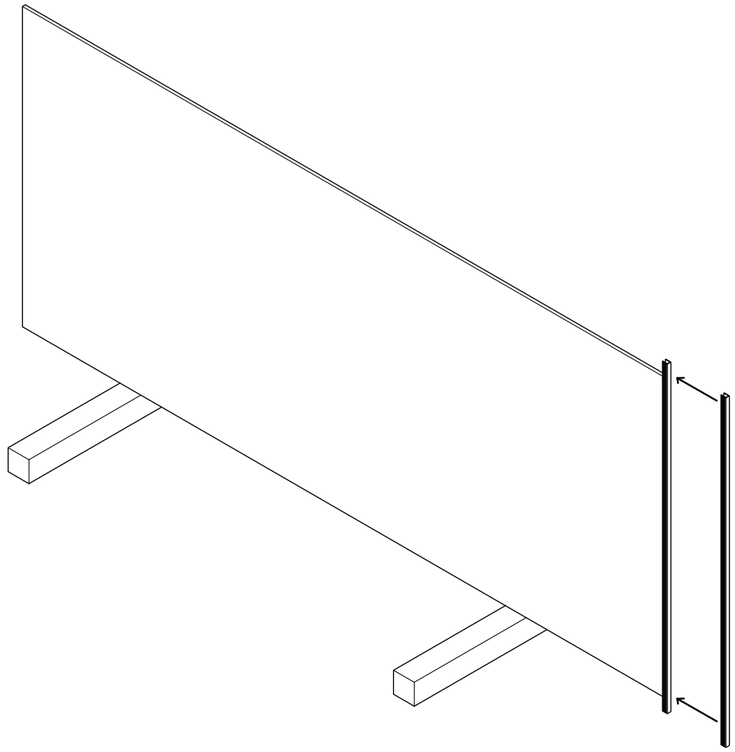

22

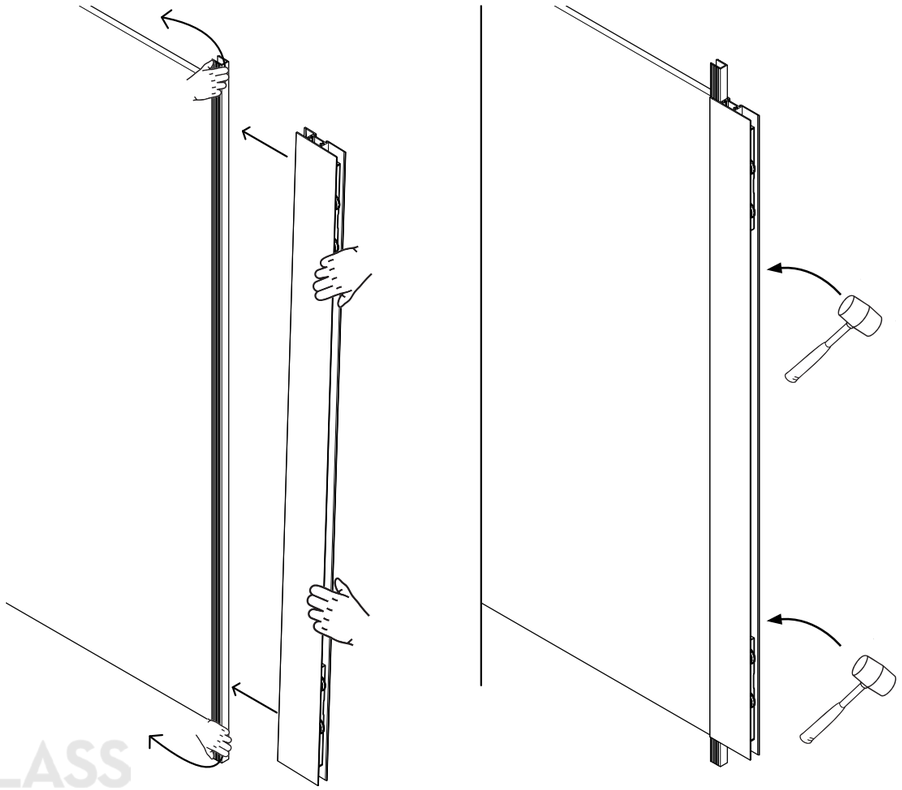

© 2025 Kingglass BV. All rights reserved.

23

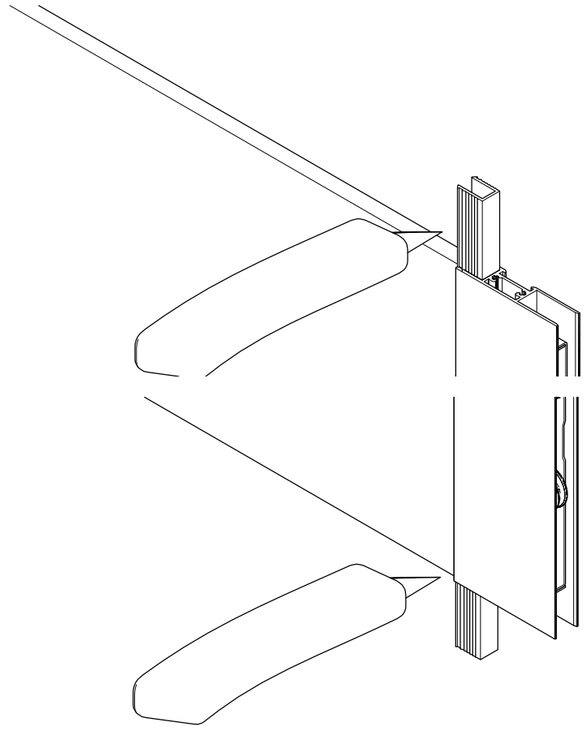

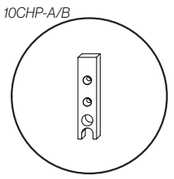

> 24

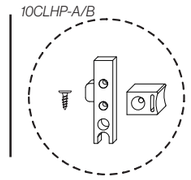

> 27

24

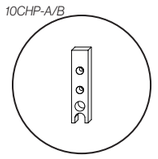

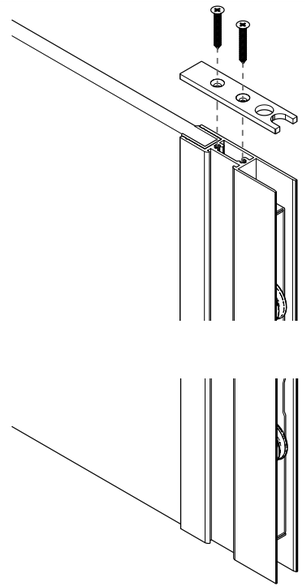

© 2025 Kingglass BV. All rights reserved.

25

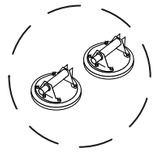

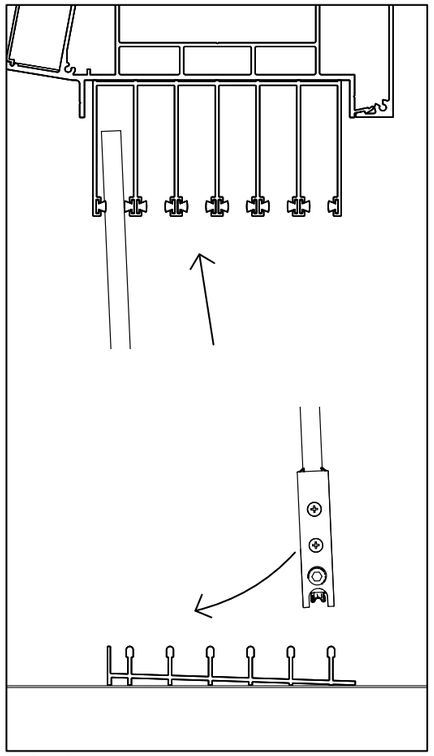

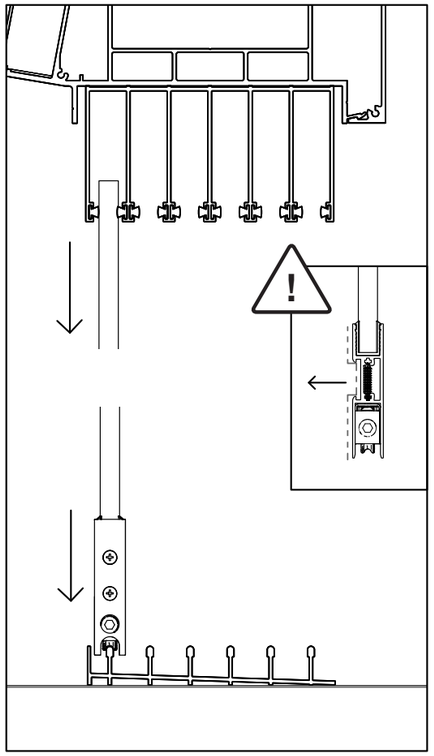

26

10CHP-A/B

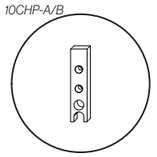

99PH3525

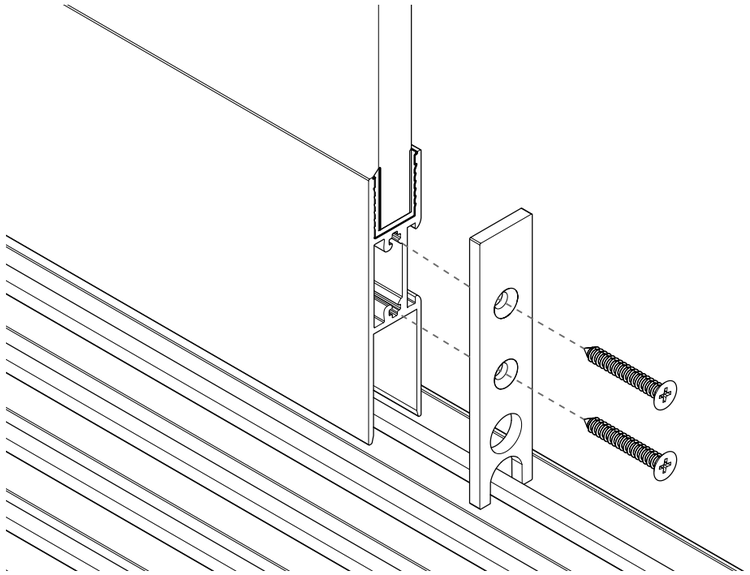

10CHP-A/B

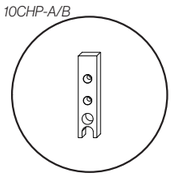

> 31

10CLHP-A/B

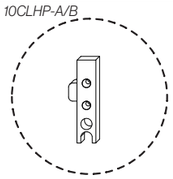

> 27

© 2025 Kingglass BV. All rights reserved.

27

10CHP-A/B

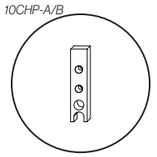

99PH3525

A

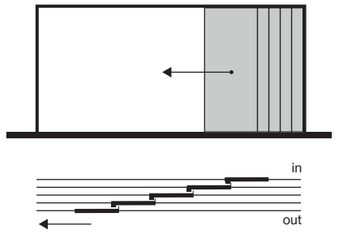

B

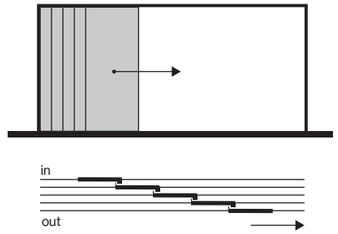

A

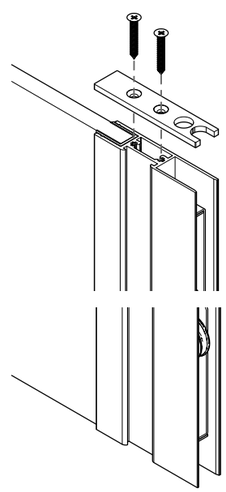

B

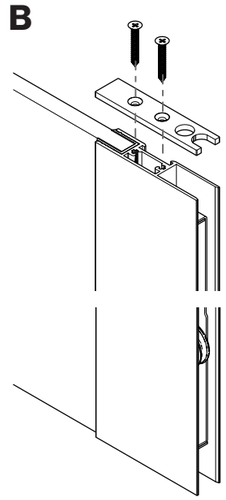

28

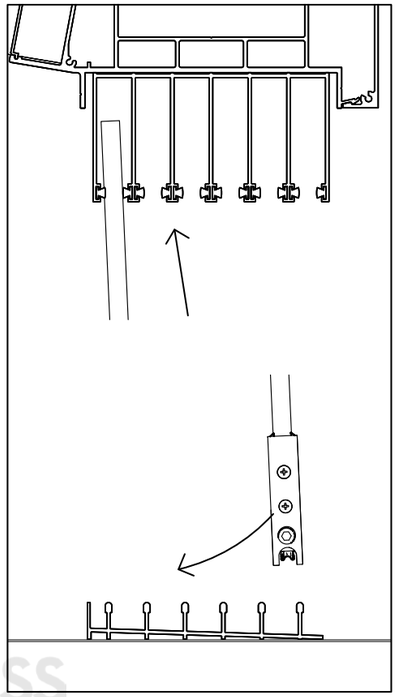

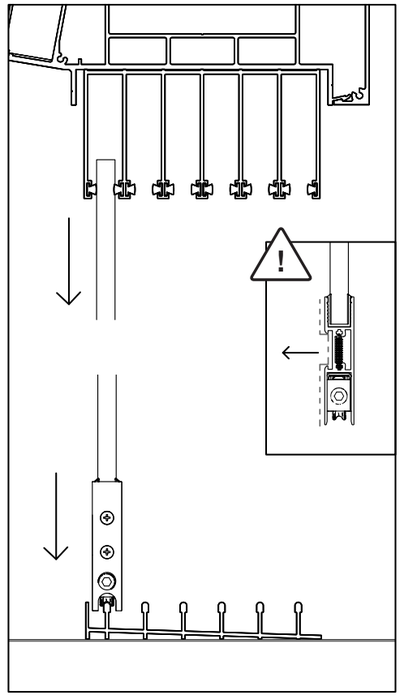

© 2025 Kingglass BV. All rights reserved.

29

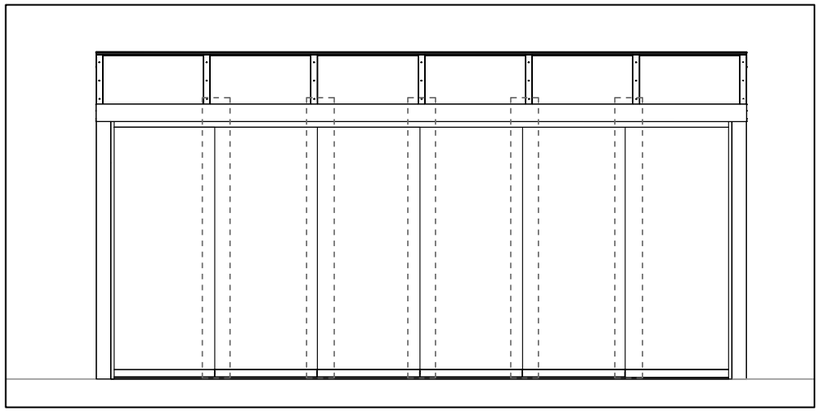

A

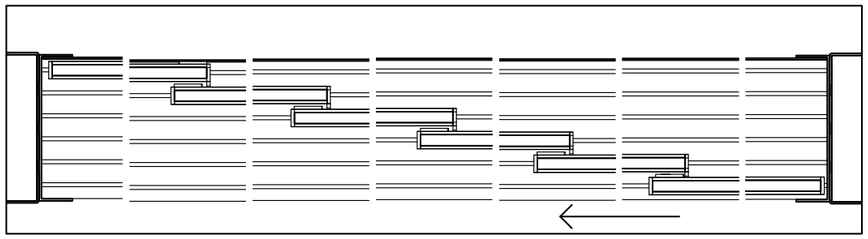

KINGGLASS

30

10PSHP

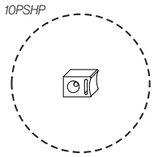

10SMS

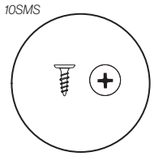

10CLHP-A/B

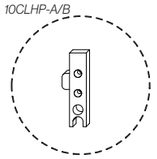

99PH3525

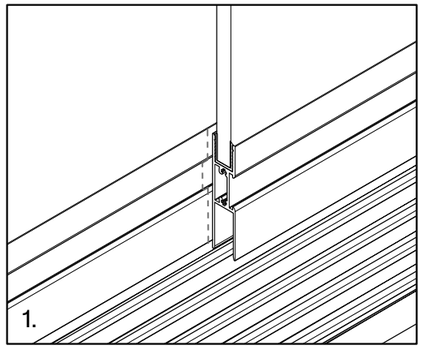

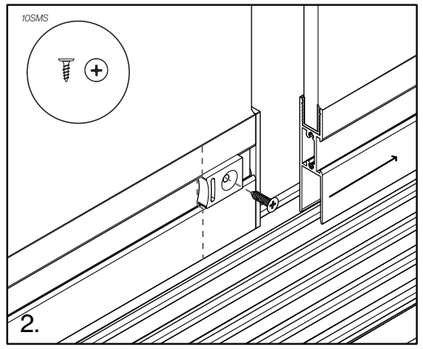

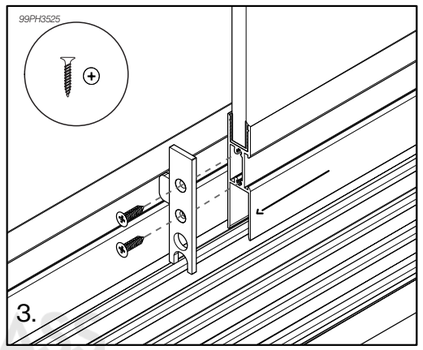

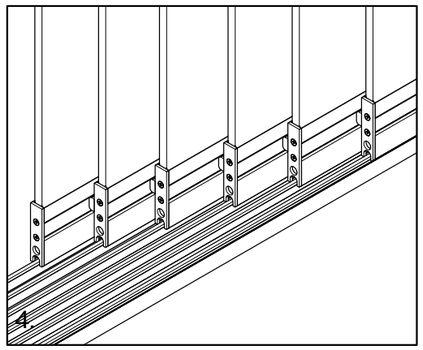

KINGGLASS

© 2025 Kingglass BV. All rights reserved.

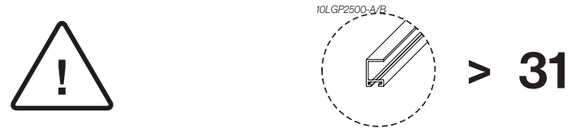

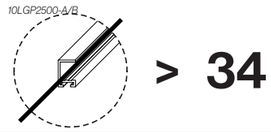

31

10HGP-A/B

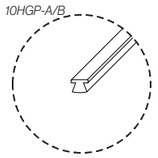

10LGP2500-A/B

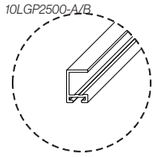

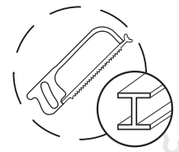

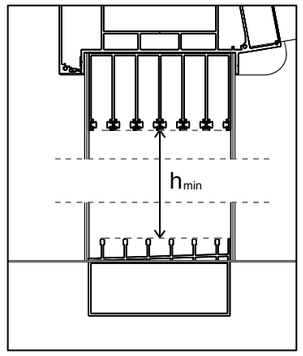

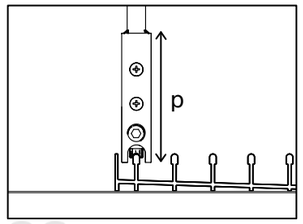

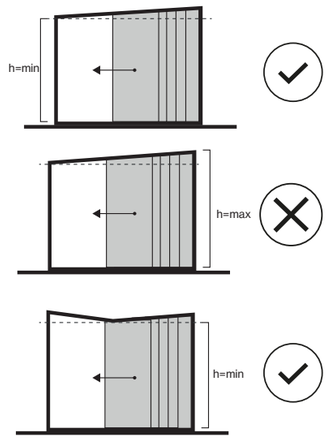

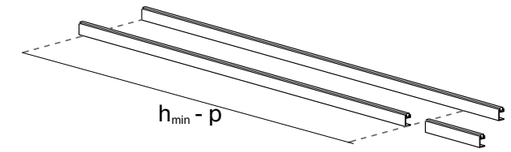

KINGGLASS

32

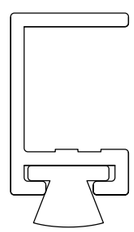

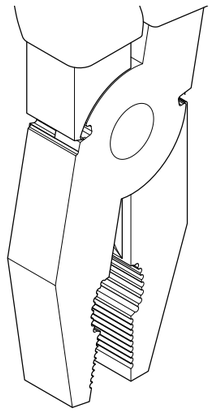

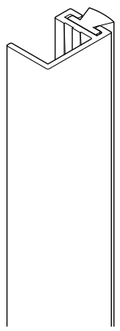

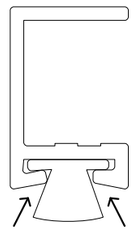

KINGGLASS

© 2025 Kingglass BV. All rights reserved.

33

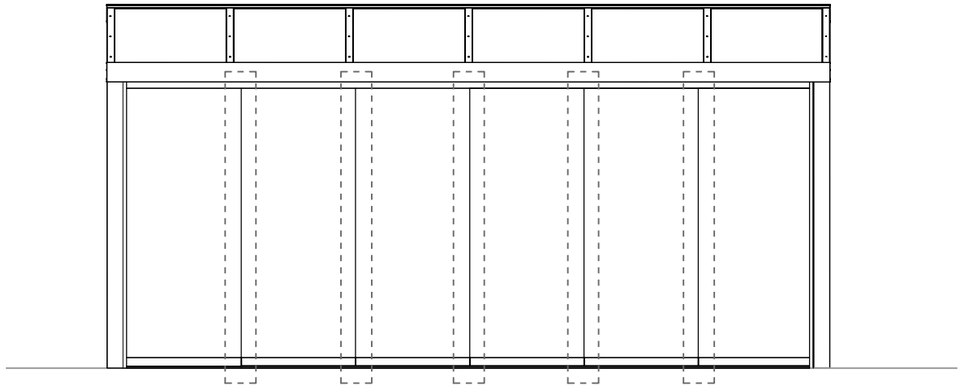

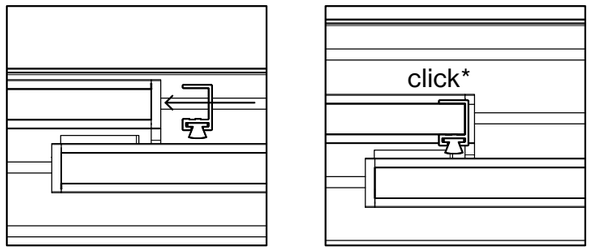

KINGGLASS

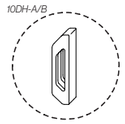

> 34

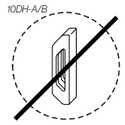

> 36

34

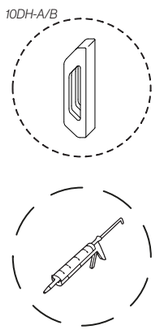

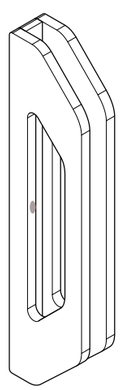

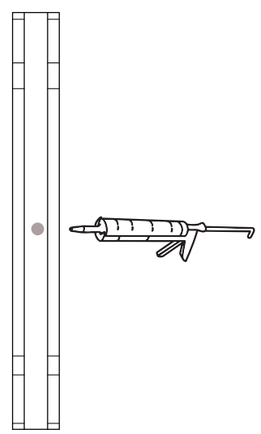

KINGGLASS

© 2025 Kingglass BV. All rights reserved.

35

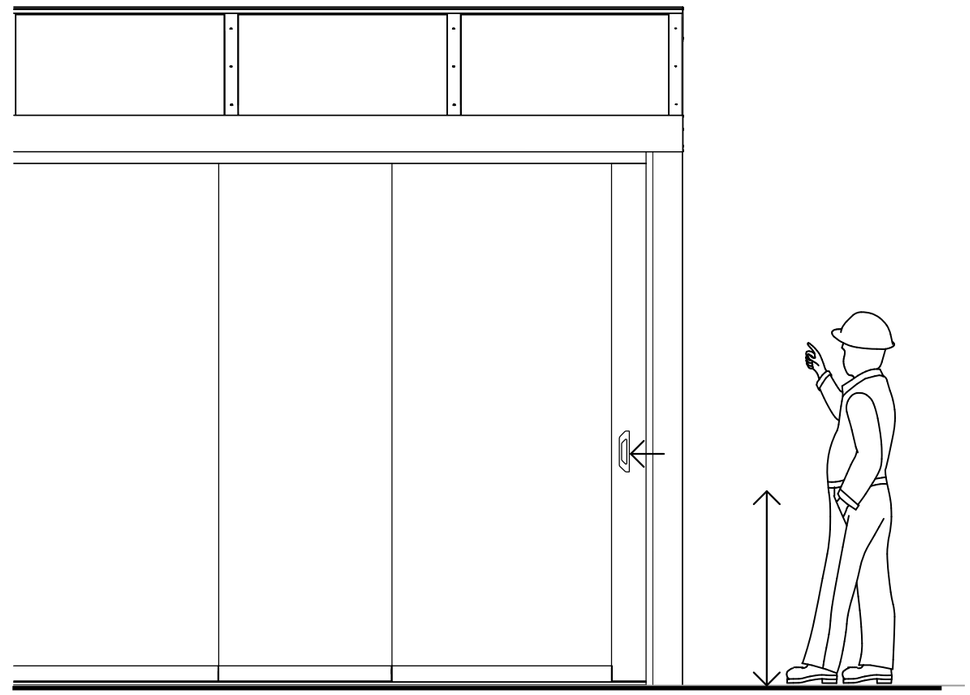

KINGGLASS

36

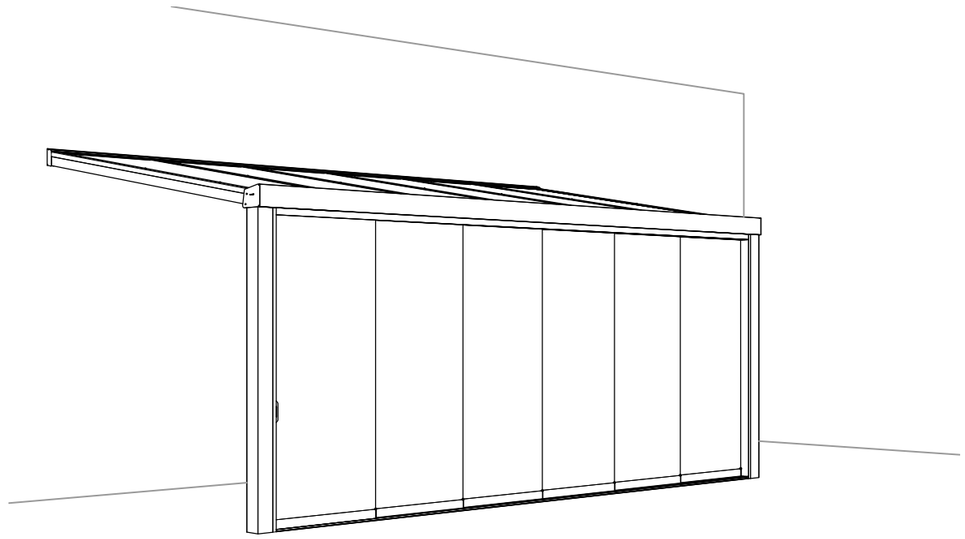

KINGGLASS

© 2025 Kingglass BV. All rights reserved.

Kingglass BV

De Dieze 29, 5684 PR Best
+31 85 303 6700
info@kingglass.nl
KVK: 77111656
BTW: NL860904374B01

KINGGLASS