TRALERT®

HERFST LED SELECTIE

INHOUD:

01 LED ACHTERLICHTEN

02 LED WERKLAMPEN

03 LED VERSTRALERS

04 LED MARKERINGSLICHTEN

05 LED BREEDTELAMPEN

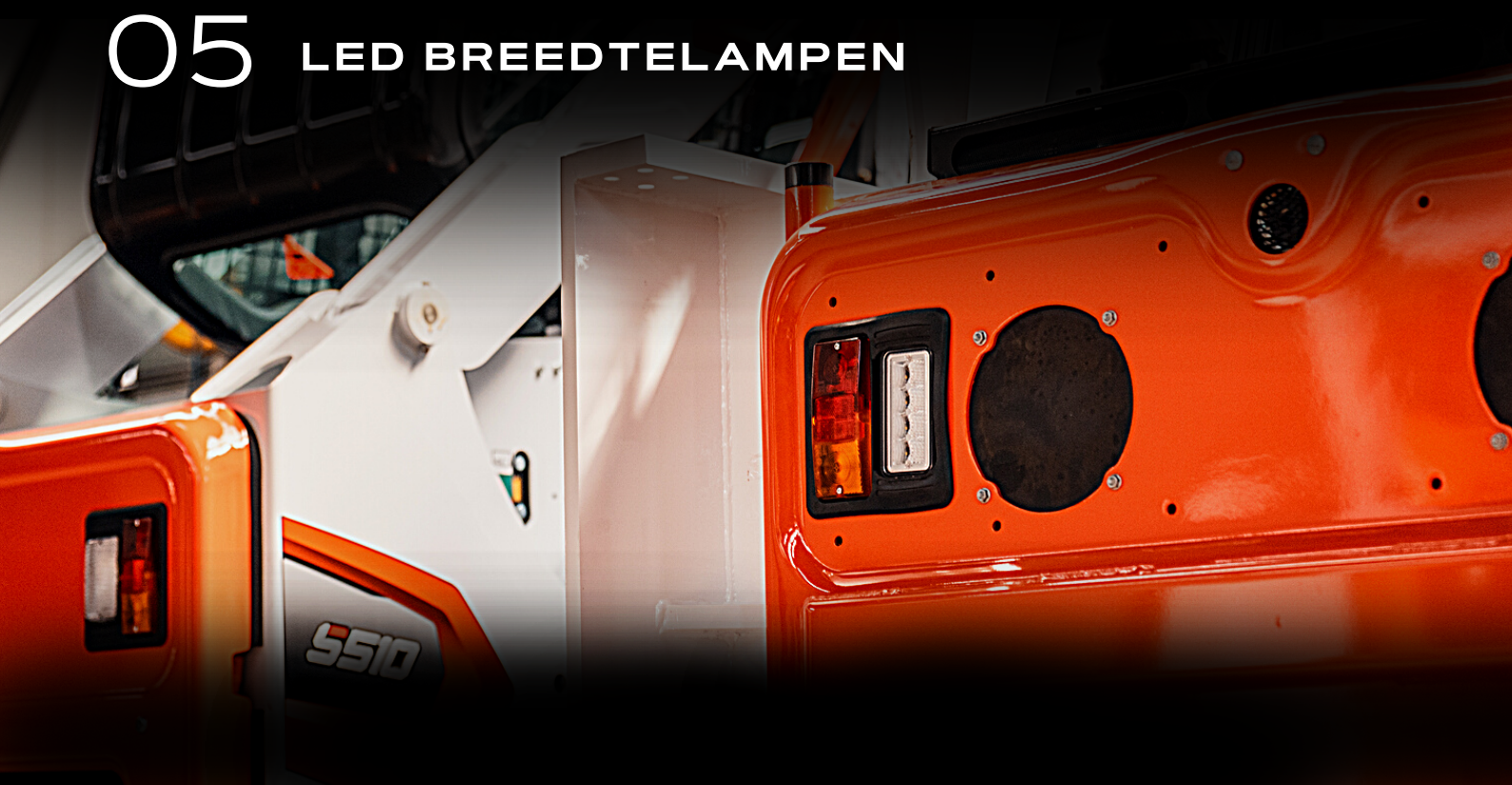

LED ACHTERLICHTEN

DYNAMIC INDICATOR

LED ACHTERLICHTEN

TRALERT® TRAILER ACHTERLICHT
ART. VC-2001 (LINKS) | ART. VC-2002 (RECHTS)

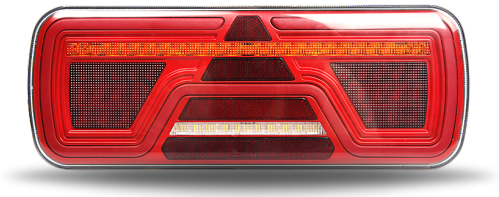

SPECIFICATIES

- SLIMLINE BEHUIZING
- 2M KABEL
- NEON LINE
- DRIEHOEK REFLECTOR
- WATERPROOF | IP67
- MULTIVOLTAGE 12 - 24V
- DYNAMISCH KNIPPERLICHT
- EMC ONTSTOORD (R10)

CERTIFICATEN

R10 | IP67 | E | CE

GARANTIE

3J

BESCHIKBARE AANSLUITINGEN

8 PIN'S BAJONET | 5 PIN'S BAJONET | KABEL

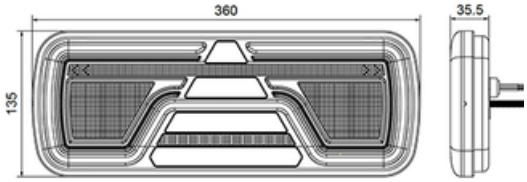

FUNCTIES

- ACHTERLICHT, REMLICHT, DYNAMISCH KNIPPERLICHT, ACHTERUITRIJLICHT, MISTLICHT

TRUCK / TRAILER CONSISTENT LED ACHTERLICHT
ART. VC-3001 (LINKS) | ART. VC-3002 (RECHTS)

SPECIFICATIES

- MODEL MET DRIEHOEK REFLECTOR (TRAILER)
- MODEL MET RECHTHOEK REFLECTOR (TRUCK)
- 1M KABEL
- 302 X 130 X 51MM
- WATERPROOF
- MULTIVOLTAGE 12 - 24V
- DYNAMISCH KNIPPERLICHT
- EMC ONTSTOORD
- NEON LINE

CERTIFICATEN

R10 | E | CE

GARANTIE

2J

BESCHIKBARE AANSLUITINGEN

KABEL

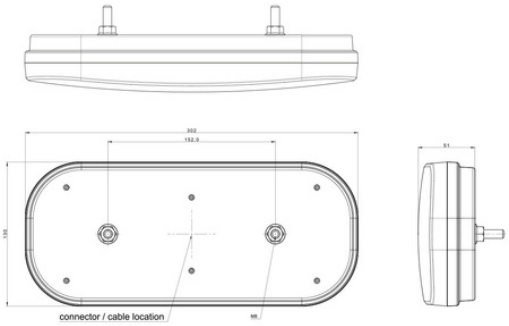

- VOORZIEN VAN EEN GEÏNTEGREERDE RECHTHOEKREFLECTOR

- ART. VC-3001 | VC-3002
- ART. VC-3011 | VC-3012 | MET KENTEKENVERLICHTING

- VOORZIEN VAN EEN GEÏNTEGREERDE DRIEHOEKREFLECTOR

- ART. VC-3101 | VC-3102
- ART. VC-3111 | VC-3112 | MET KENTEKENVERLICHTING

FUNCTIES

- ACHTERLICHT, REMLICHT, DYNAMISCH KNIPPERLICHT, MISTLICHT, ACHTERUITRIJLICHT, MET RECHTHOEK EN DRIEHOEK REFLECTOR

140 SERIE

RONDE LED ACHTERLICHTEN

TRALERT® LED HAMBURGER LAMP | ART. 140ESTIM

➔ De 140ESTIM is een bekend hamburgerlicht met remlicht, achterlicht en knipperlicht.

➔ De 140 serie is een serie van ronde achterlichten met een bekend design. De TRALERT® hamburger lamp is gemaakt van ABS & Polycarbonaat.

SPECIFICATIES

- HARTAFSTAND 45MM
- ABS BEHUIZING
- BEKEND DESIGN
- POLYCARBONAAT LENS
- Ø140 X 100MM
- IP67 WATERPROOF
- DYNAMISCH KNIPPERLICHT GEREED

CERTIFICATEN

R10 | IP67 | E | CE

GARANTIE

2J

BESCHIKBARE AANSLUITINGEN

VLAK STEKKERS

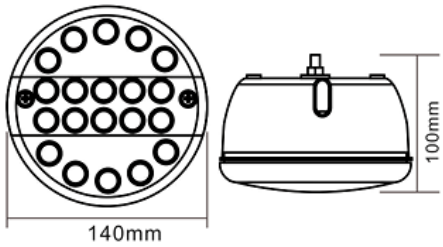

FUNCTIES

- ACHTERLICHT, REMLICHT, KNIPPERLICHT

TRALERT® LED HAMBURGER LAMP | ACCESSOIRES

- CHROMEN RING | ART. VAC-140CB
- LAGE BEHUIZING | ART. VAC-140LB
- DYNAMISCH KNIPPERLICHT MODULE | ART. D.I.M.MODULE

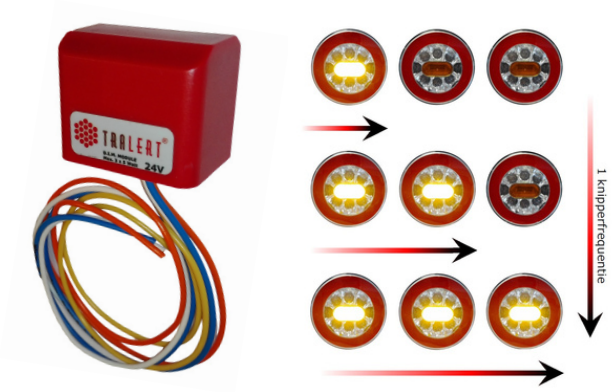

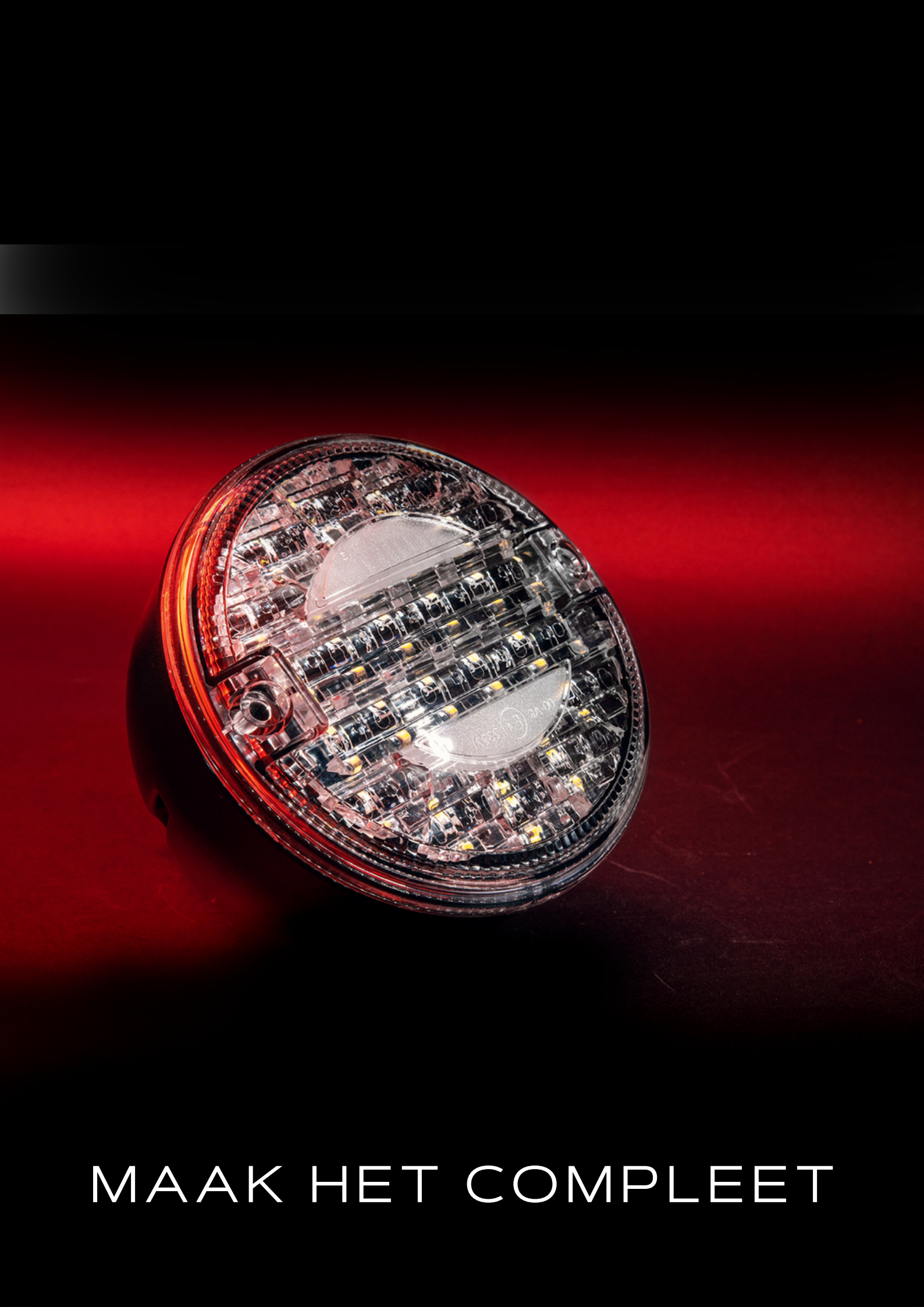

MAAK HET COMPLEET

RONDE LED ACHTERLICHTEN

TRALERT® LED ACHTERUITRIJLAMP | ART. 140WSTIM

➔ De 140WSTIM is een perfecte toevoeging als individuele achteruitrijlamp op de 140ESTIM hamburgerlamp.

➔ De 140WSTIM bevat dezelfde maatvoering als de 140ESTIM.

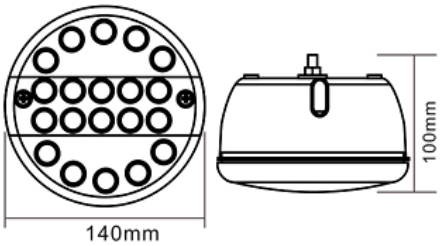

SPECIFICATIES
- HARTAFSTAND 45MM
- ABS BEHUIZING
- UNIVERSEEL L/R
- POLYCARBONAAT LENS
- Ø140 X 100MM
- IP67 WATERPROOF

CERTIFICATEN

R10 IP67 E CE

GARANTIE

2J

BESCHIKBARE AANSLUITINGEN

VLAK STEKKERS

FUNCTIE
- ACHTERUITRIJLAMP

TRALERT® LED MISTLAMP | ART. 140FSTIM

➔ Een goede zichtbaarheid van uw voertuig helpt uw veiligheid.

Met deze LED mistlamp zult u zeker zichtbaar zijn voor achteropkomend verkeer bij zware mist en slecht zicht.

➔ Dit model LED mistlamp van Tralert® heeft een dikte van 80mm en een diameter van 140mm en is gemaakt van een kunststof behuizing. Hierdoor is de lamp sterk en bestand tegen trillingen en zware weersomstandigheden.

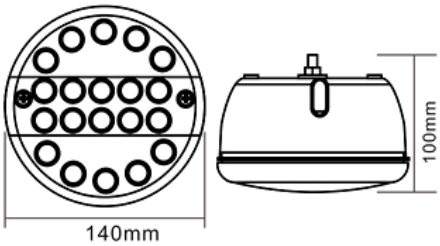

SPECIFICATIES
- HARTAFSTAND 45MM
- ABS BEHUIZING
- UNIVERSEEL L/R
- POLYCARBONAAT LENS
- Ø140 X 100MM
- IP67 WATERPROOF

CERTIFICATEN

R10 IP67 E CE

GARANTIE

2J

BESCHIKBARE AANSLUITINGEN

VLAK STEKKERS

FUNCTIE
- MISTLAMP

HEAVY DUTY WERKLAMPEN

LED WERKLAMPEN | HEAVY DUTY

HEAVY DUTY ADR LED WERKLAMP | ART. WF-4041

De WF-4041 is de ADR geschikte versie uit de serie van 3 (WF-4041 / WF-6062 / WF-8082) en is voorzien van de krachtigste EMC ontstoring van het moment. Storing op uw boordcomputer is met deze lamp dus praktisch onmogelijk gemaakt.

Door de 4041 lumen te combineren met de nieuwe Mini Fish-Eye technologie wordt de lichtopbrengst wordt maximaal benut.

De RVS voet is zwart gepoedercoat voor extra bescherming. Mede hierdoor is de behuizing is (IP69K) hogedrukspuit bestendigd, dit maakt deze lamp tot de beste in zijn soort.

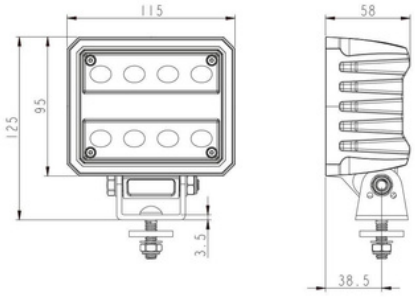

SPECIFICATIES

- 4100 LUMENS
- DEUTSCH CONNECTOR
- OSRAM LEDS
- CISPR 25 CLASS 5
- FISH EYE - LENS
- MULTIVOLTAGE 9 - 36V
- 40 WATT

CERTIFICATEN

R10 | IP69K | E | CE | ADR

GARANTIE

2J

HEAVY DUTY LED WERKLAMP | ART. WF-6062

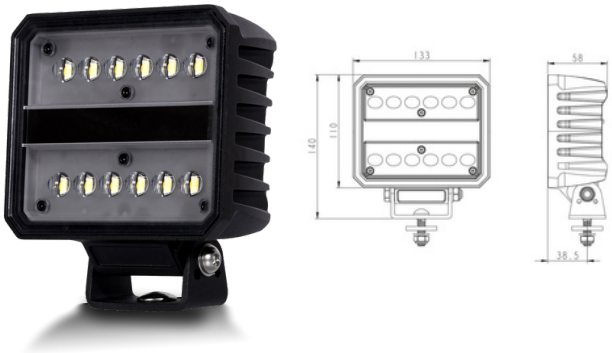

SPECIFICATIES

- 6200 LUMENS
- DEUTSCH CONNECTOR
- OSRAM LEDS
- CISPR 25 CLASS 5
- FISH EYE - LENS
- MULTIVOLTAGE 9 - 36V
- 60 WATT

CERTIFICATEN

R10 | IP69K | E | CE

GARANTIE

2J

HEAVY DUTY LED WERKLAMP | ART. WF-8082

SPECIFICATIES

- 8267 LUMENS
- DEUTSCH CONNECTOR
- OSRAM LEDS
- CISPR 25 CLASS 5
- FISH EYE - LENS
- MULTIVOLTAGE 9 - 36V
- 80 WATTS

CERTIFICATEN

R10 | IP69K | E | CE

GARANTIE

2J

MEEST GEKOZEN

LED WERKLAMPEN

TRALERT® WERKLAMP | ART. TRA303P0403

SPECIFICATIES

- 1500 LUMENS
- KABEL OPEN EIND | 40CM
- 5 X 3 WATT EPISTAR LED'S
- GECOAT ALUMINIUM
- 70 GRADEN LICHTSPREIDING
- MULTIVOLTAGE 9 - 36V
- 15 WATT
- VERSIE MET 4M KABEL | TRA303P4003

CERTIFICATEN

IP68 | E | CE

GARANTIE

2J

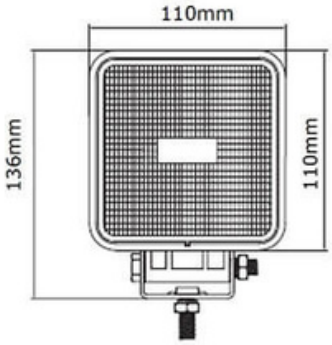

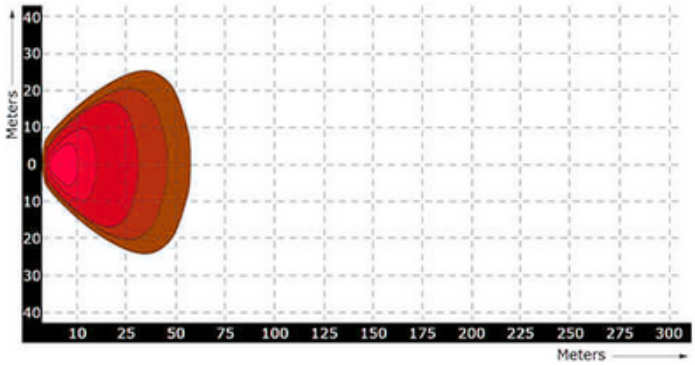

TRALERT® WERKLAMP | ART. TRA303P0403

SPECIFICATIES

- 1800 LUMENS
- KABEL OPEN EIND | 40CM
- 9 X 3 WATT EPISTAR LED'S
- GECOAT ALUMINIUM
- 70 GRADEN LICHTSPREIDING
- MULTIVOLTAGE 9 - 36V
- 15 WATT
- VERSIE MET 4M KABEL | TRC303P4003

CERTIFICATEN

IP68 | E | CE

GARANTIE

2J

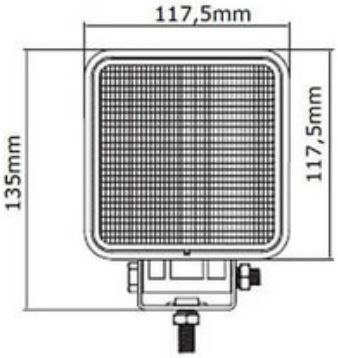

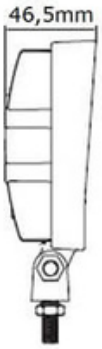

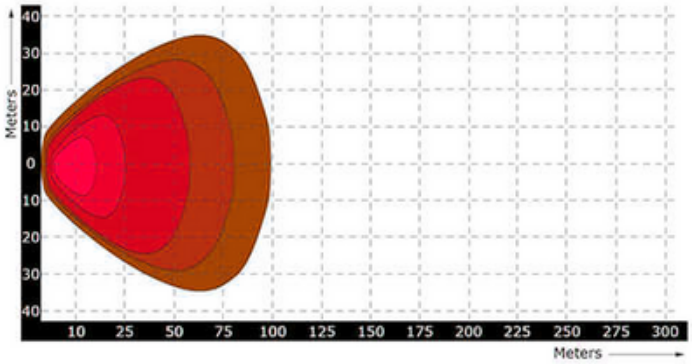

RFT LENS
PHILIPS LED

LED WERKLAMPEN RFT

TRALERT® RFT WERKLAMP | ART. TRSW12275FB

SPECIFICATIES

- 2272 LUMENS
- DEUTSCH CONNECTOR
- 16 X 1,5 WATT PHILIPS LED'S
- GECOAT ALUMINIUM
- RFT LENS
- MULTIVOLTAGE 9 - 36V
- 24 WATT
- ECE-R10

CERTIFICATEN

R10 IP68 E CE

GARANTIE

2J

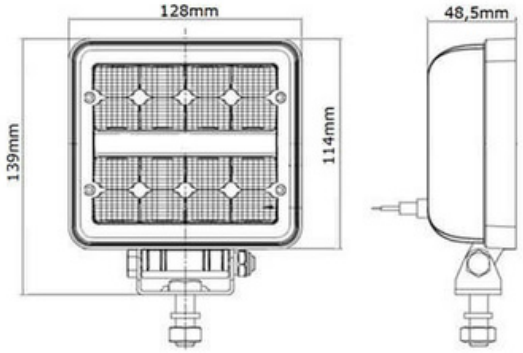

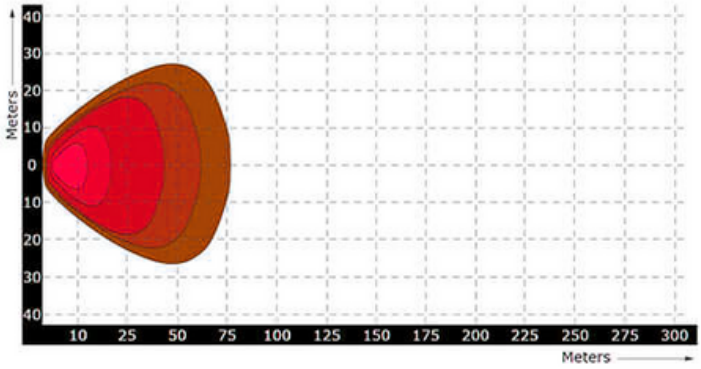

TRALERT® RFT WERKLAMP | ART. TRSW12275FB

SPECIFICATIES

- 1136 LUMENS
- DEUTSCH CONNECTOR
- 8 X 1,5 WATT PHILIPS LED'S
- GECOAT ALUMINIUM
- RFT LENS
- MULTIVOLTAGE 9 - 36V
- 12 WATT
- ECE-R10

CERTIFICATEN

R10 IP68 E CE

GARANTIE

2J

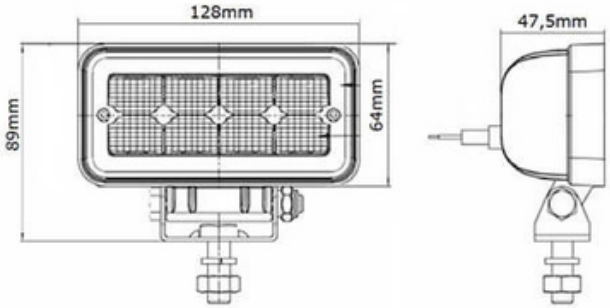

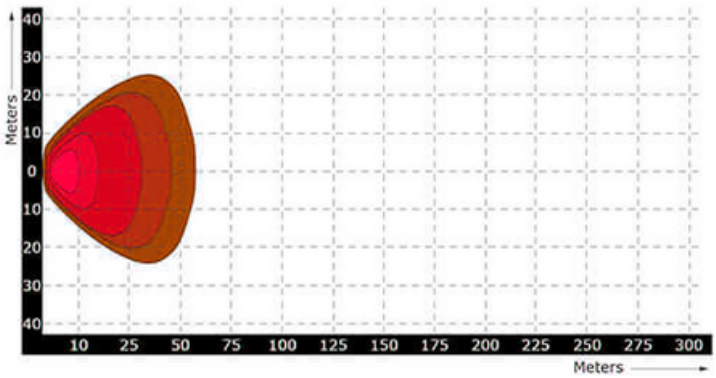

VOOR HET ACHTERUITRIJDEN

LED WERKLAMP MINI FISH EYE LENS | ECE-R23

TRALERT® OPTIMUS | ACHTERUITRIJWERKLAMP | ART. WR-2426

SPECIFICATIES

- 2600 LUMENS
- DEUTSCH CONNECTOR
- 8 X 3W ETI LED'S
- GEGOTEN ALUMINIUM
- FISH-EYE LENS
- MULTIVOLTAGE 9 - 36V
- 24 WATT
- CISPR25 KLASSE 1

CERTIFICATEN

R10 IP69K E CE R23

GARANTIE

2J

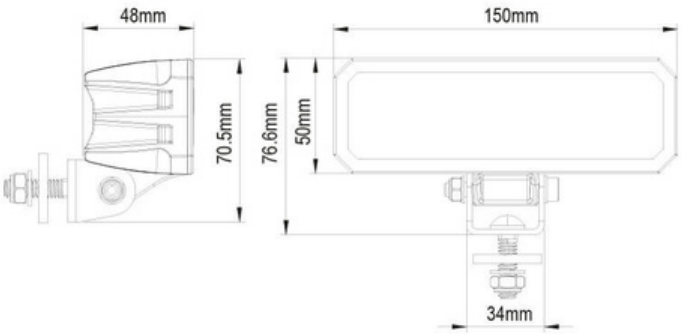

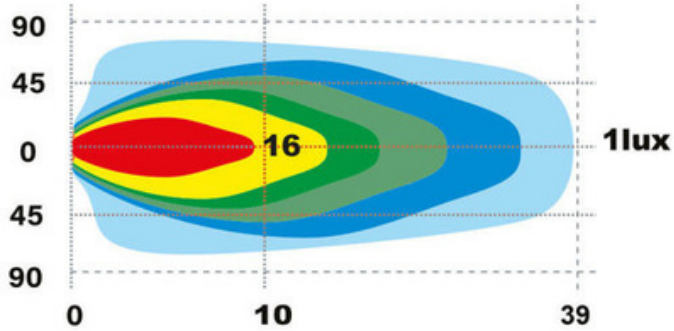

LED WERKLAMP | HOEKMONTAGE

TRALERT® EDGE | ACHTERUITRIJWERKLAMP | ART. WR-2428

SPECIFICATIES

- 2800 LUMENS
- DEUTSCH CONNECTOR
- LUMI LEDS 6W X 4
- GEGOTEN ALUMINIUM
- GEPATENTEERDE RFT - LENS
- MULTIVOLTAGE 9 - 36V
- 24 WATT
- CISPR25 KLASSE 1

CERTIFICATEN

R10 IP69K E CE R23

GARANTIE

2J

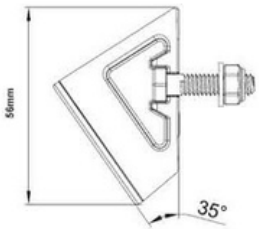

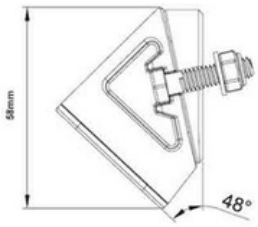

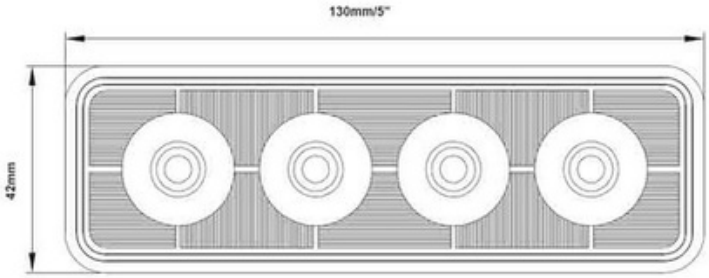

LED VERSTRALERS

LED VERSTRALERS

TRALERT® INFINITY | ART. WD-100100

SPECIFICATIES

- 10.000 LUMENS
- 4P DEUTSCH CONNECTOR
- 4 X 25W CREE LED'S
- ADC12 GEGOTEN ALUMINIUM
- POLYCARBONAAT
- MULTIVOLTAGE 9 - 36V
- 100 WATTS
- AMBER / WIT DAGRIJVERLICHTING
- 247 X 141 X 92MM

CERTIFICATEN

R10 | IP69K | E | CE | R7 | R112

GARANTIE

2J

- VERLENGDE 3 METER KABEL

TRALERT® INFINITY | ART. WD-100100C

SPECIFICATIES

- 10.000 LUMENS
- 4P DEUTSCH CONNECTOR
- 4 X 25W CREE LED'S
- ADC12 GEGOTEN ALUMINIUM
- POLYCARBONAAT
- MULTIVOLTAGE 9 - 36V
- 100 WATTS
- AMBER / WIT DAGRIJVERLICHTING
- 247 X 141 X 92MM

CERTIFICATEN

R10 | IP69K | E | CE | R7 | R112

GARANTIE

2J

- VERLENGDE 3 METER KABEL

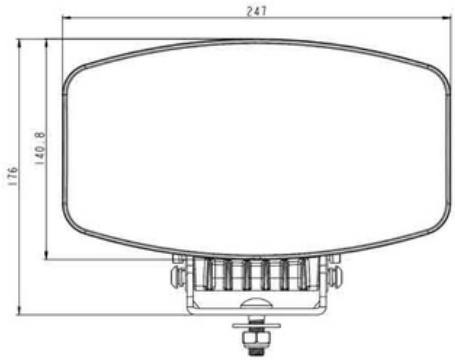

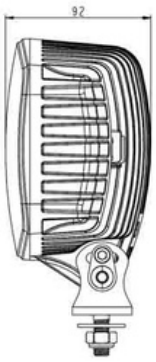

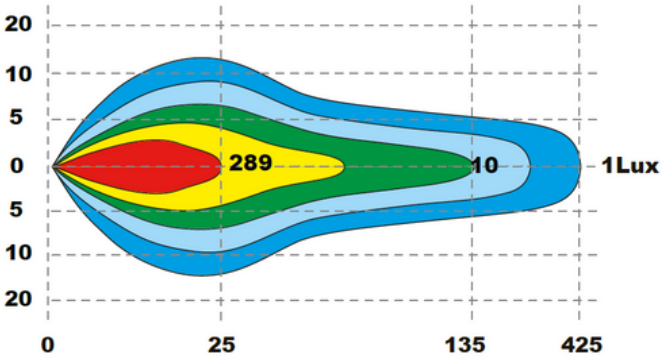

LED VERSTRALERS

LED VERSTRALERS

TRALERT® GRAVELER | ART. WD-80120

SPECIFICATIES

- 12.000 LUMENS
- 4P DEUTSCH CONNECTOR
- 4 X 20W CREE + 4 X 10W CREE
- ADC12 GEGOTEN ALUMINIUM
- POLYCARBONAAT
- MULTIVOLTAGE 9 - 36V
- 80 WATTS
- AMBER / WIT DAGRIJVERLICHTING
- Ø218 X 84MM

CERTIFICATEN

R10 IP69K E CE R7 R112

GARANTIE

2J

- VERLENGDE 3 METER KABEL

TRALERT® GRAVELER | ART. WD-80120C

SPECIFICATIES

- 12.000 LUMENS
- 4P DEUTSCH CONNECTOR
- 4 X 20W CREE + 4 X 10W CREE
- ADC12 GEGOTEN ALUMINIUM
- POLYCARBONAAT
- MULTIVOLTAGE 9 - 36V
- 80 WATTS
- AMBER / WIT DAGRIJVERLICHTING
- Ø218 X 84MM

CERTIFICATEN

R10 IP69K E CE R7 R112

GARANTIE

2J

- VERLENGDE 3 METER KABEL

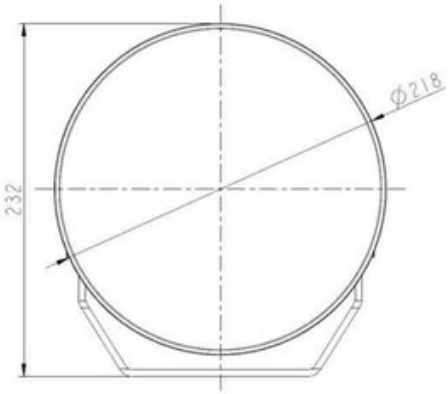

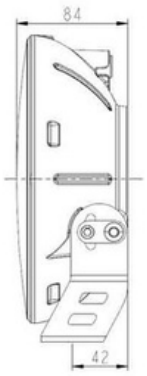

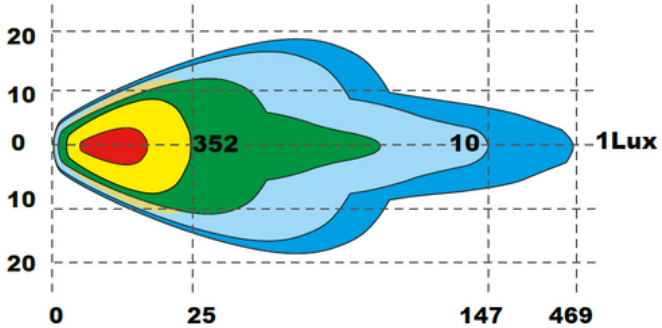

LED LIGHTBARS

LIGHTBAR SKYTRACK SERIES

TRALERT® SKYTRACK 1 | ART. LD2-6057

SPECIFICATIES

- 5700 LUMEN
- INGEBOUWDE DEUTSCH CONNECTOR
- AMBER / WIT DAGRIJVERLICHTING
- MULTIVOLTAGE 9 - 36V
- DUBBELE MONTAGE STEUNEN
- RFT-LENSTECHNIEK

AFMETINGEN

- 324 X 69 X 81MM
- INCL. 0,4M KABEL
- OPTIONEEL: 3M KABEL LEVERBAAR

CERTIFICATEN

E | CE | IP69K | R112 | R7 | IP68 | R10

GARANTIE

2J

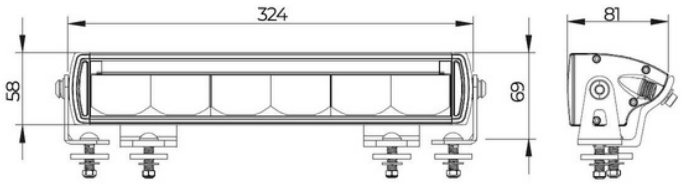

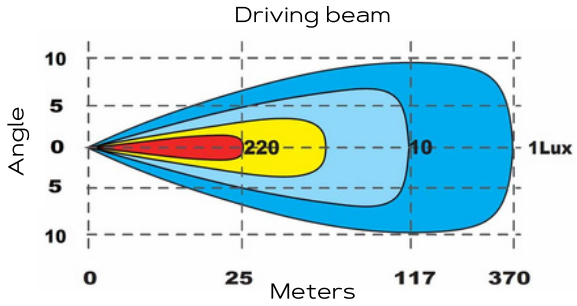

TRALERT® SKYTRACK 2 | ART. LD2-10095

SPECIFICATIES

- 9500 LUMEN
- INGEBOUWDE DEUTSCH CONNECTOR
- AMBER / WIT DAGRIJVERLICHTING
- MULTIVOLTAGE 9 - 36V
- DUBBELE MONTAGE STEUNEN
- RFT-LENSTECHNIEK

AFMETINGEN

- 516 X 69 X 81MM
- INCL. 0,4M KABEL
- OPTIONEEL: 3M KABEL LEVERBAAR

CERTIFICATEN

E | CE | IP69K | R112 | R7 | IP68 | R10

GARANTIE

2J

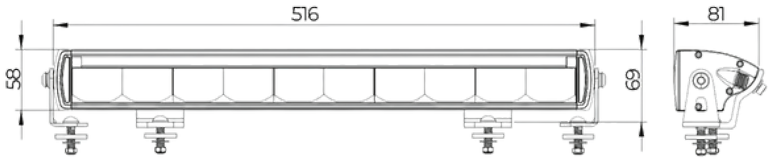

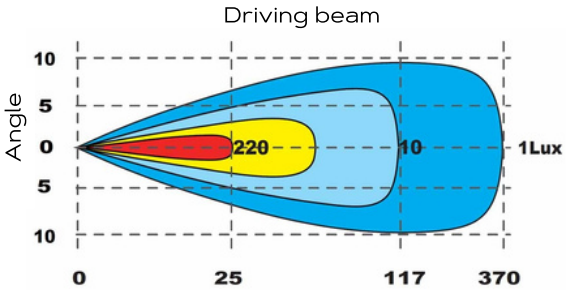

NEON LINE MARKERINGSLICHTEN

LED MARKERINGSLICHTEN | NEON-LINE

LED NEON MARKEERLICHT AMBER | ART. MV-2200A

SPECIFICATIES

- HARTAFSTAND 53 / 30 MM
- 50CM KABEL
- WATERDICHT
- INCL. MONTAGESTEUN
- MET REFLECTOR
- MULTIVOLTAGE 12V - 24V
- 120,5 X 46,5 X 18,6MM / 121,2 X 75,7 X 22,3MM

CERTIFICATEN

R10 E CE

GARANTIE

2J

LED NEON MARKEERLICHT ROOD | ART. MV-2200R

SPECIFICATIES

- HARTAFSTAND 53 / 30 MM
- 50CM KABEL
- WATERDICHT
- INCL. MONTAGESTEUN
- MET REFLECTOR
- MULTIVOLTAGE 12V - 24V
- 120,5 X 46,5 X 18,6MM / 121,2 X 75,7 X 22,3MM

CERTIFICATEN

R10 E CE

GARANTIE

2J

LED NEON MARKEERLICHT ROOD | ART. MV-2200W

SPECIFICATIES

- HARTAFSTAND 53 / 30 MM
- 50CM KABEL
- WATERDICHT
- INCL. MONTAGESTEUN
- MET REFLECTOR
- MULTIVOLTAGE 12V - 24V
- 120,5 X 46,5 X 18,6MM / 121,2 X 75,7 X 22,3MM

CERTIFICATEN

R10 E CE

GARANTIE

2J

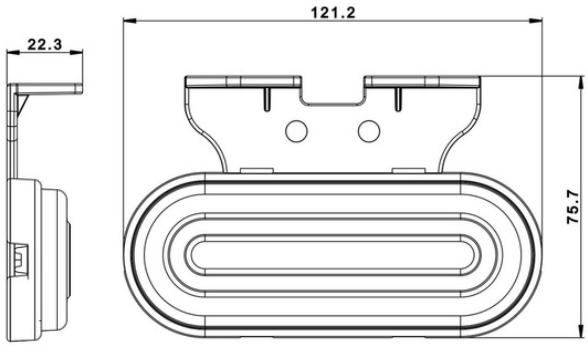

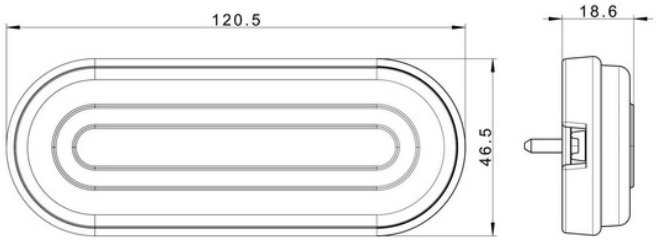

FLEX BREEDTELAMPEN

LED BREEDTELAMPEN | FLEX

LED BREEDTELAMP LINKS | 1008LE

SPECIFICATIES

- HARTAFSTAND 52MM
- 30CM KABEL
- IP67
- FLEX RUBBER
- 102 X 70 X 52MM
- MULTIVOLTAGE 12V - 24V

CERTIFICATEN

R10 | IP67 | E | CE

GARANTIE

5J

LED BREEDTELAMP RECHTS | 1008RE

SPECIFICATIES

- HARTAFSTAND 52MM
- 30CM KABEL
- IP67
- FLEX RUBBER
- 102 X 70 X 52MM
- MULTIVOLTAGE 12V - 24V

CERTIFICATEN

R10 | IP67 | E | CE

GARANTIE

5J

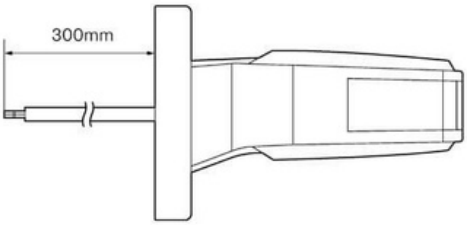

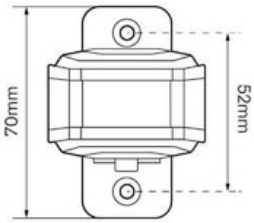

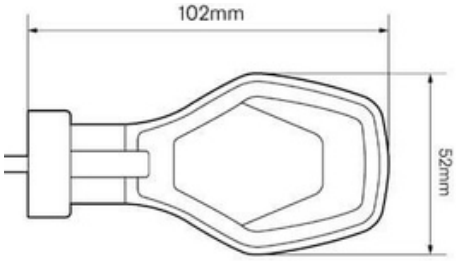

TRALERT®