# Afstellen lades

De afstelmechanismen zijn te vinden aan de binnenkant van de lade en onder de lade.

Binnenkant lade afstelmechanisme map:

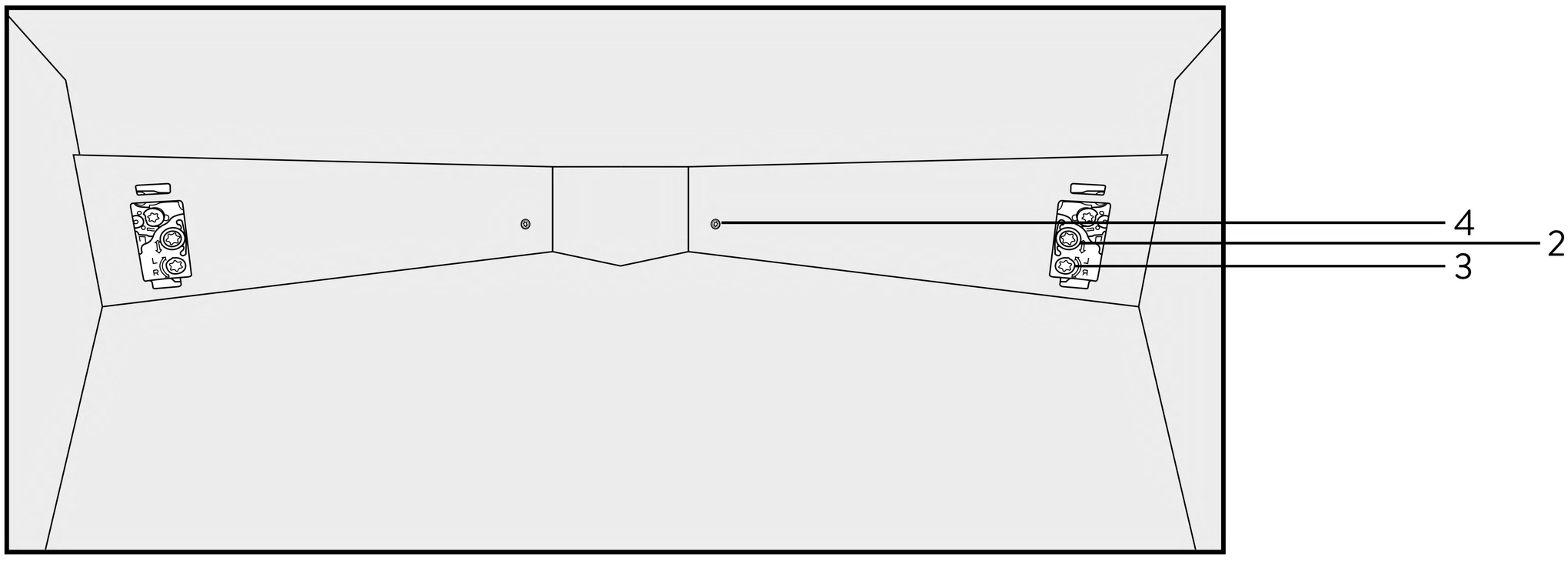


Onder de lade

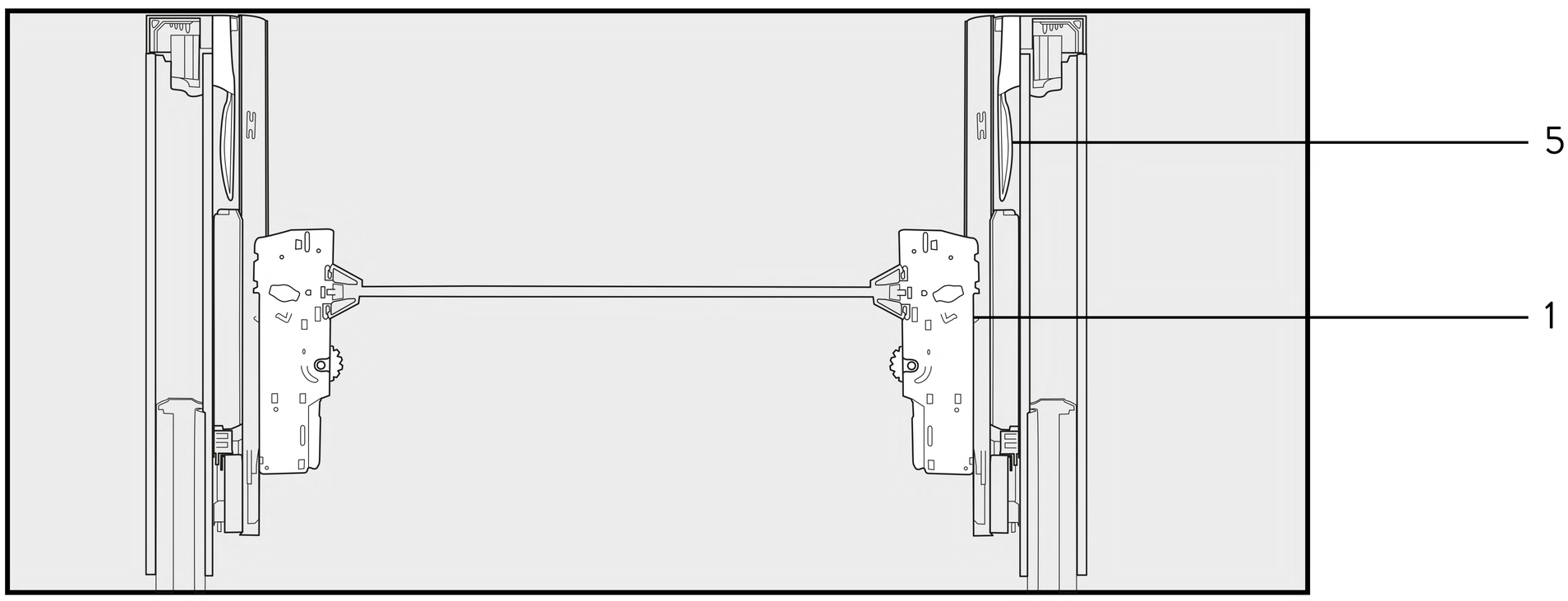


De stappen voor het afstellen van de lade kunt u hieronder vinden:

## 1. Diepte

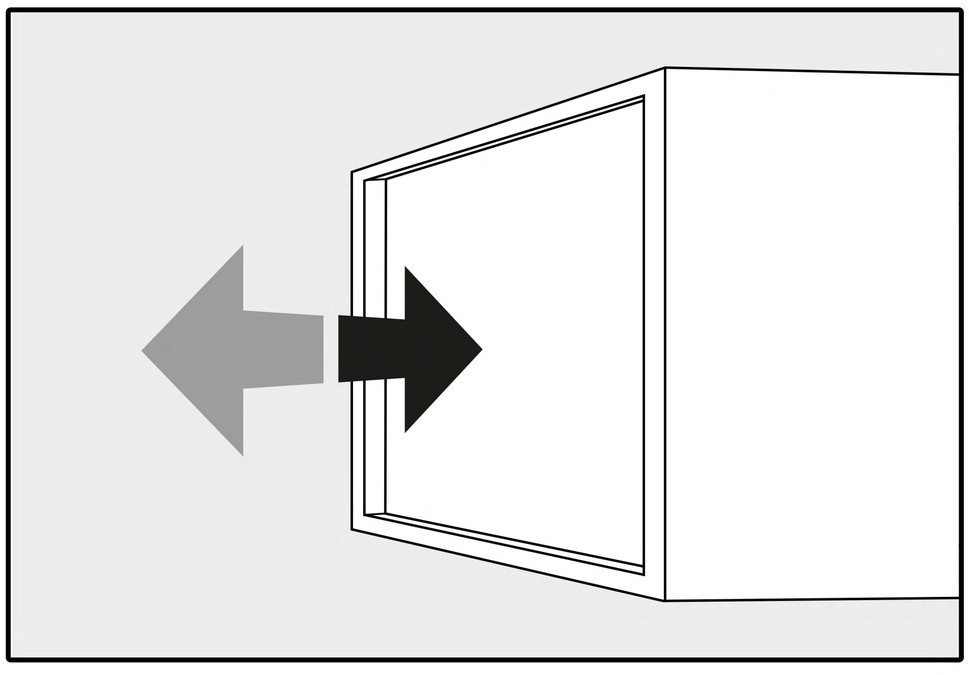

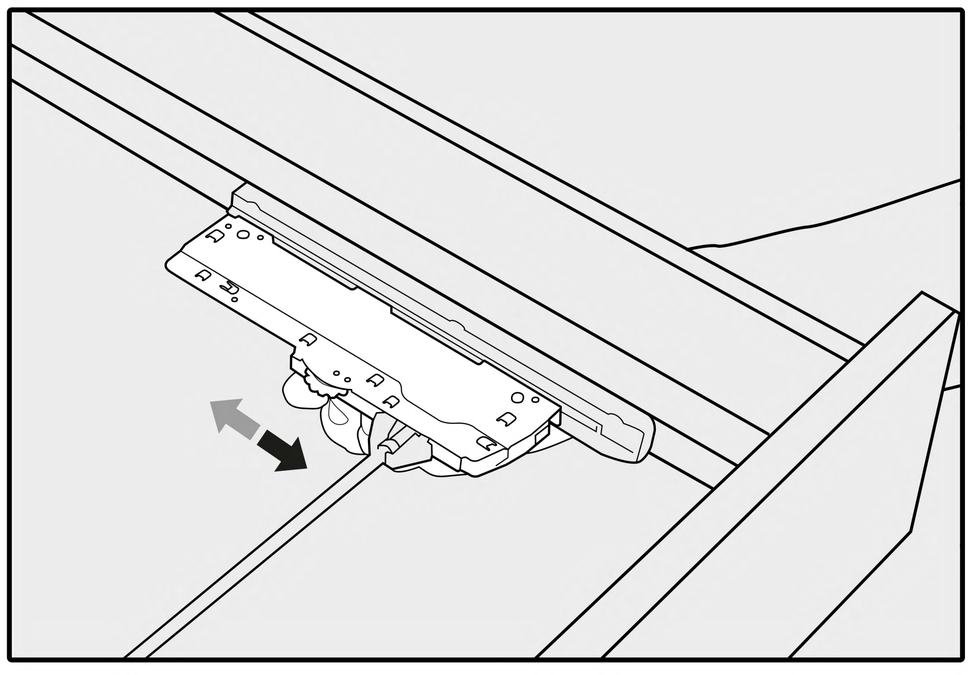

# Afstellen lades

Tv-Meubels.nl

2. Hoogte

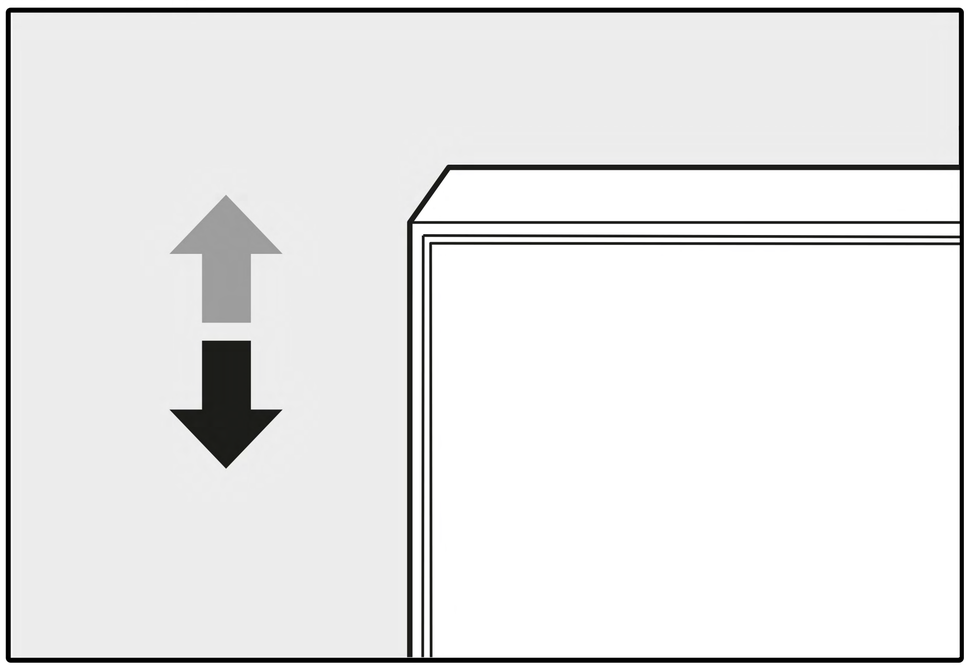

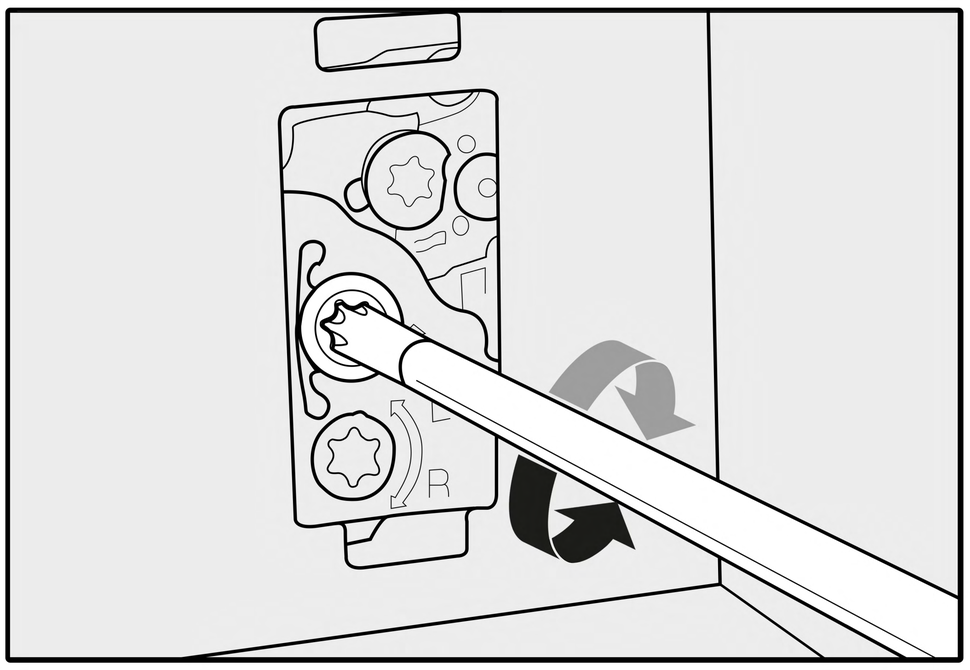


3. zijdelings

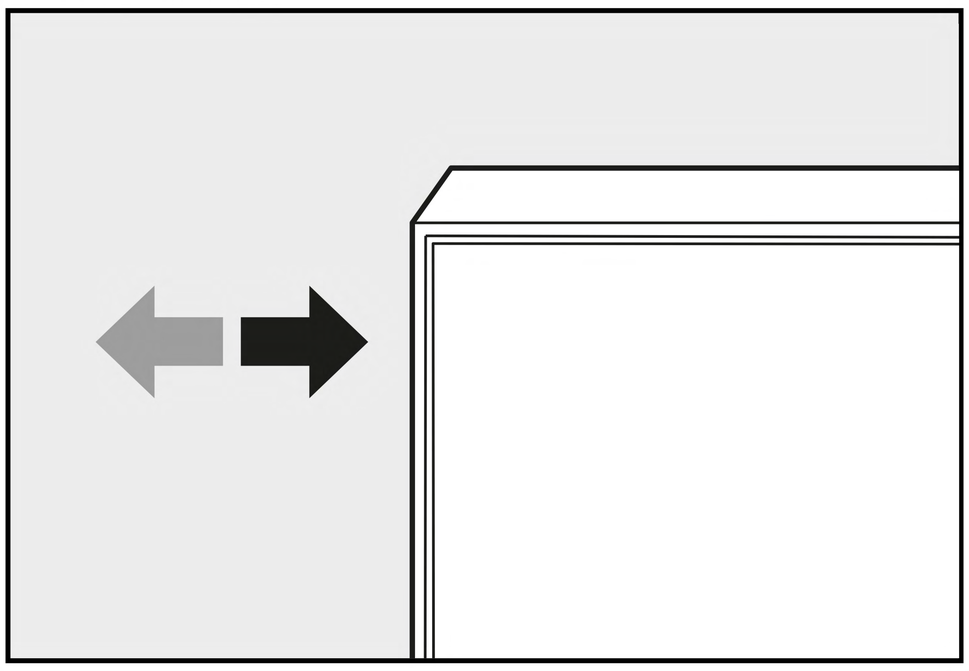

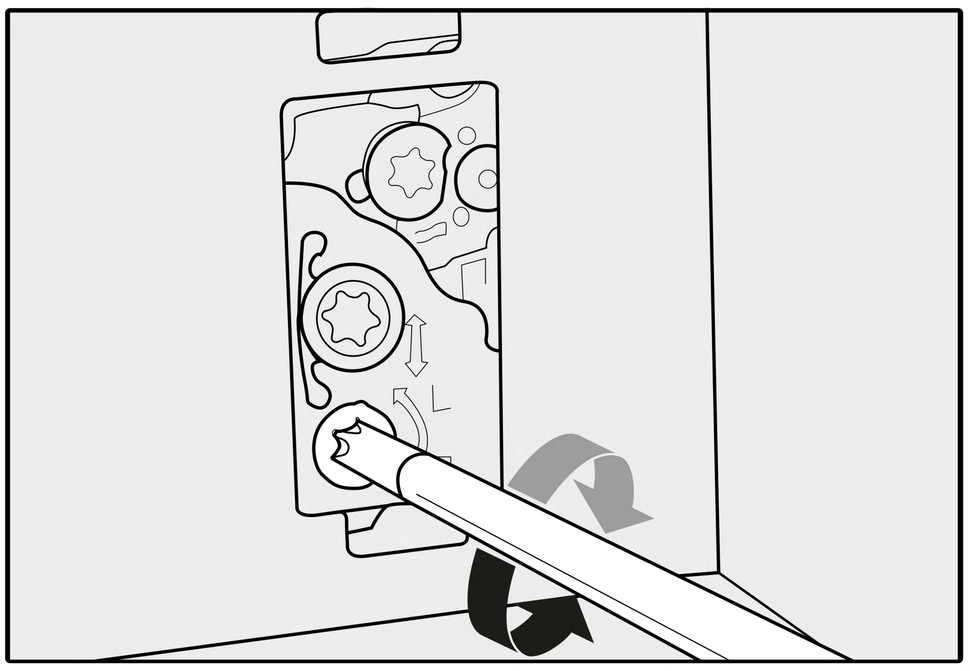


4. Neiging

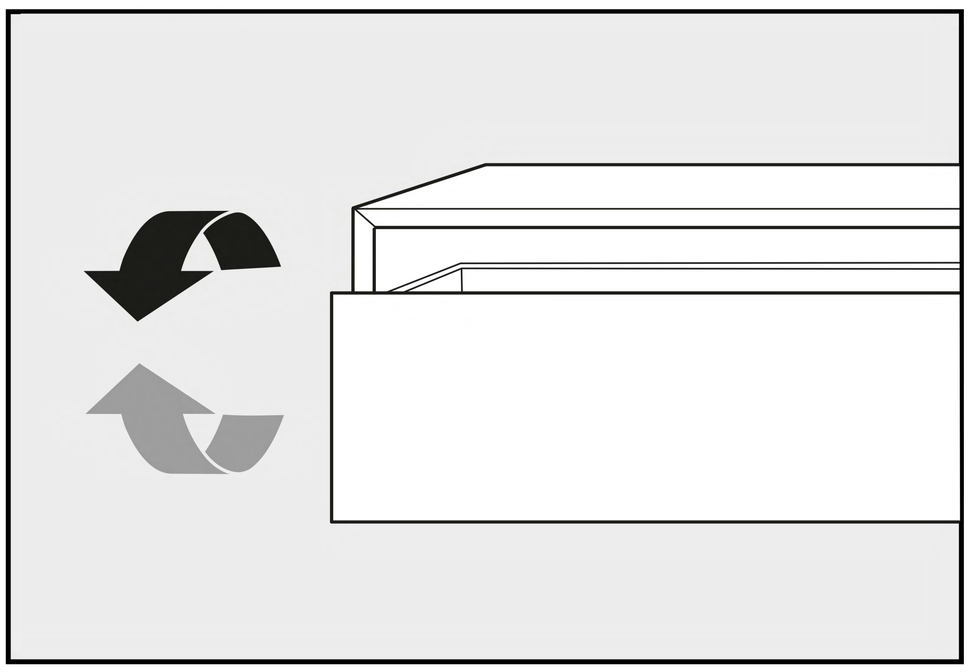

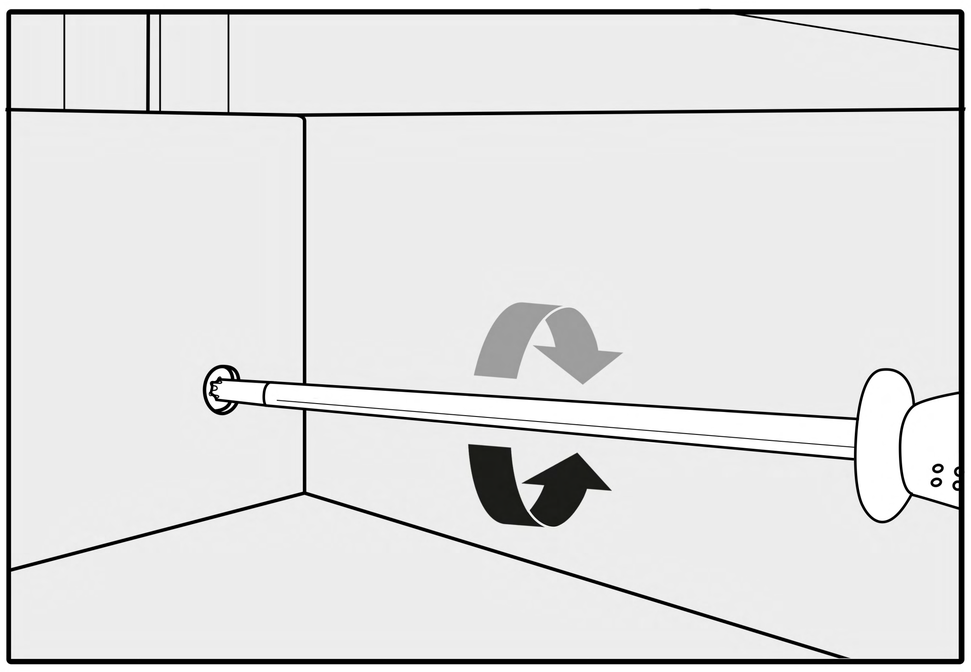
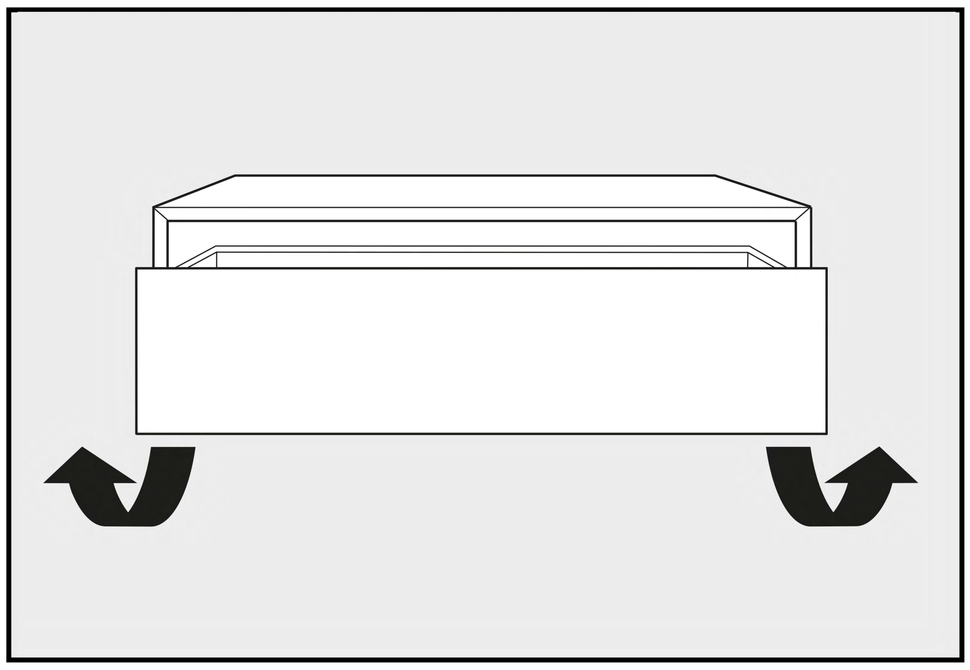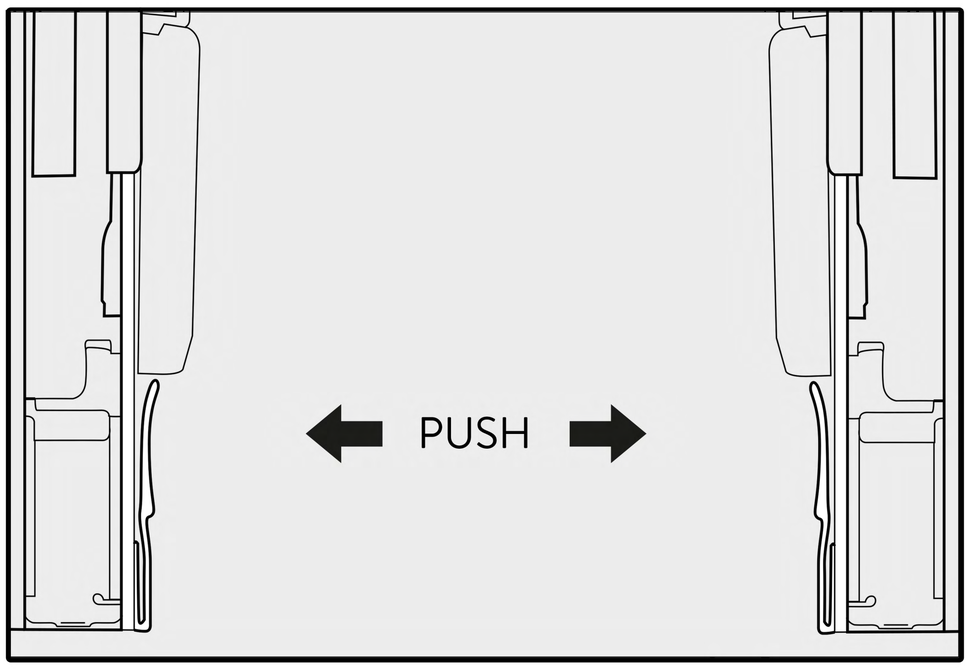
5. Verwijderen van de lade