© This drawing may without our consent neither duplicated, still third persons submitted or handed over. Offences can after §18 of the Law over mean competition criminal pursuit to involve.

Ausgedruckte Zeichnung unterliegt nicht dem Änderungsdienst!
Printed Drawing is not automatically updated!

© Diese Zeichnung darf ohne unsere Einwilligung weder vervielfältigt, noch dritten Personen vorgelegt oder ausgehändigt werden. Zuwiderhandlungen können nach §18 des Gesetzes über unlauteren Wettbewerb strafrechtliche Verfolgung nach sich ziehen

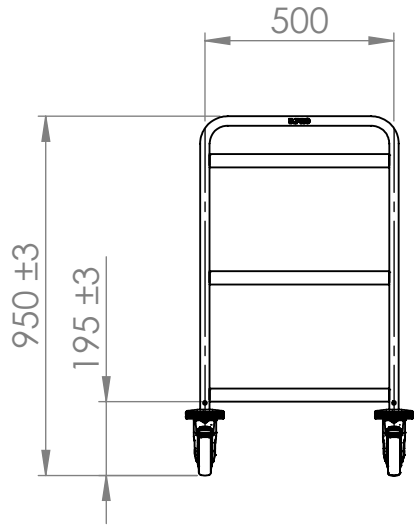


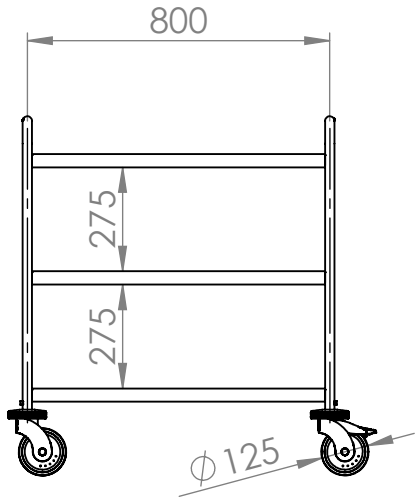


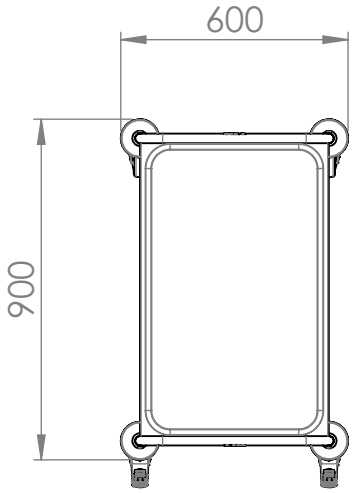


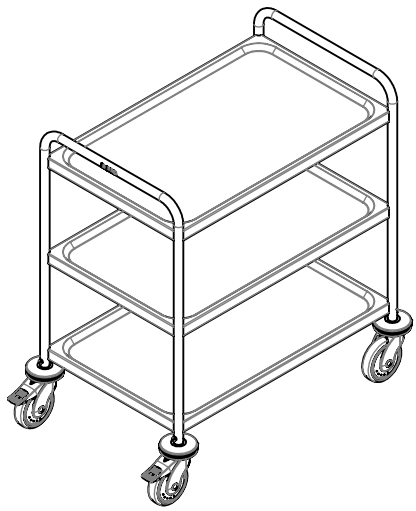

Castors: synthetic
Max. load capacity: 120kg
Max. load per shelf: 80kg

| Index | Rev.-No. | Description of modification | Date | Name |
|---|---|---|---|---|
| 1 | 322.076.21 | | | |

B.PRO

| | | | | | | | | |
|---|---|---|---|---|---|---|---|---|
| Scale | M 1:20 | Group | 100 | Status | freigegeben | Document type | KDI | Std. paper-size A4 |
| | | Material | | | | Surface | | |

Tolerances according to ISO 2768-cL

| | Date | Name |
|---|---|---|
| Drawn | 17.08.2021 | MaricD |
| Checked | 16.09.2021 | SüßmannH |
| Approved | 16.09.2021 | SüßmannH |

Document item-no. 2000265338.02

SAP material-no. 00569770

Origin

Description

SW 8 x 5-3

Notice:

2000125908 Sheet 1 of 1

A4_BP_V07 - 01.07.2021