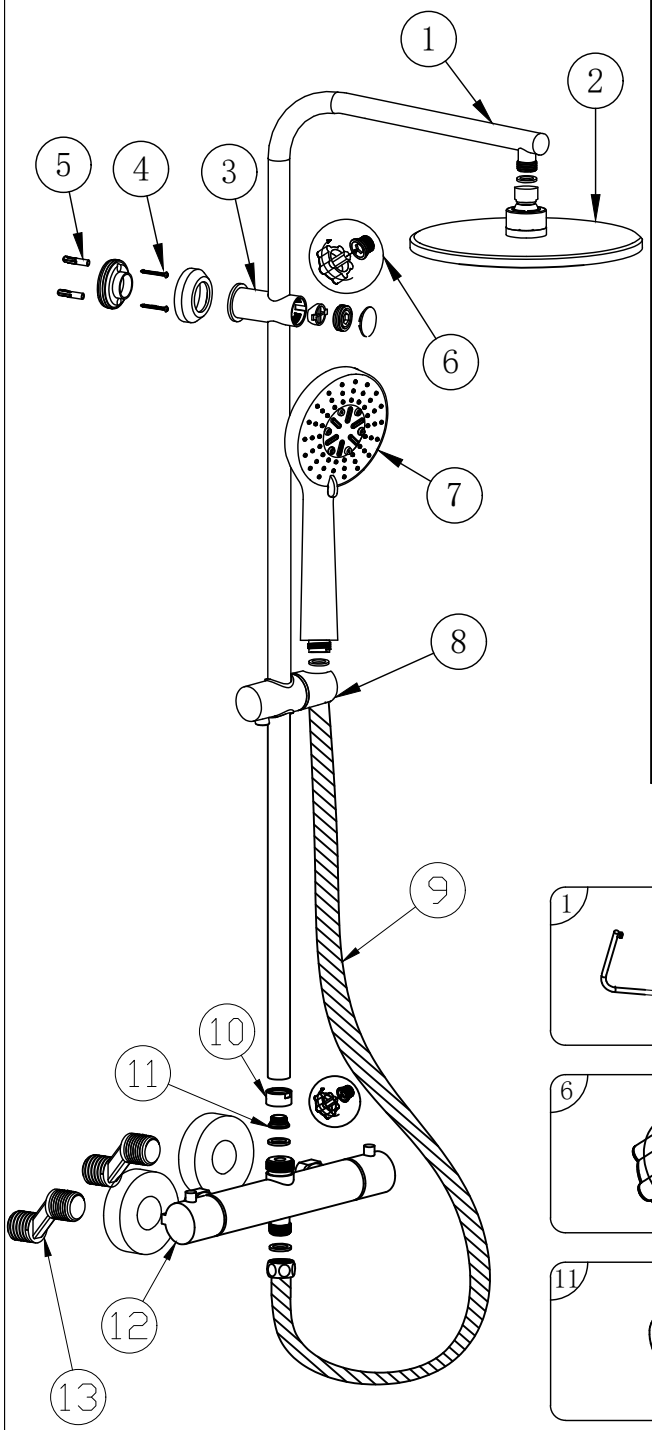
1
2
3
4
5
6
7
8
9
10
11
12
13

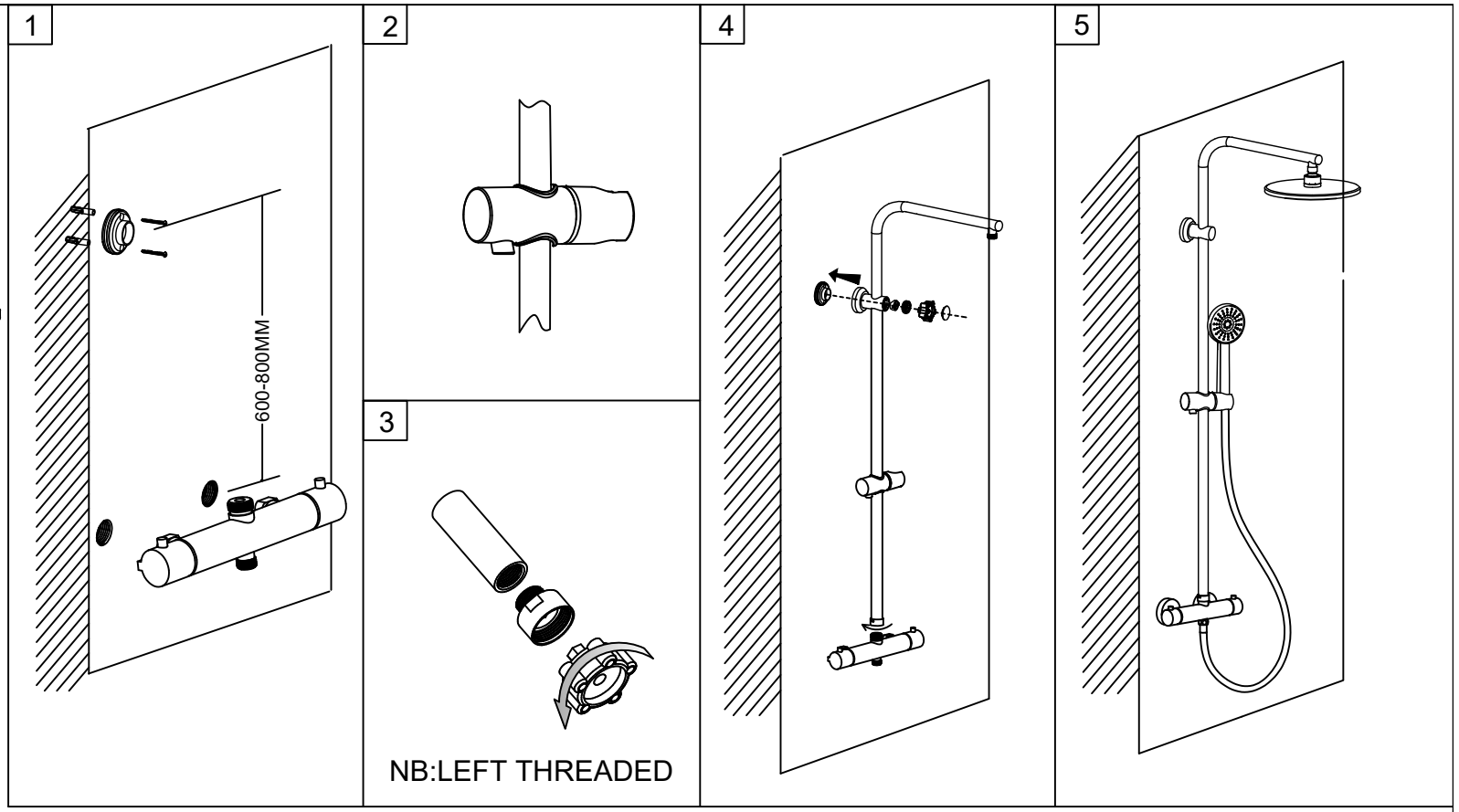
1
600-800MM
2
3
NB:LEFT THREADED
4
5

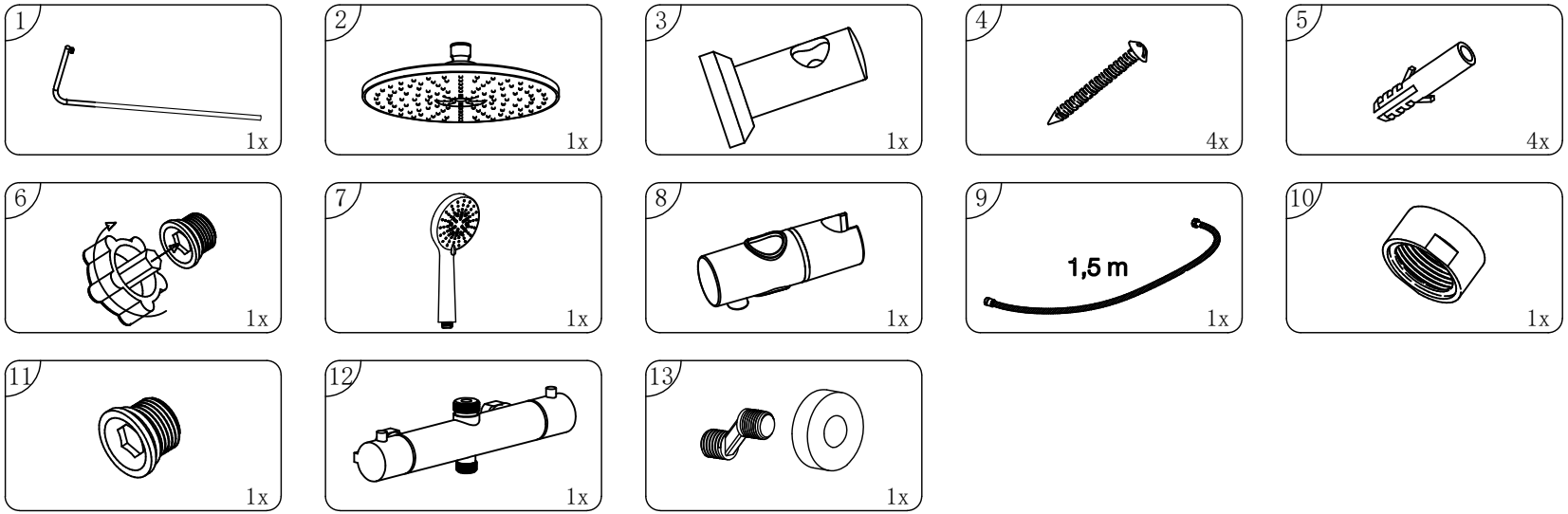
1 1x
2 1x
3 1x
4 4x
5 4x
6 1x
7 1x
8 1x
9 1,5 m 1x
10 1x
11 1x
12 1x
13 1x