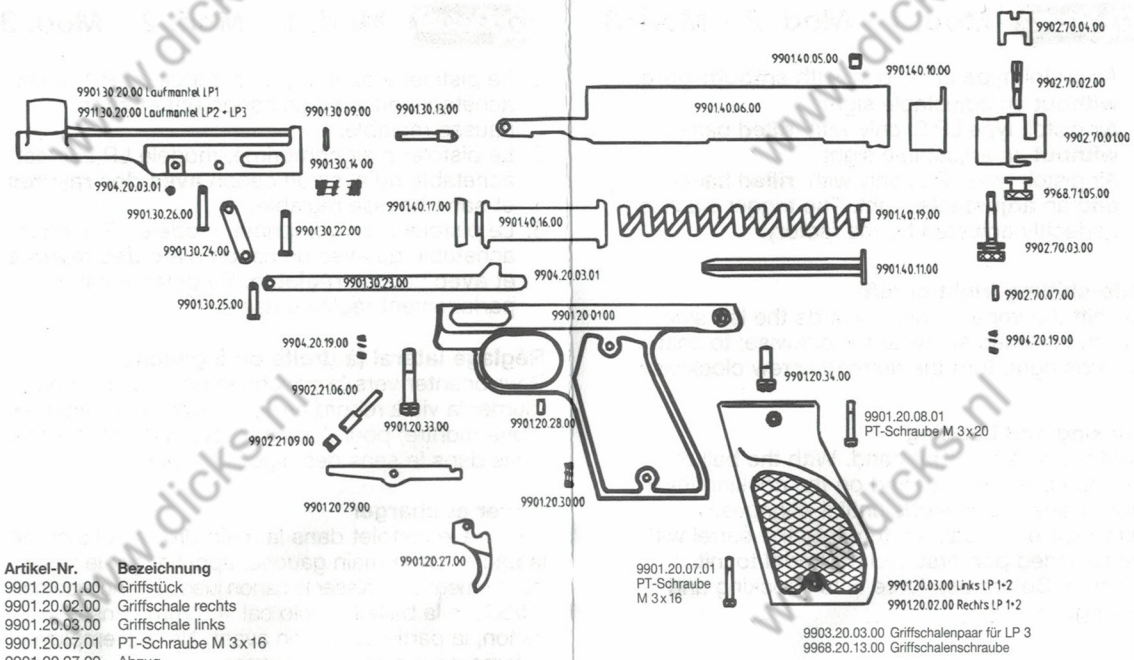

Artikel-Nr.	Bezeichnung
9901.20.01.00	Griffstück
9901.20.02.00	Griffschale rechts
9901.20.03.00	Griffschale links
9901.20.07.01	PT-Schraube M 3x16
9901.20.27.00	Abzug
9901.20.28.00	Stift
9901.20.29.00	Abzugstollen
9901.20.33.00	Schraube M 5x16
9903.21.06.00	Schraube
9903.21.09.00	Schraube
9903.20.03.00	geformte Griffschale
9904.20.03.01	Rändelmutter
9901.20.08.01	PT-Schraube M 3x20
9904.20.19.00	Druckfeder für P-Hebel
9901.20.30.00	Feder
9901.30.09.00	Laufdichtung
9901.30.13.00	Federbolzen
9901.30.14.00	Feder
9901.30.15.00	Sicherungsscheibe
9901.30.20.00	Mantel für glatten Lauf
9901.30.22.00	Bolzen
9901.30.23.00	Spannstangen
9901.30.24.00	Spannhebel

Artikel-Nr.	Bezeichnung
9901.30.25.00	Bolzen
9901.30.26.01	Bolzen
9901.30.20.00	Mantel für gezog. Lauf
9901.20.34.00	Schraube M 5x25
9901.40.05.00	Gewindestift
9901.40.06.00	Hülse
9901.40.10.00	Abschlußkappe
9901.40.11.00	Führungsbolzen
9901.40.16.00	Kolben
9901.40.17.00	Kolbendichtung
9901.40.19.00	Kolbenfeder
9903.71.01.00	Visierkappe
9903.71.02.00	Gewindestift
9903.71.03.00	Schraube
9903.71.04.00	Visier
9903.71.07.00	Bolzen
9968.72.05.00	Mutter

LUFTPISTOLE

AIR PISTOL

PISTOLET À AIR COMPRIMÉ

Record®

MOD. 1
MOD. 2 + MOD. 3
CAL. 177

DICKS.NL
OUTDOOR & SCHIETSPORT

AIRGUNS EUROPE
THE ULTIMATE AIRGUN STORE

www.dicks.nl