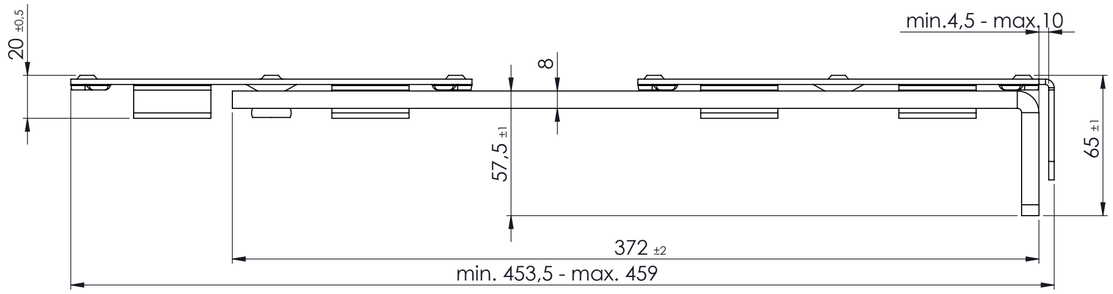


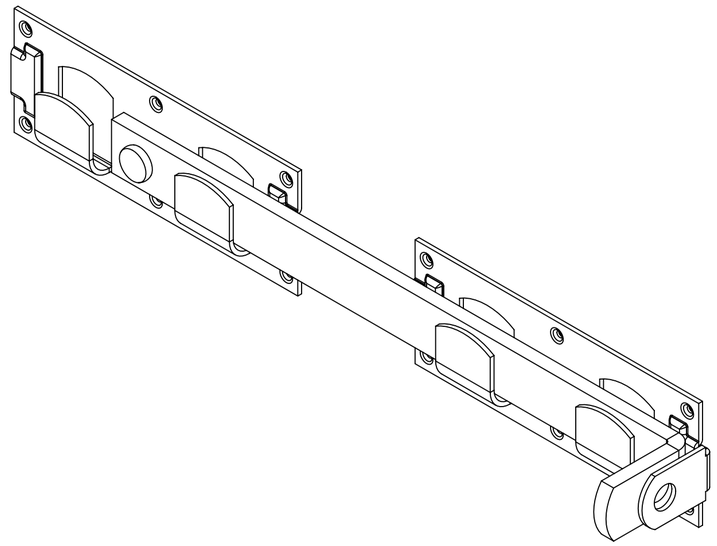

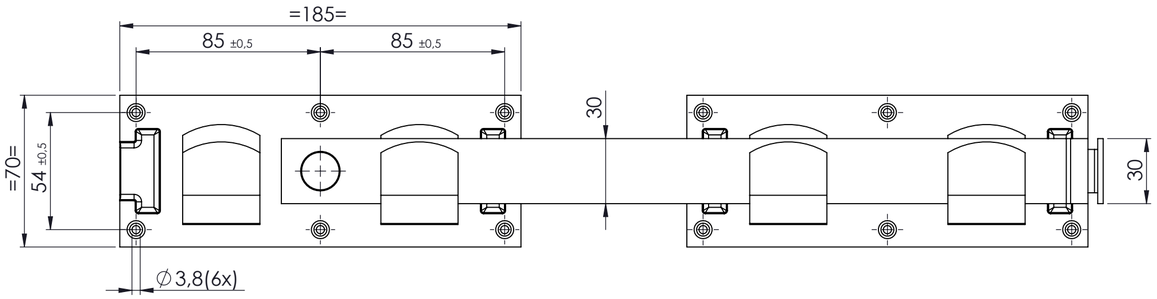


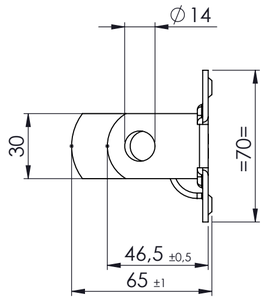


PRODUKTIE TEKENING

Opmerking:

Art.nr.: 74430.0005

Grondstof:

Stempel:

GEBR.BODEGRAVEN BV
verbindingen voor de bouw

| | | | |
|---|---|---|---|
| Accoord: | Get.: RdK | Getekend volgens NEN-norm | Materiaal: |
| | Datum: 29-4-20 | | Oppervlakte:Elektrolytisch verzinkt |
| | Versie: | | Eenheid: mm |
| Datum: | Schaal: 1:2 | | Aantal: |
| | Tek.nr.: 74430 | Art.omschrijving: Overslaggrendel 450 | A2 |

Atoomweg 2 tel: 0172 52 01 10 fax: 0172 57 17 53 www.gb.nl