Creeper concepts contact details

Website: www.creeper-concepts.be
Email: info@creeper-concepts.com
Facebook: Creeper concepts
Instagram: creeper.concepts

Creeper concepts
- EST 2019 -

English manual for the original Creeper concepts gen.3 series

Thank you for purchasing our adapter

What is in the box?
- Your new adapter (A)
- BB-stop + screw (already installed) (B+C)
- Mag release gen.3 (D), screw (E) and spring (F)
- O-rings (1x d18 (G) and 1x d3(H))
- Feeding tubes (may differ wich serie you have)
  H- series: one for TM (I) and one for WE (J)magazines
  G-series: one for all brands (TM may differ) (K)

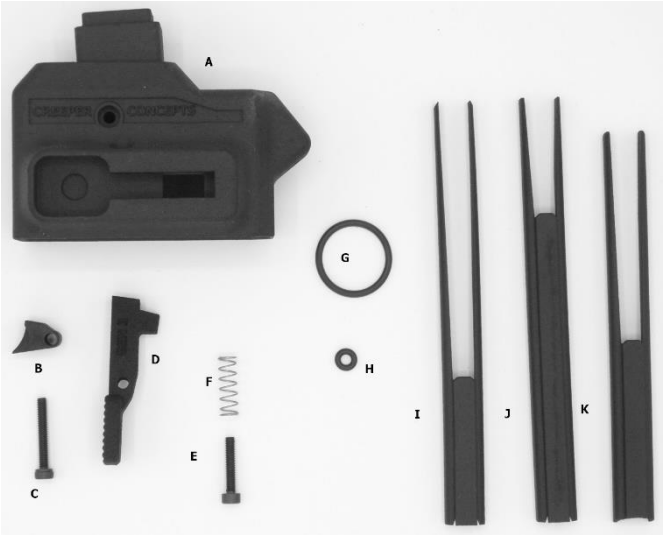

Creeper concepts adapter install

First of all, get yourself these necessities:
- Your new adapter
- A TM, WE, AW or AAP pistol magazine
- A standard PH2 screwdriver, or a similar version.

Got it? Then we are ready to go.

Take your magazine:
- Remove your base plate.
- Unscrew the bottom part

Put aside everything that is not on this list:
- Magazine itself.
- screw
- 2 o-rings (one on the screw, one on the base.)
- Feeding tube

Preparing
- Place the o-rings: smallest one on the screw, biggest one on the crown of the adapter.
- Slide the feeding tube in the magazine. Note, for the hicapa series, one is for the TM magazine, and the other is for the WE, AW customs magazines
- Insert the screw in the hole inside the adapter magwel.
  Only put it in half way, makes the next steps easier.

Finale steps
- Insert the adapter in the magazine.
- Line it up, base of the magazine with the top of the adapter
- Now push the screw in and screw it tight.

Trouble shooting:

Leaking: -Is your adapter tightly secured against your magazine? Tighten the screw. -Is your O-ring damaged? Change it. -Is your hose fitting nice and tightly screwed in. Tighten ,DO NOT FORCE!	**Feeding issues**: -Are your magazines clean inside? Clean with dry cloth. -Can the bb's pass in the feeding tube? Check the feeding tube lips and reinstall	**Wrong HPA tap/ hose fitting:** You can just change it for another tap, We recommend balystic, or another brand with lots of thread for extra strength. And again, DO NOT FORCE!

Fabricated in Belgium - Ce produit est fabriqué en Belgique.

Manuel français pour le adaptateur Creeper concepts séries gen.3

Merci d'avoir acheté notre adaptateur

Qu'est-ce qu'il y a dans la boite ?

- Votre nouvel adaptateur (A)
- BB stop + vis (déjà installé) (B+C)
- Mag release gen.3 (D), vis (E) et ressort (F)
- O-rings (1x d18 (G) et 1x d3 (H))
- Tube d'alimentation adapté à votre série
  H-série: 1 pour TM (I) et 1 pour les chargeurs WE (J)
  G-série : 1 tout les marques (TM peut différer) (K)

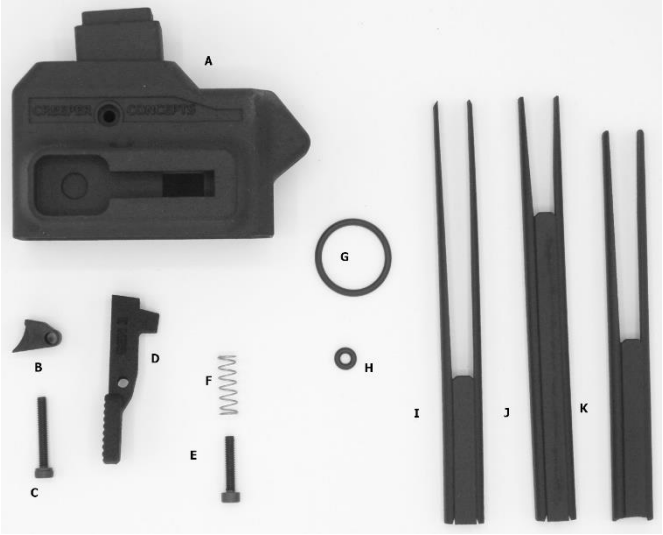

Installation de l'adaptateur Creeper :

Pour commencer il vous faudra vous équiper de :

- Votre nouvel adaptateur
- Un chargeur TM / WE / AW/ AAP à votre convenance
- Un tournevis standard PH2 ou version similaire

Prendre votre chargeur :

- Enlever la base du chargeur
- Dévisser la partie basse

Veuillez prendre les produits cités et mettre de côté tout ce qui ne se trouve pas dans cette liste :

- Le chargeur lui même
- Les vis
- Les 2 joints (1 sur la vis et 1 sur la base)
- Tube d'alimentation

Préparation :

- Placer le plus petit des joints sur la vis et le plus gros sur la croix de l'adaptateur
- Faites glisser le tube d'alimentation dans le chargeur. A noter qu'il y en a un pour les séries Hi capa et TM et l'autre pour les séries WE, AW chargeur.
- Insérer la vis dans le trou situé à l'intérieur de l'adaptateur. Le-serrer que de moitié rendra les prochaines étapes plus faciles.

Partie finale :

- Insérer l'adaptateur dans le chargeur
- Aligner la base du chargeur avec le haut de l'adaptateur
- Maintenant pousser la vis dedans et serrer-la fort

Problème de tirs :

Fuite :	Problème d'alimentation:	Mauvais régulateur HPA ou mavaise ligne:
-Est-ce que votre adaptateur est correctement fixé à votre chargeur (revisser la vis) -Est-ce que le joint est endommagé? Changer le -Est-ce que votre ligne d'alimentation est correctement fixée et vissée ? Fixer la à nouveau sans forcer	-Est-ce que votre chargeur est propre à l'intérieur ? Nettoyer le avec un chiffon propre -Est-ce que les billes passent dans le tube d'alimentation? vérifier les lèvres du tube d'alimentation et remplacer les au besoin)	-Vous pouvez changer votre régulateur. Nous recommandons les régulateurs type Balystic ou autre marque avec de nombreux pas de vis pour une installation plus robuste. Encore une fois : Ne forcer pas!

Fabricated in Belgium - Ce produit est fabriqué en Belgique.