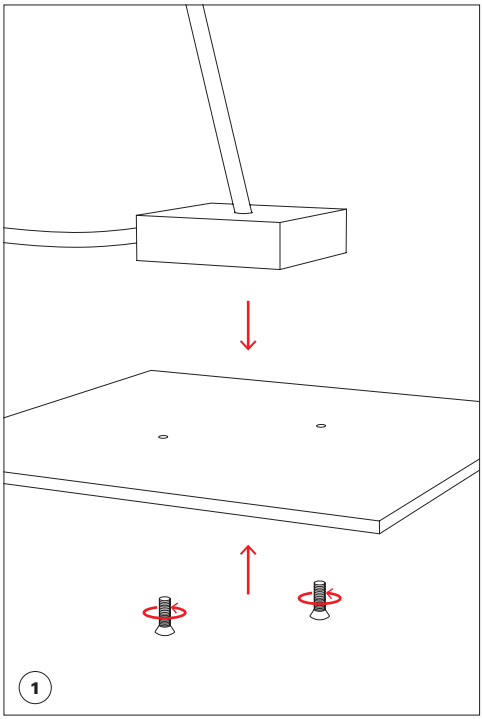

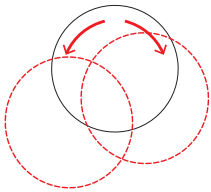

Orientare il disco a proprio piacimento
facendo attenzione a non superare il blocco di sicurezza

Adjust the disc as you prefer, paying attention not to force the safety rotation lock

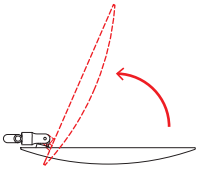

Inclinazione del disco
Disc opening

A

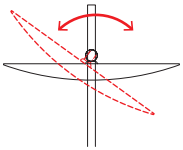

ATTENZIONE
il disco NON ruota di 360°
non forzare la rotazione

WARNING
the disc does NOT rotate 360°
do not stress the rotation

B

Se lo snodo che regge il disco dovesse allentarsi, si prega di stringere la vite indicata con l'apposita chiave a brugola /
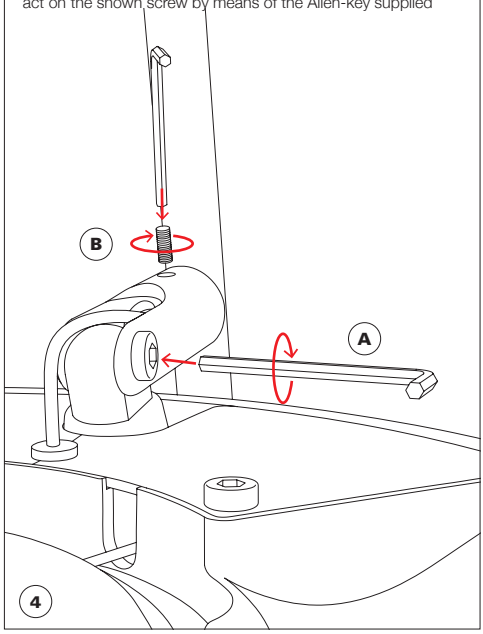
In case the joint that supports the disc should loosen, please act on the shown screw by means of the Allen-key supplied