LUCIDE

INSTALLATIE TEKENING SPECIFICATIES

XERA
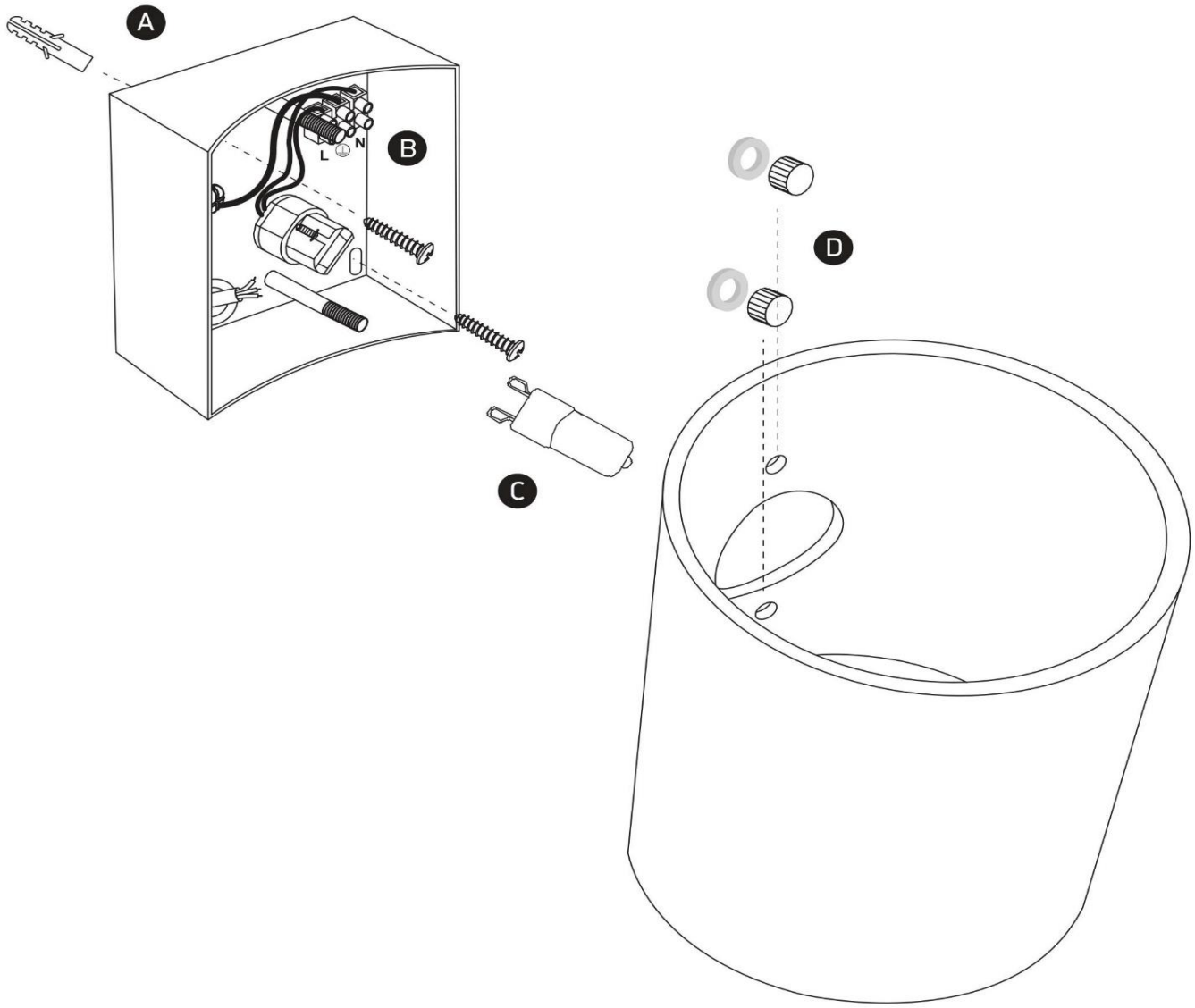
Artikelnummer: 23252/01/30
EAN-code: 5411212233646