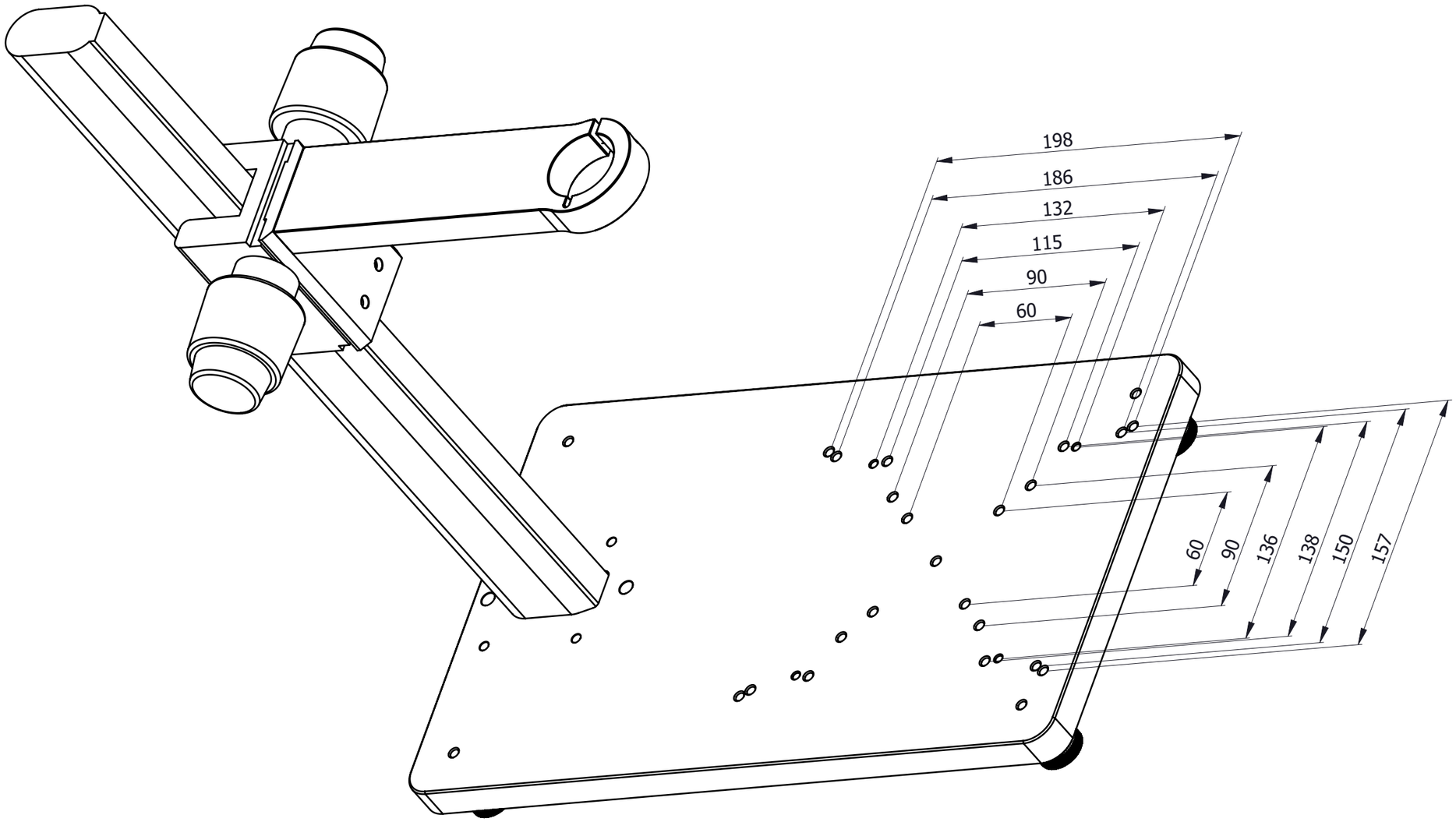

Material-, Werkstoffbezeichnung	Erstellt:	Donnerstag, 5. April 2012 11:48:11	
AL/ST/POM	Bearbeitet:		21.06.2021
Oberflächenangabe nach DIN 3141	Stückliste:		
Oberflächensymbole: ~ ▽ ▽▽ ▽▽▽ ▽▽▽▽	Blattname:	Modell von 4	
Max. erlaubt Spitze bis Tal ▽ optional 100 25 6,3 1	Maßstab:	1:2.5	A3

KITOTEC GMBH MECKENHEIM

e_Mail: www.kitotec.biz

Internet: www.kitotec.shop

SolidWorks

G:\M_Service_4_Baugruppen\CV_Stative\CV-ST-KITO_10

ST-KITO_10_ML

Kunde:

Enstanden aus:

Ersetzt:

Allgemein Toleranz DIN ISO 2768: fein

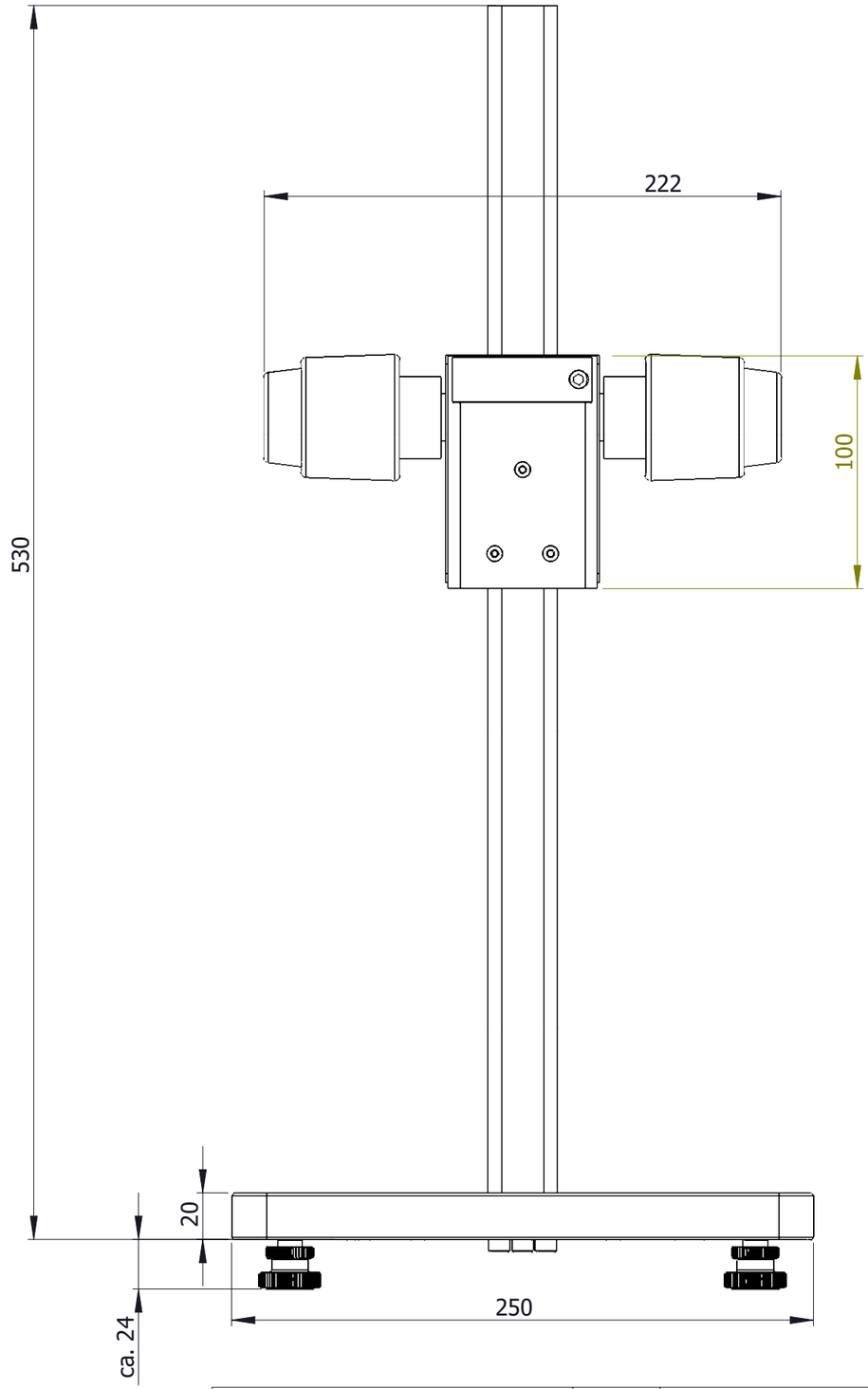

Material-, Werkstoffbezeichnung	Erstellt:	Donnerstag, 5. April 2012 11:48:11	G:\M_Service_4_Baugruppen\CV_Stative\CV-ST-KITO_10
AL/ST/POM	Bearbeitet:	21.06.2021	Kunde:
Oberflächenangabe nach DIN 3141	Stückliste:		Enstanden aus:
Oberflächensymbole: optional 100 25 6,3 1	Blattname:	Vorne von 4	Ersetzt:
Max. erlaubt Spitze bis Tal	Maßstab:	1:2.5 A3	Allgemein Toleranz DIN ISO 2768: fein

Benennung:

SolidWorks

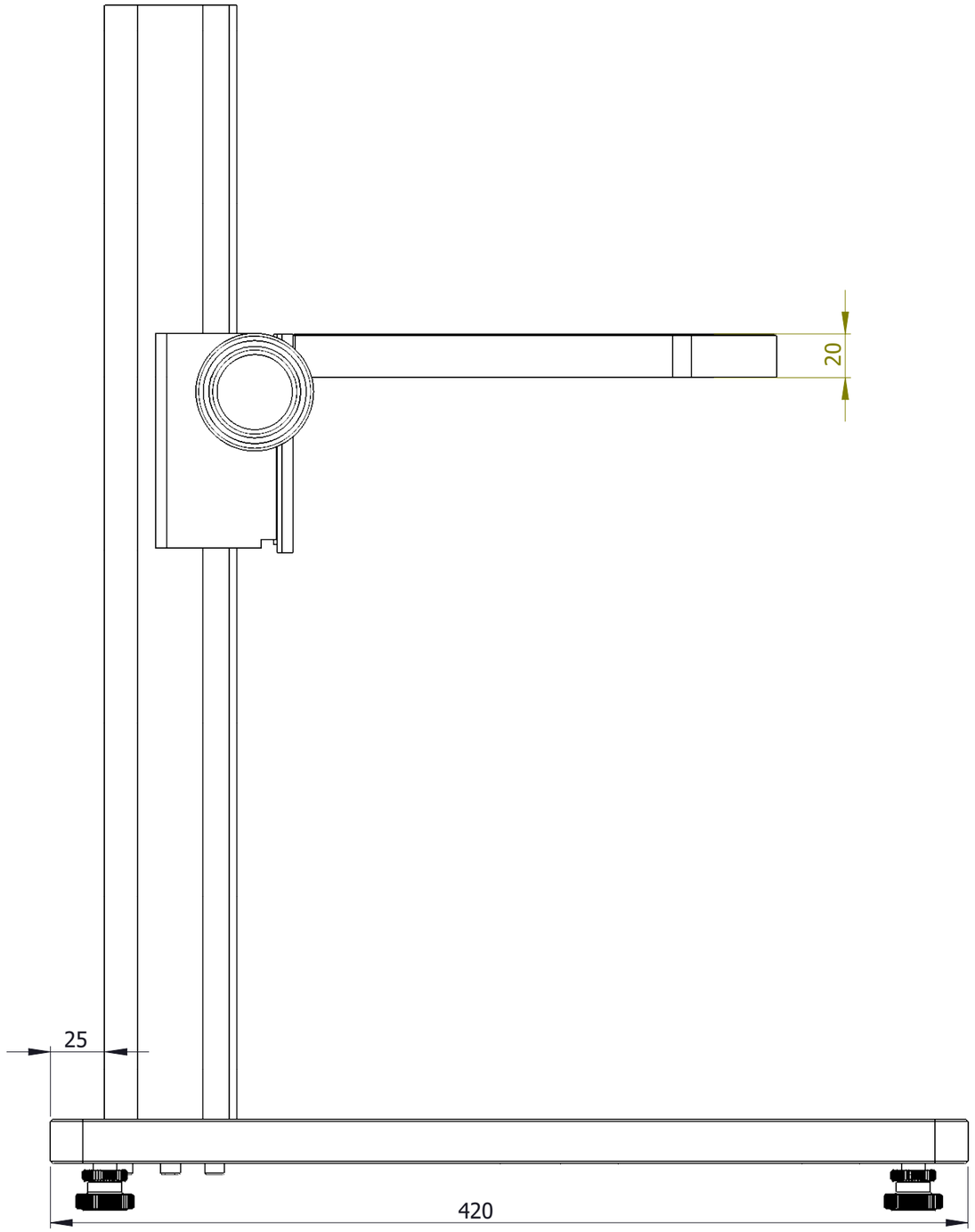

SolidWorks

Material-, Werkstoffbezeichnung	Erstellt:	Donnerstag, 5. April 2012 11:48:11	**G:\M_Service_4_Baugruppen\CV_Stative\CV-ST-KITO_10**
AL/ST/POM	Bearbeitet:	21.06.2021	Kunde:
Oberflächenangabe nach DIN 3141	Stückliste:		Enstanden aus:
Oberflächensymbole: ~ ▽ ▽▽ ▽▽▽ ▽▽▽▽	Blattname:	Seite von 4	Ersetzt:
Max. erlaubt Spitze bis Tal ▽ optional 100 25 6,3 1	Maßstab:	1:2.5 A3	Allgemein Toleranz DIN ISO 2768: fein

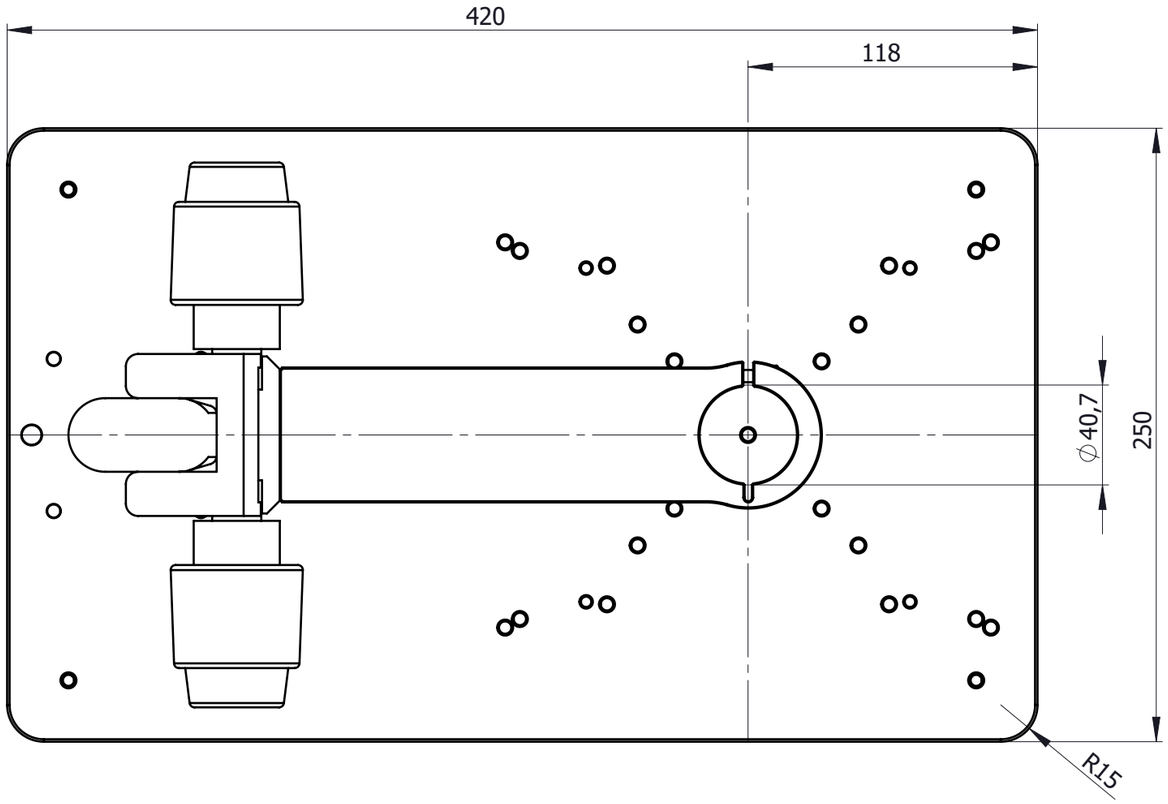

Material-, Werkstoffbezeichnung	Erstellt:	Donnerstag, 5. April 2012 11:48:11	G:\M_Service_4_Baugruppen\CV_Stative\CV-ST-KITO_10	SolidWorks
AL/ST/POM	Bearbeitet:	21.06.2021		Kunde:
Oberflächenangabe nach DIN 3141	Stückliste:			Enstanden aus:
Oberflächensymbole: ~ ▽ ▽▽ ▽▽▽ ▽▽▽▽	Blattname:	Oben von 4		Ersetzt:
Max. erlaubt Spitze bis Tal ▽ Rz optional 100 25 6,3 1	Maßstab:	1:2.5 A3		Allgemein Toleranz DIN ISO 2768: fein