CV-standard tube

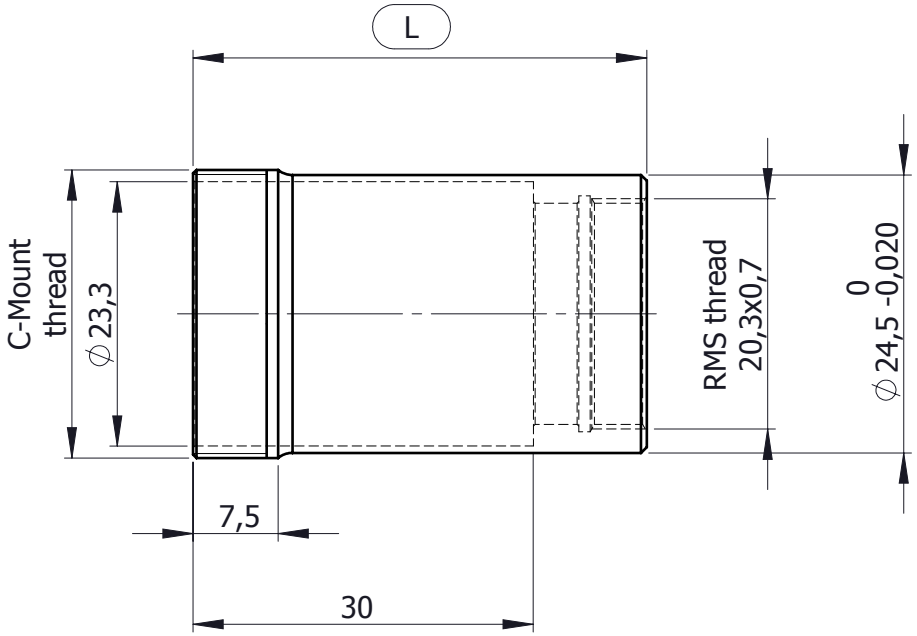

1:1 scale

Available measures of length (L=mm) of the CV tube variants																							
20	30	40	50	60	70	80	90	100	110	120	130	140	150	160	170	180	190	200	210	220	230	240	250

KITOTEC GMBH MECKENHEIM

e_Mail: info@kitotec.biz

Internet: www.kitotec.shop

SolidWorks

Material-, Werkstoffbezeichnung	Erstellt:	Mittwoch, 11. Juni 2014 16:51:49	**D:\SU_CadCam\M_Service_2_DWG\CV_tube_parts_and_variants**
AlCuMgSi1 AW6080	Bearbeitet:	27.06.2014	Benennung: CV_tube_parts_and_variants
Oberflächenangabe nach DIN 3141	Stückliste:		Kunde:
Oberflächensymbole: ~ ▽ ▽▽ ▽▽▽ ▽▽▽▽	Blattname:	CV-Standard Rohr von 25	Enstanden aus:
Max. erlaubt Spitze bis Tal optional 100 25 6,3 1	Maßstab:	1.5:1 A4	Ersetzt: CV-Rohr Varianten
			Allgemein Toleranz DIN ISO 2768: Fein