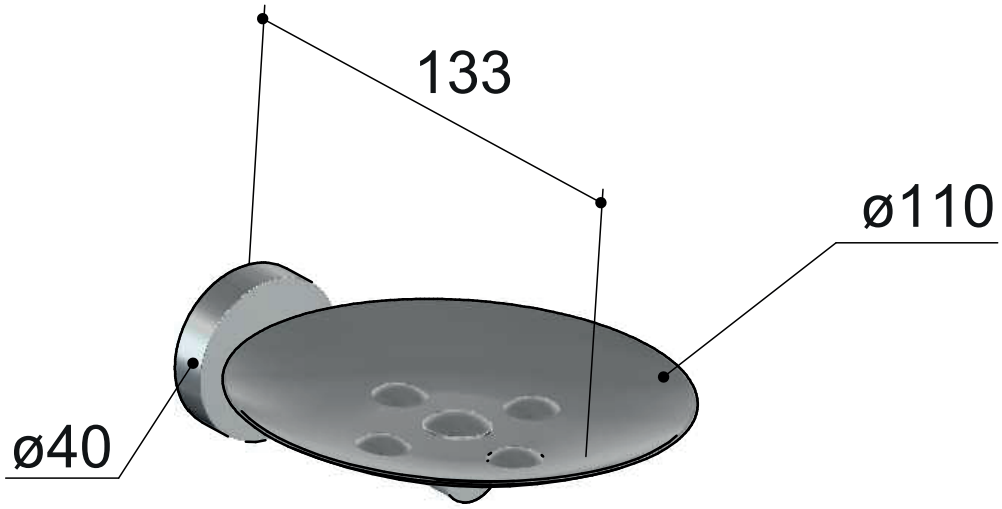
133
ø110
ø40