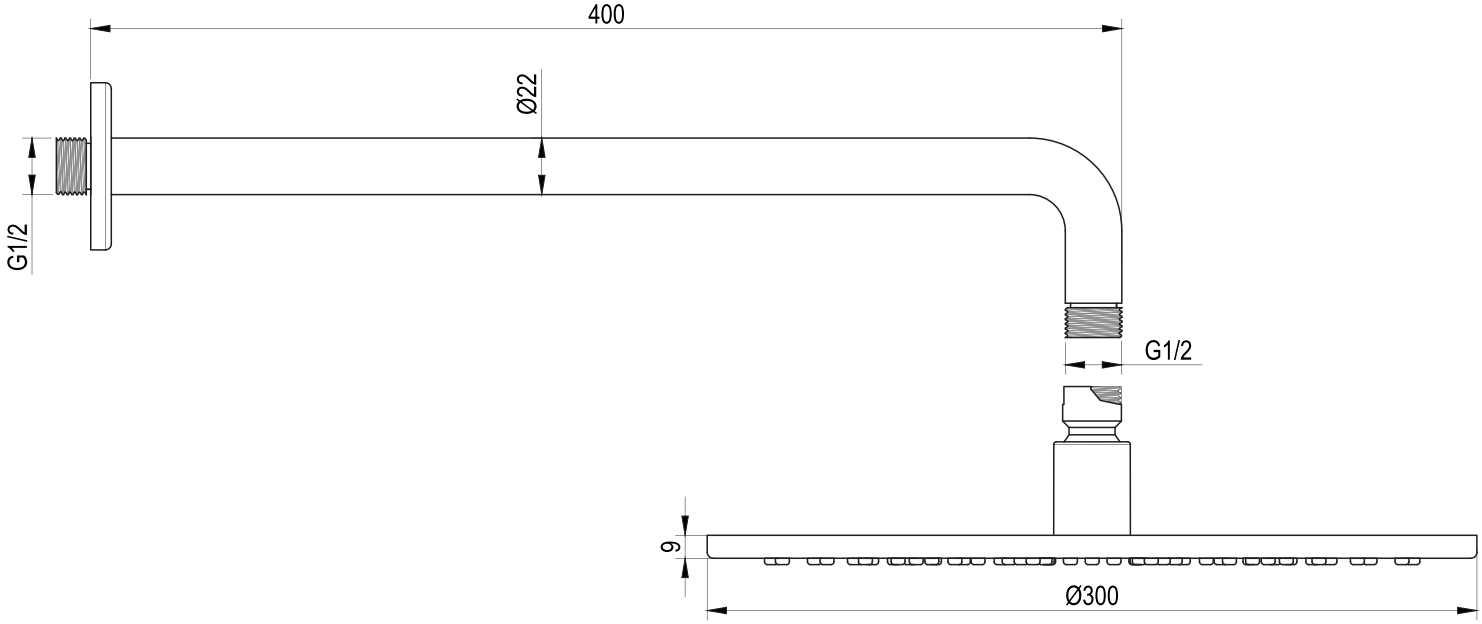
400
Ø22
G1/2
G1/2
9
Ø300

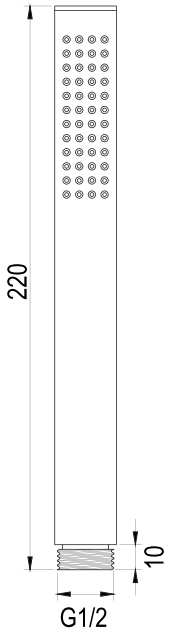
220
10
G1/2

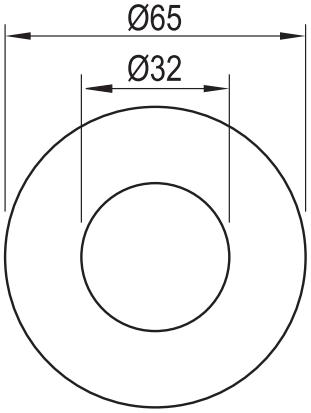
Ø65
Ø32

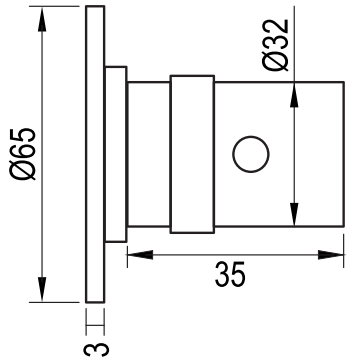
Ø32
Ø65
35
3

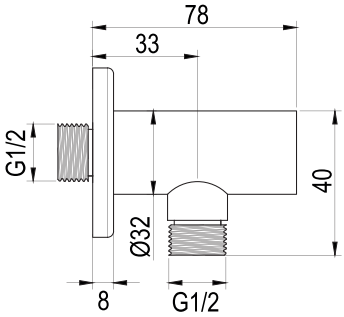
78
33
G1/2
40
Ø32
8
G1/2

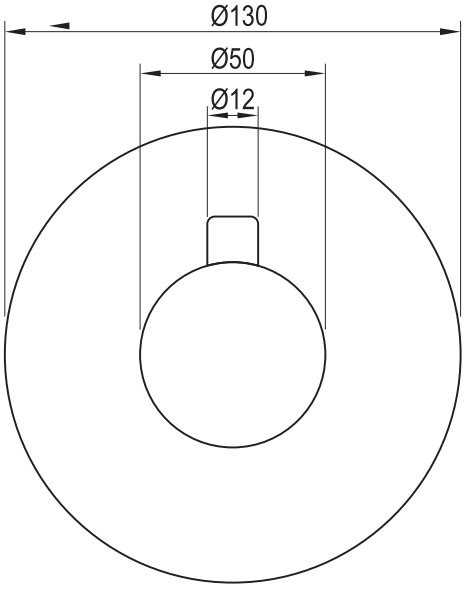
Ø130
Ø50
Ø12

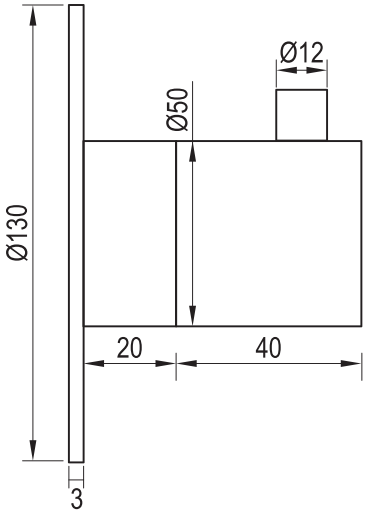
Ø12
Ø50
Ø130
20
40
3

BRAUER
brauerkranen.nl

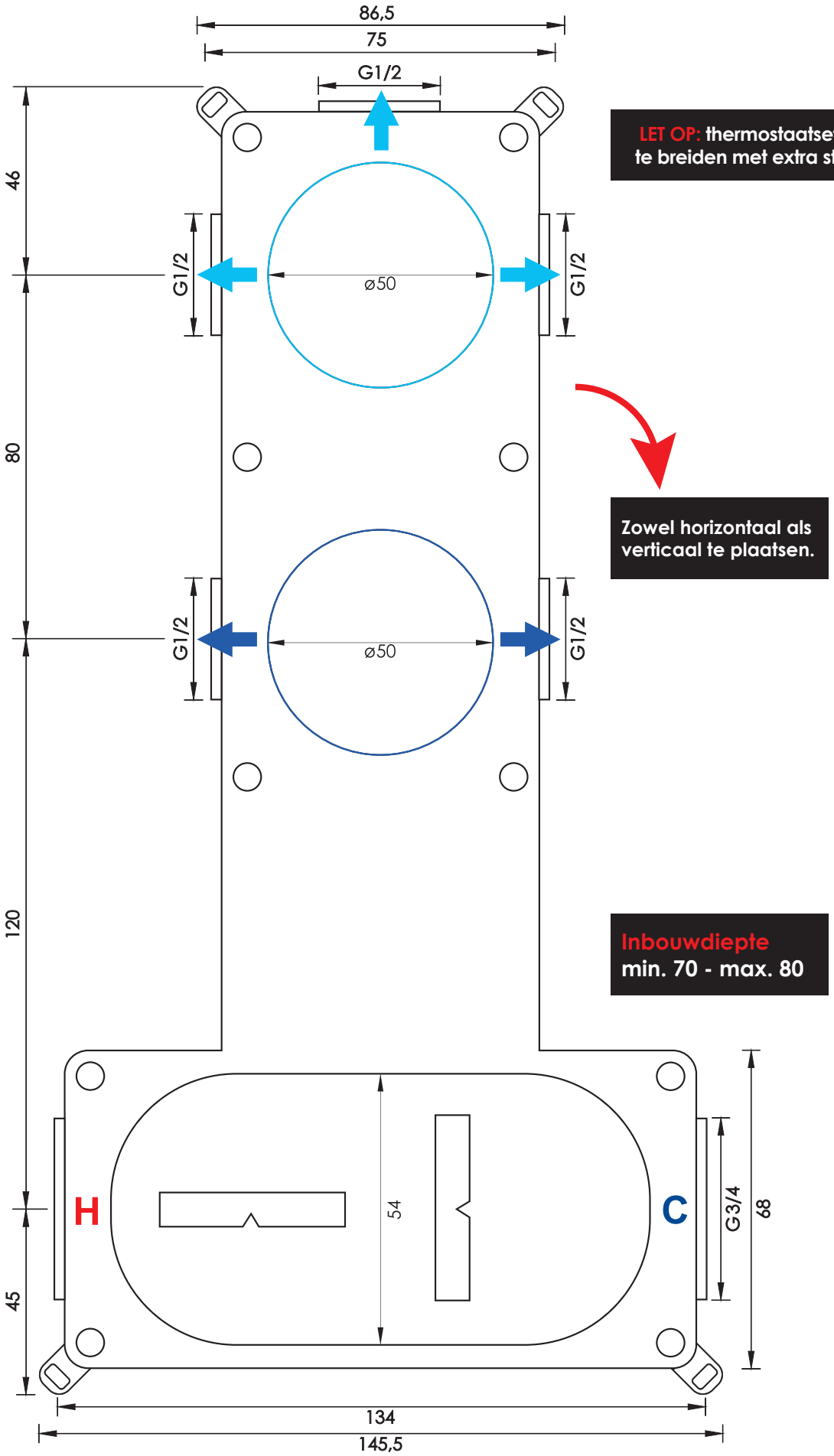

LET OP: thermostaatset is niet uit te breiden met extra stopkranen

Zowel horizontaal als verticaal te plaatsen.

Inbouwdiepte
min. 70 - max. 80