Handleiding

Maro spiegel rond + LED

Montage instructies

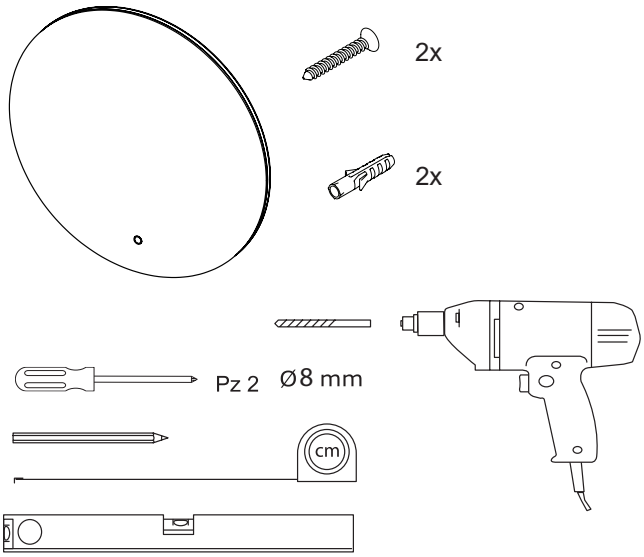

1

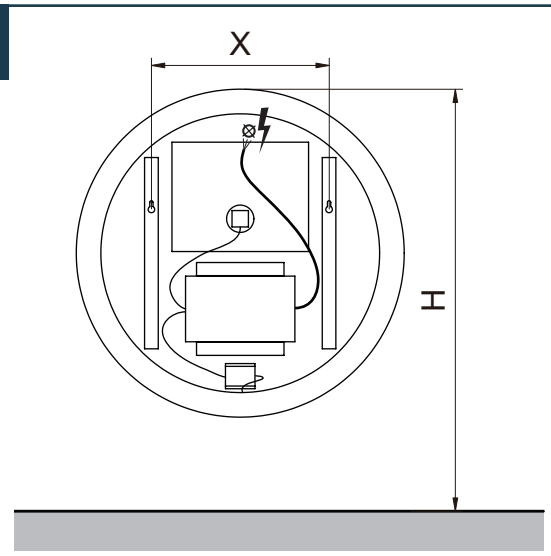

2

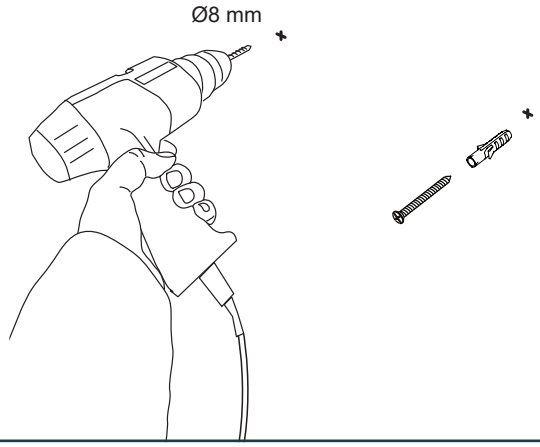

3

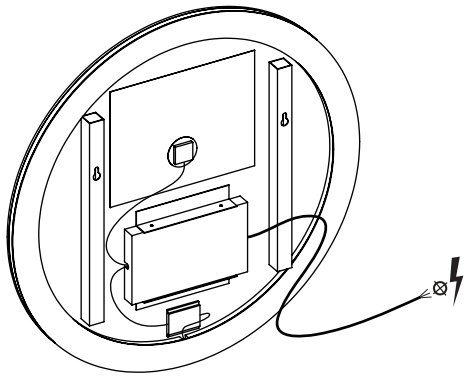

4

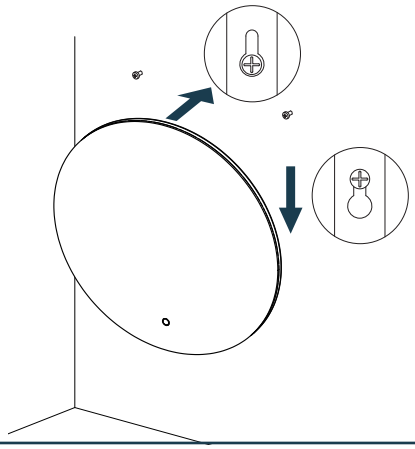

5

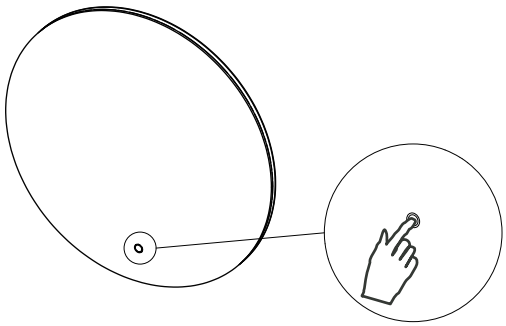

Druk kort op het pictogram om de bediening van de verlichting en verwarming aan of uit te zetten.

Houd het pictogram ingedrukt om de kleurtemperatuur/dimmer te veranderen.