HENRA
QUALITY TRAILERS

Oorspronkelijke gebruiksaanwijzing voor trailer met hydraulische kiepfunctie

Raadpleeg voor het gebruik van de aanhangwagen altijd de handleiding!

CE

Versie 1.2 NL

Henra Aanhangwagens BV
Oploseweg 10 5825 HN Overloon
Nederland

+31 (0)478 64 22 00
info@henra.nl
www.henra.nl

HENRA
QUALITY TRAILERS

Inhoudsopgave

VOORWOORD ---------- **3**

GEGEVENS AANHANGWAGEN ---------- **4**

OMSCHRIJVING ---------- 4
OVERZICHT ONDERDELEN ---------- 4
FABRIKANT GEGEVENS ---------- 5
VEILIGHEIDSINFORMATIE ---------- 5
TECHNISCHE SPECIFICATIES ---------- 6
Specificaties cilinder ---------- *6*
Specificaties elektrische pomp ---------- *6*
Specificaties handpomp ---------- *6*
Specificaties Accu ---------- *7*
ELEKTRISCHE SPECIFICATIES ---------- 7
Verlichting aanhangwagen ---------- *7*
Kipbediening (standaard) ---------- *8*
Kipbediening (Draadloos) ---------- *9*
Accu opladen ---------- *12*

AANHANGER ONDERDELEN ---------- **13**

STANDAARD ONDERDELEN ---------- 13
OPTIONELE ONDERDELEN ---------- 14

VEILIGHEIDSRICHTLIJNEN ---------- **15**

VOOR HET RIJDEN ---------- 15
KOPPELEN EN ONTKOPPELEN ---------- 15
RIJDEN MET DE AANHANGWAGEN ---------- 16
LADEN EN LOSSEN ---------- 16
VOOR HET KIEPEN ---------- 17
Kiep instructies ---------- *18*
VEILIGHEID & MILIEU ---------- 20

ONDERHOUD ---------- **21**

DEFECTEN VAST STELLEN ---------- **22**

EINDE LEVENSCYCLUS ---------- **23**

Voorwoord

Bijgaande handleiding is van toepassing op de kiepfunctie van de aanhangwagen in relatie tot de geldende CE richtlijnen voor dit product. Wij wijzen u erop dat **voordat** u zich met de auto en aanhangwagen op de openbare weg begeeft en/of de kiepfunctie van de betreffende aanhangwagen in werking stelt, het om veiligheidsredenen absoluut noodzakelijk is, dat u goed vertrouwt raakt met de bediening van de complete aanhangwagen. Bij vragen of onduidelijkheden in deze handleiding dient u contact op te nemen met uw Henra dealer.

Met vriendelijke groet,
Henra Aanhangwagens BV

HENRA
QUALITY TRAILERS

HENRA
QUALITY TRAILERS

Gegevens aanhangwagen

Omschrijving

Alle Henra kippers zijn speciaal ontwikkeld voor de professionele eindgebruiker en dus voor intensief gebruik. U kunt de lading driezijdig kiepen d.m.v. een vijf-trap hydraulische cilinder. De hydraulische cilinder kan bediend worden door een handpomp, een elektrisch aangedreven hydrauliek pomp of beide. Door simpelweg de vergrendelingspennen te verplaatsen naar de verschillende kogelpannen kan het laadplatform achterwaarts of zijwaarts kiepen. Het laadplatform stopt automatisch wanneer de maximale kiphoek bereikt is. De aanhangwagen met kiepfunctie mag **alleen** worden bediend door een volwassene met de juiste ervaring/vaardigheid en fysieke conditie.

Overzicht onderdelen

Plaatsing van de hoofdcomponenten in de Henra driéweg kipper.

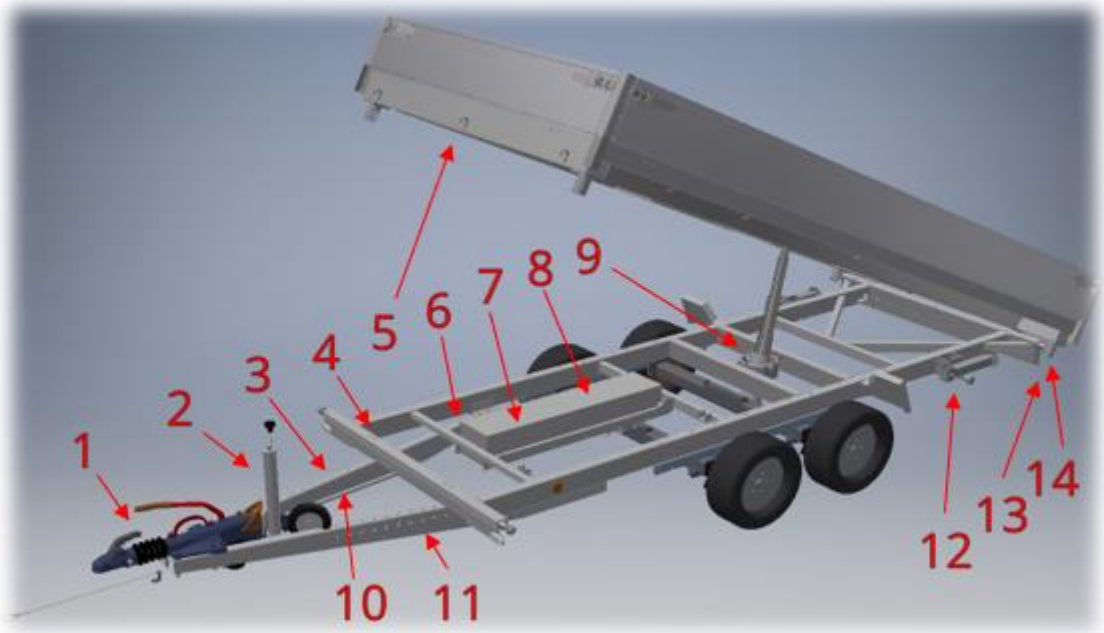

1. Koppeling	**8. Hydraulische pomp**
2. Neuswiel	**9. Hydraulische cilinder**
3. Dissel	**10. Bedieningspaneel**
4. Chassis	**11. Nood handpomp (optioneel)**
5. Laadplatform	**12. Steunpoot (optioneel)**
6. Oplaadpunt	**13. Vergrendelingspen**
7. Batterij	**14. Kogelpan**

Fabrikant gegevens

Op het rechter disselbeen is het CE-fabrikant label geplaatst. Op het label staat de CE-goedkeuring en veiligheids informatie.

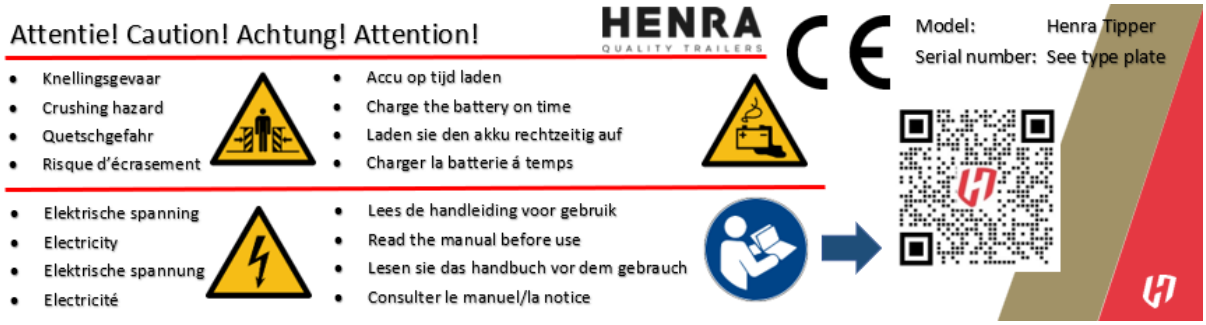

Veiligheidsinformatie

Nummer	Symbool	Definitie NEN-EN-ISO 7010	Code
1		Algemeen waarschuwingssymbool	W001
2		Waarschuwing laden van de accu	W026
3		Waarschuwing beknellingsgevaar	W019
4		Waarschuwing elektrische spanning	W012
5		Raadpleeg de gebruikshandleiding	M002

HENRA
QUALITY TRAILERS

Technische specificaties

Voor de technische gegevens van uw specifieke trailer verwijs ik u naar de CVO (certificaat van overeenstemming) die bij de trailer geleverd is.

Specificaties cilinder

Specificatie	Beschrijving	Gegevens
	Merk	Penta 5-stage 6 Tons 1230mm (3-zijdig) Penta 4-stage 5 Tons 1140mm
	Maximale werkdruk	200 bar (5 stage) 220 bar (4 stage)
	Maximale kiphoek	48°/1230mm slag/ Achterwaarts cilinder begrenst Zijwaarts elektrisch beveiligt
	Maximale werklast	Totaal draagvermogen – ledig gewicht *Raadpleeg CVO voor gegevens*

Specificaties elektrische pomp

Specificatie	Beschrijving	Gegevens
	Merk	Hydroven AMJ-5197 12V 1,6kW
	Nominale druk	150 bar
	Maximale druk	200 bar
	Hydraulische olie	HPL 32
	Inhoud oliereservoir	10 L
	Geluidsniveau	< 70 dB(A)

Specificaties handpomp

Specificatie	Beschrijving	Gegevens
	Merk	OMFB 10ltr 45cc slag
	Nominale druk	150 bar
	Maximale druk	180 bar
	Hydraulische olie	HPL 32
	Inhoud oliereservoir	10 L

Specificaties Accu

Specificatie	Beschrijving	Gegevens
	Merk	Centurion semi-tractie
	Lengte	278 mm
	Breedte	175 mm
	Hoogte	190 mm
	Nominale spanning	12V
	Capaciteit	80 Ah
	Startstroom (EN/ DIN)	500 A/ 300 A

Elektrische specificaties

Verlichting aanhangwagen

13- pin Jeager		Omschrijving	Kleur
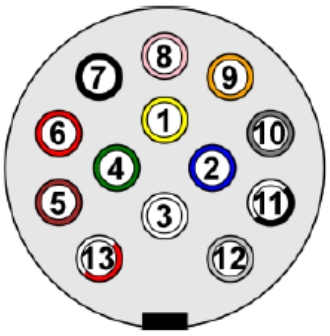	1	Linker knipperlicht	Geel
	2	Mistlamp	Blauw
	3	Massa voor pin 1,2 en 4-8	Wit
	4	Rechter knipperlicht	Groen
	5	Rechter achterlicht, zijmarkeringslampen en kenteken verlichting	Bruin
	6	Rem lichten	Rood
	7	Linker achterlicht, zijmarkeringslampen en kenteken verlichting	Zwart
	8	Achteruitrijlichten	Roze
	9	Constante voeding 12V	Oranje
	10	Geschakelde voeding 12V	Grijs
	11	Massa voor pin 10	Zwart/Wit
	12	-	-
	13	Massa voor pin 9	Rood/Wit

Kipbediening (standaard)

In de rechter dissel zit het bedieningspaneel voor de kipfunctie. U kunt het laadplatform met de voorste twéé knoppen op het bedieningspaneel laten kippen/zakken. Om het elektrische circuit te onderbreken ter beveiliging van ongewenste bediening draait u de schakelaar een kwartslag met de bijgeleverde sleutel.

Elektrische schema

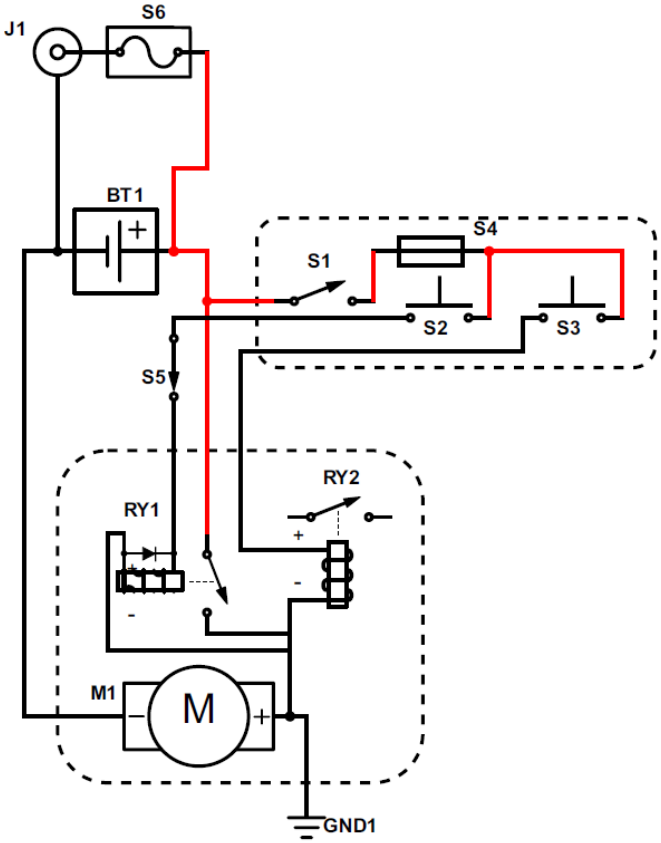

Kipbediening (Draadloos)

Voor de volledige handleiding voor het aansluiten van de draadloze bediening neem contact op met uw lokale Henra dealer.

Ontvanger – Teleradio Panther PN-R17-1

CoD: 1995/5/EC

TECHNICAL DATA

Number of transistor outputs	4*
Digital inputs	0
Input power	12–24V DC
Radio communication	Simplex
Max. number of registered transmitters	8
IP code	65
Dimensions	80 x 54 x 38 mm / 3 x 2 x 1.5 in
Weight	Max. 200 g / 0.44 lbs
Operating temperature	-20 – +55 °C / -4 – +130 °F
Frequency band	2405–2480 MHz
Number of channels	16 (channel 11–26)
Antenna	Internal antenna

* Maximum continuous current for a transistor is 3A.
Maximum intermittent current for a transistor is 10A (at 25 °C).

Zender – Teleradio Panther PN-T13-6

TECHNICAL DATA

	PN-T13-10	PN-T13-8	PN-T13-6	PN-T13-4	PN-T13-3
Number of buttons	10 x 1-step button	8 x 1-step button	6 x 1-step button	4 x 1-step button	3 x 1-step button
Battery	2 x 1.5V AAA / LR03 Alkaline				
On/off switch	Yes				
Radio communication	Simplex				
Dimensions	66 x 114 x 37.5 mm / 2.6 x 4.5 x 1.5 in				
Weight	135 g / 0.29 lbs				
Frequency band	2405–2480 MHz				
Number of channels	16 (channel 11–26)				
IP code	67				
Operating temperature	-20 – +55 °C / -4 – +130 °F				

Om de batterijen te vervangen moet de zender aan de achterzijde open geschroefd worden. Schroef de buitenste vijf schroeven los om de achterkant te verwijderen. Plaats de batterijen tussen de plaatjes op de printplaat. De min van de batterij aan de kant van de veer.

Om de handzender te gebruiken zit aan de achterzijde een aan/uit schakelaar. Zet na het gebruik de schakelaar weer uit.

Om de bediening in te schakelen druk de ON knop gedurende twéé seconden in. De groene LED lamp zal gaan branden. De groene LED lamp zal daarna blijven knipperen. Om de bediening uit te schakelen druk de OFF knop eenmaal in. De groene LED lamp zal rood gaan branden. Hierna is de bediening uitgeschakeld.

Druk de linker knop met de pijl omhoog in om te kippen. De groene LED lamp zal tijdens de het indrukken blijven branden. Druk de rechter knop met de pijl omlaag in om te zakken. De groene LED lamp zal tijdens de het indrukken blijven branden.

Ter veiligheid voor onbedoelde bediening op het moment dat de zender niet is uitgeschakeld bezit de zender een “time-out” functie. Drié minuten na het laatst ontvangen bedieningssignaal schakelt de handzender zichzelf uit.

Het bereik is tot 500m in optimale condities.

<u>Elektrische aansluit schema afstandsbediening</u>

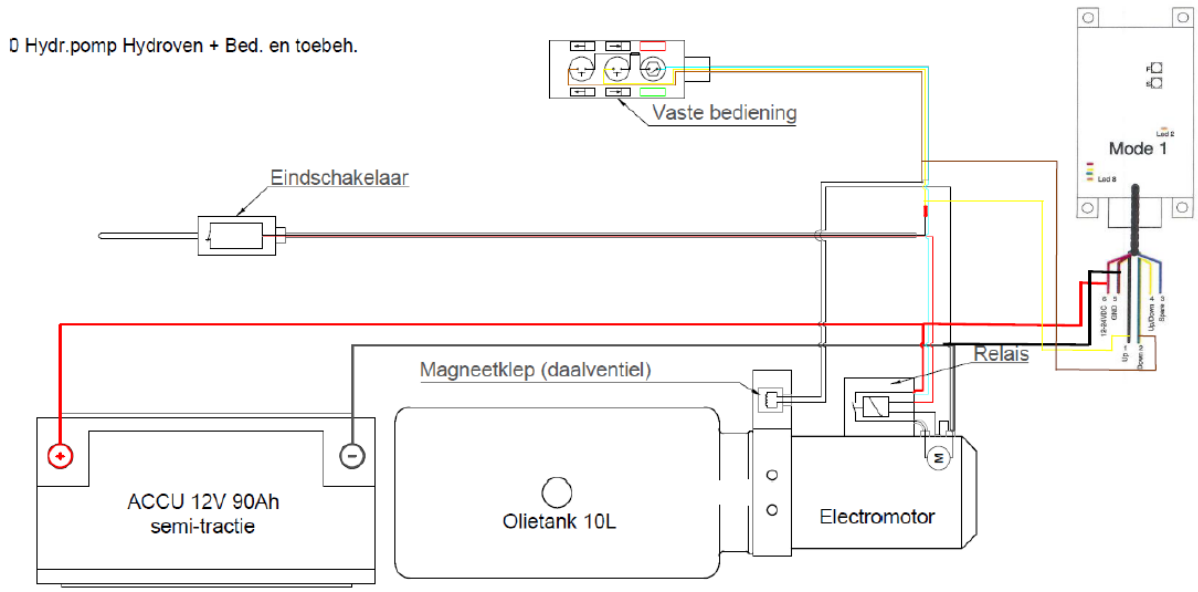

Stekker 4-polig of 6- polig met 2 loze.

Omhoog;	Gele draad aan zwarte draad 1 “up”
Omlaag;	Bruine draad aan zwarte draad 2 “down”
Massa;	Zwarte draad aan zwarte draad 5 “GND” (witte mantel +)
Voeding;	Rode draad aan zwarte draad 6 “12V-24VDC (witte mantel -)

Accu opladen

Zorg ervoor dat uw accu op voldoende spanning blijft voor de levensduur en prestatie bij het kippen. Wanneer u de accu moet opladen hangt af van uw gebruik van de kipfunctie. Het oplaadpunt van de accu zit aan de rechterzijde onder het laadplatform.

- Er wordt geadviseerd de accu met regelmaat op te laden en nooit de accu helemaal leeg te gebruiken
- Accu altijd volledig opladen
- Juiste acculader gebruiken, bij voorkeur een 10A. (Henra Xenteq LBC 512-102S)

Locatie oplaadpunt **Verloopstekker**

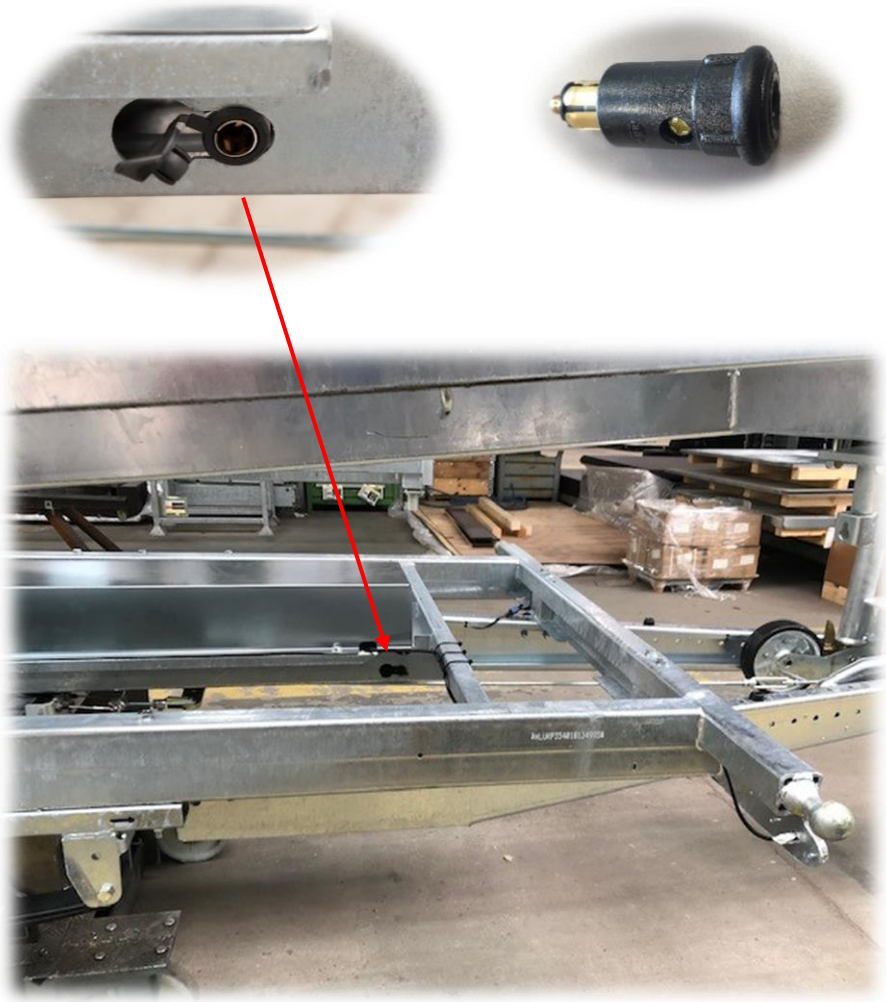

HENRA
QUALITY TRAILERS

Aanhanger onderdelen

Standaard Onderdelen

Voor meer informatie contacteer uw Henra dealer.

Onderdeelnummer Henra	Onderdeel omschrijving	2700 kg	3500kg	3500kg tridem
201-8000110	Knott as 1350kg 20° 1150x1640	X		
201-804110	Knott as 1800kg 20° 1150x1640		X	X
201-90101	Knott rem evenaar Tandem	X	X	
201-90102	Knott rem evenaar Tridem			X
201-90203	Knott rem kabel 830x1020	X	X	X
201-90207	Knott rem kabel 1230x1420	X	X	X
201-90320	Knott koppeling 2700kg	X		
201-90330	Knott koppeling 3500kg		X	X
201-90400	Wielbout M12	X	X	X
213-043	Flatpoint breedte lamp met reflector	X	X	X
213-070	Multi 2 linker achterlicht	X	X	X
213-072	Multi 2 rechter achterlicht	X	X	X
213-291	Oranje reflector	X	X	X
213-389	13-pins yeager kabel 6,0mtr	X	X	X
213-401	Batterij 12v 90Ah semi-tr. 350x165x185	X	X	X
213-488	Oplaadplug	X	X	X
216-012	Cilinder 5-traps met smoring	X	X	X
216-113	Hydroven hydraulische pomp	X	X	X
216-202	Hydraulische leiding 2000mm	X	X	X
216-224	Banjo 3/8"bu BSP	X	X	X
216-400	Hydraulische olie HLP 32	X	X	X
221-150	195/50R13C Kargomax ET30	X	X	X
297-222	Remstang 400mm M10	X	X	X
297-326	Remstang 1710mm M10	X	X	X
299-002	Neuswiel 200x50	X	X	X
201-90630	Disselbeen 2700kg 2150mm links	X		
201-90631	Disselbeen 2700kg 2150mm rechts	X		
201-90640	Disselbeen 3500kg 2150mm links		X	X
201-90641	Disselbeen 3500kg 2150mm rechts		X	X
299-3391	13-pins yeager stekkerhouder	X	X	X
299-413	Kogelpan 14,5mm met plastic zitting	X	X	X
299-414	Kogelpan 12,5/16,5mm met plastic zitting	X	X	X
299-418	Sluitpen 14mm + chain	X	X	X
299-419	Sluitpen 12/16mm + chain	X	X	X
299-624	Bindhaak met nylon sluitmoer	X	X	X
299-711	Remstangspanner M10	X	X	X
301-680	Deksel hydraulische lekbak	X	X	X

HENRA
QUALITY TRAILERS

Optionele onderdelen

Voor meer informatie contacteer uw Henra dealer.

Onderdeelnummer Henra	Onderdeel omschrijving
299-110	Draaibare steunpoot
004-509	Hydraulische handpomp
004-516	Nood handpomp (combinatie met elektrische pomp)
003-820	Handbediening
003-821	Afstandsbediening
213-409	Batterij oplader
005-305	Handlier PL/KP 185
005-307	Handlier PL/KP 202
013-120	Set achterlicht beschermers
005-241	Set stalen oprijplaten 2400x300
005-240	Set aluminium oprijplaten 2400x300

Veiligheidsrichtlijnen

Voor het rijden

- De bestuurder van het trekkende voertuig moet een geldig rijbewijs hebben om het trekkende voertuig en de aanhangwagen te besturen.
- Controleer of het verlichtingssysteem van de aanhangwagen correct functioneert.
- Zorg ervoor dat elke lading goed is bevestigd.
- Controleer of de bandenspanning van de aanhangwagen correct is, volgens de tabel in deze handleiding.
- Neem de van toepassing zijnde regels en voorschriften in acht met betrekking tot de maximaal toelaatbare massa (MTM) van de aanhangwagen (MTM = leeggewicht + lading). **Zie typeplaatje.**

Koppelen en ontkoppelen

Er zijn een aantal stappen waaraan u zich moet houden wanneer u een aanhangwagen aan een trekkend voertuig bevestigt. Als u deze stap niet uitvoert, kan de trailer losraken en een ongeval veroorzaken. Deze stappen worden hieronder vermeld en moeten in chronologische volgorde worden gevolgd.

Ontkoppelen

- Controleer en monteer de breekkabel - als deze gerafeld, geknikt is of ontbreekt, vervang deze voordat u de trailer gebruikt.
- Controleer of de trekhaak schoon is en de koppelingskop voldoende is ingevet.
- Zorg dat de trailer op een vlakke ondergrond staat en dat de handrem is aangetrokken.
- Zorg ervoor dat de neuswiel-vergrendelingshendel stevig vastzit. Door het neuswiel te draaien, verhoogt u de koppeling tot een hoogte die groter is dan die van de trekhaakkogel.
- Rijd het trekkende voertuig achteruit zodat het in lijn is met de aanhangwagen en de koppelingskop zich direct boven de trekhaak bevindt.
- Bevestig de breekkabel aan het trekkende voertuig. Het wordt aanbevolen om de kabel niet op de trekhaak te monteren, maar op een geschikte beugel op de trekhaak, tenzij een dergelijke beugel niet aanwezig is.

Koppelen

- Druk op de ontgrendelingsknop en til de hendel op. Laat de koppeling op de trekhaak zakken met behulp van het neuswiel, laat de hendel los.
- De koppeling van de trekhaakkogel wordt gecontroleerd door te proberen de koppeling van de trekhaak met het neuswiel op te tillen. Als de achterkant van het trekkende voertuig begint te liften, is de trekhaak correct bevestigd.
- Trek het neuswiel in en zorg ervoor dat het wiel volledig omhoog is, en goed vrij is van de remstangen.
- Steek de stekker in het stopcontact en controleer of alle lichten correct werken.
- Ontgrendel de handrem van de aanhangwagen.

Rijden met de aanhangwagen

Bij het rijden met de aanhanger moeten de volgende stappen worden genomen om ervoor te zorgen dat uw voertuig/ aanhangwagencombinatie zo veilig mogelijk op de weg is.

- Controleer vóór uw reis of de trekhaak volledig is vergrendeld, de breekkabel is aangesloten en de verlichting volledig werkt.
- Zorg ervoor dat het kantelplatform stevig met het chassis is verbonden door middel van de vergrendelingspennen.
- Controleer voordat u op reis gaat of het neuswiel volledig is ingedraaid en vergrendeld.
- Zorg ervoor dat de lading in de aanhangwagen het brutogewicht van de aanhangwagen niet overschrijdt en stevig in het midden van de aanhangwagen is bevestigd. De belasting moet zo laag mogelijk boven de as(sen) worden geplaatst om de wegligging te optimaliseren en het best mogelijke remeffect te bereiken.
- Neem de van toepassing zijnde regels en voorschriften in acht met betrekking tot de maximaal toelaatbare massa (MTM) van de aanhangwagen (MTM = leeggewicht + lading).
- Zorg ervoor dat het maximaal toegestane kogeldruk **niet** wordt overschreden en dat de minimale kogeldruk wordt gerespecteerd.
- Controleer de bandenspanning, load index en leeftijd.
- Overschrijd **nooit** de lokaal geldende snelheden. De nationale voorschriften van elk land moeten worden gerespecteerd.
- Overschrijd **nooit** het maximale gewicht op de koppeling en zorg ervoor dat de dissel zo vlak mogelijk is om slingeren te voorkomen.
- Passagiers mogen **niet** in of op de trailer tijdens het rijden.
- Pas uw rijstijl en snelheid altijd aan, afhankelijk van de weg waarop u rijdt.

Laden en lossen

Bij het laden en lossen van een aanhangwagen is het advies om de aanhangwagen te hebben gekoppeld met een trekkend voertuig, met ingeschakelde handrem. De belading dient zoveel mogelijk in het midden van de aanhangwagen en boven de assen te plaatsen. Dit zorgt voor een gelijkmatige verdeling van de lading waardoor de balans van de aanhangwagen op de weg wordt geoptimaliseerd. De gebruikte ladingzekeringstoestellen moeten voldoen aan de EN 12915-norm.

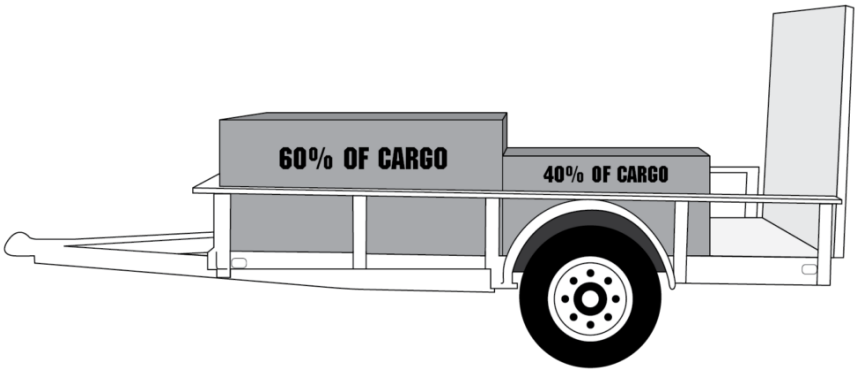

Voor het kiepen

Bij het kiepen dienen de volgende algemene zaken in acht worden genomen voordat er begonnen kan worden met het kiepen: **Lees kiep instructies voor het kiepen!**

- De persoon welke de kipper bedient heeft de instructies voor het bedienen van de kiepinrichting gelezen en begrepen.
- Niemand mag zich op of in de directe nabijheid van de aanhangwagen bevinden tijdens het kiepen, m.u.v. van de ter zake kundige persoon die de kipper bedient.
- De aanhangwagen dient stil te staan, op de rem te staan en op de juiste manier gekoppeld te zijn aan het trekkende voertuig. Het gebruik van afzetsteunen en wielkeggen is aan te bevelen wanneer de stabiliteit zonder deze onderdelen niet gegarandeerd kan worden.
- De ondergrond waarop de aanhangwagen zich bevindt, dient voldoende stabiel te zijn om de kiepbeweging veilig te kunnen uitvoeren. Als dit niet het geval is dient men maatregelen te nemen om een stabiele ondergrond te bewerkstelligen.
- De vergrendelingspennen van zowel het laadplatform als van de laadborden dienen, naar gelang de kiepfunctie, correct te zijn aangebracht c.q. verwijderd.
- De kipper moet onbelemmerd en veilig de kiepbeweging kunnen maken. Let op voor beklemming laadbak en frame of zij- voor- en achterkleppen tijdens het kiepen.
- Slangen, bevestigingspunten, olie en eventuele accu dienen te zijn gecontroleerd op deugdelijkheid, volledigheid en inzetbaarheid alvorens de kiepfunctie wordt geactiveerd.
- Zorg voor een adequate verlichting op de werkplek tijdens de werkzaamheden.
- Tijdens het kiepen is de verlichting van de aanhangwagen niet (goed) zichtbaar. Neem hiervoor maatregelen. bijv. door het plaatsen van een gevarendriehoek of waarschuwingslampen achter het voertuig als het kiepen op de openbare weg plaatsvindt.
- Als uw kipper een afstandsbediening bezit voor het kiepen, wees **altijd** bewust op het omringde werkveld

Kiep instructies

De Henra driezijdige kipper kan achterwaarts, links en rechts kiepen. Door de vergrendelingspennen te verplaatsen in de kogelpannen kunt u de drié kiep functies in gebruik nemen. Kiep het platform **nooit** naar voren, onderliggende componenten **zullen** beschadigd raken.

Zorg ervoor dat ten alle tijden de twéé vergrendelingspennen vergrendeld zijn voor het kiepen en rijden met de aanhangwagen! *Op de vergrendelingspen zit een nokje, zorg ervoor dat de nok altijd voorbij het gat zit en de ketting bevestigd.*

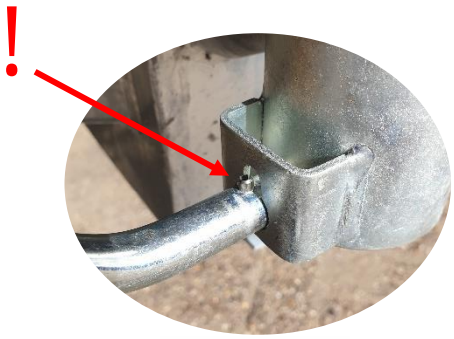

Achterwaarts kiepen

Vergrendel de vergrendelingspennen in de beide achterste kogelpannen. Let op! De vergrendelingspennen hebben een verschillende diameter. Bevestig de ketting voor het kiepen. Met de vergrendelingspennen in de juiste kogelpannen zal het platform achterwaarts kiepen.

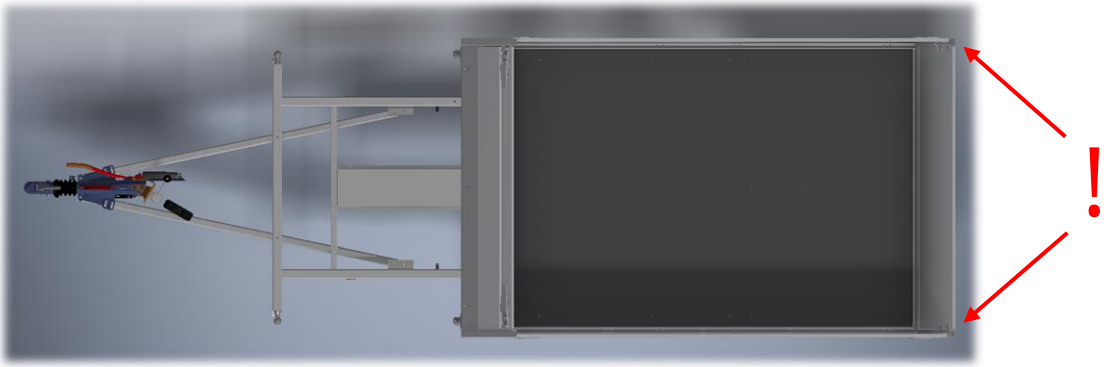

Rechts kiepen

Vergrendel de vergrendelingspennen in de rechter kogelpannen en bevestig de ketting. Met de vergrendelingspennen in de juiste kogelpannen zal het platform naar rechts kiepen.

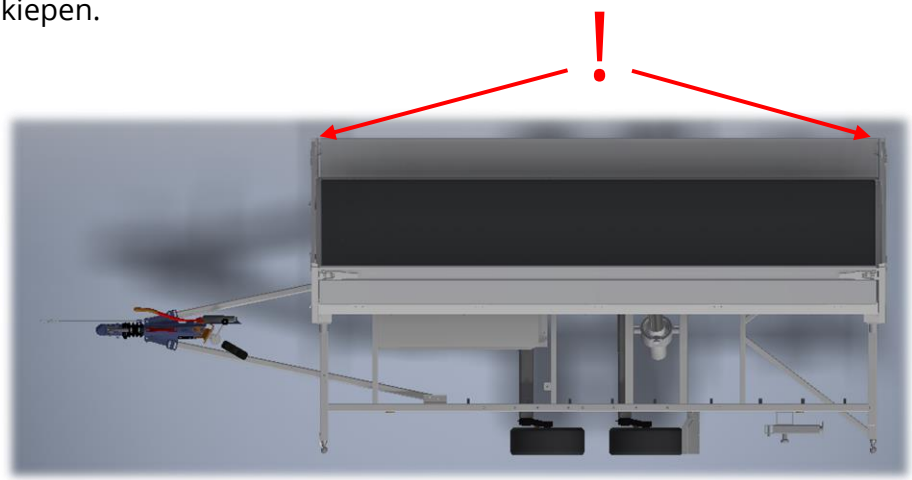

Links kiepen

Vergrendel de vergrendelingspennen in de rechter kogelpannen en bevestig de ketting. Met de vergrendelingspennen in de juiste kogelpannen zal het platform naar rechts kiepen.

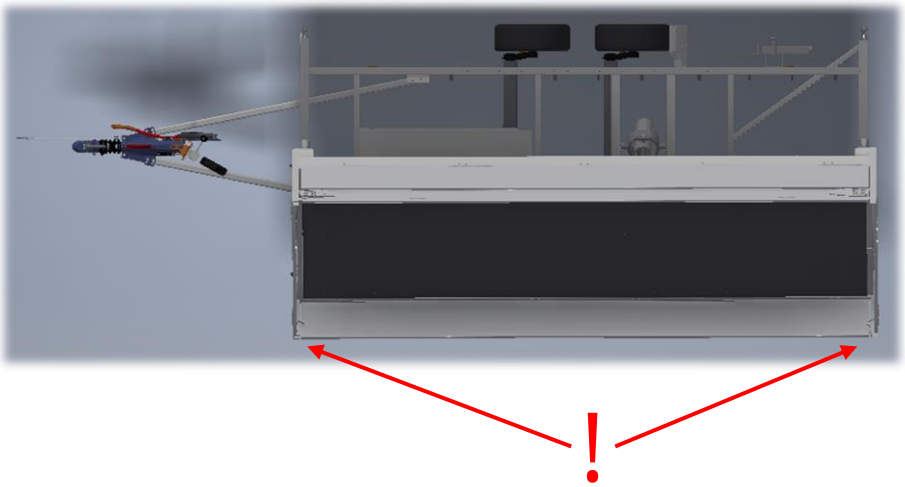

<u>Vergrendel altijd de twéé vergrendelingspennen voor het wegrijden!</u>

Veiligheid & milieu

Een aantal (veiligheids-) regels moet in acht worden genomen:

- Controleer of de beweegbare laadplatforms correct zijn vastgezet of vrijgegeven. Zowel voor als na het gebruik van de kantelfunctie.
- Controleer of de kogelkoppeling correct is bevestigd aan het trekkende voertuig.
- Controleer de bandenspanning, load index en leeftijd.
- Zorg ervoor dat de maximaal toegestane kogelgewicht niet wordt overschreden en dat het minimale kogelgewicht wordt gerespecteerd.
- Controleer voordat u op reis gaat of het neuswiel volledig is ingedraaid en vergrendeld.
- Als de kiepfunctie van de trailer niet wordt gebruikt, moet de stroomtoevoer worden onderbroken om onbedoelde (her) activering te voorkomen.

Onderhoud

Wij raden u aan uw aanhangwagen met hydraulische kiepinrichting te laten onderhouden door een Henra erkend bedrijf. U kunt altijd bij uw Henra dealer terecht. U bent zelf verantwoordelijk voor het onderhoud. Wij raden u aan om minimaal het volgende onderhoudsschema te hanteren binnen het tijdsschema zoals opgegeven door de fabrikant:

Frequentie	Onderdeel	Controle op	Actie
Controle voor elke ingebruikname	Batterij	Vloeistof	Indien nodig bijvullen
	Hydraulische pomp	Olie of lekkage	Olie bijvullen, lekkage (laten) repareren
	Hydraulische componenten	Beschadiging	Indien beschadiging direct (laten) repareren
Elke 6 maanden	Kogelpan	Plastic zitting	Indien nodig kogelpan (laten) repareren
	Scharnierkogel	Smeren	Kogel smeren
	Vergrendelingspennen	Beschadigingen	Indien nodig vergrendelingspennen vervangen
Elk jaar	Volledige aanhangwagen	Kiep onderdelen Remmen Banden Verlichting	Onderhoud bij een Henra dealer

Neem de algemene onderhoud instructies geleverd met de trailer in acht.

Let op: Wanneer er onderhoud plaatsvindt aan de kiepinrichting moet u het altijd ondersteunen om beknellingsgevaar te voorkomen! *Alle kippers hebben standaard een ondersteuning linksvoor in het chassis***.**

Defecten vast stellen

Bij handelingen die te maken hebben met het oplossen van de onderstaande en overige problemen, dient de gebruiker alle in de handleiding beschreven veiligheidsinstructies in acht te nemen. Het proces van probleemoplossing kan weergegeven worden in de vorm van onderstaand voorbeeld:

Defect	Mogelijke oorzaak	Mogelijke oplossing
Kiepfunctie	Batterij lage voltage	Batterij opladen of vervangen
	Hydraulische pomp werkt niet	Controleer bedrading
	Hydraulische lekkage	Vervang defecte onderdeel
	Te weinig olie	Controleer op lekkage en vul olie bij
Daalsnelheid platform	Vuil in het aflaat ventiel	Laat ventiel reinigen bij uw Henra dealer
Verlichting	Defecte lamp	Vervang lamp
	Defecte DC connector	Vervang DC connector
	Breuk in de bedrading	Repareer breuk of vervang kabel
	Defecte 13-pins Jeager	Vervang 13-pins Jeager
	Geen signaal van de auto	Laat signaal controleren bij uw autogarage
Rem system	Remkabel gebroken of niet beweegbaar	Vervang remkabel
	Remtrommel onderdelen versleten	Vervang onderdelen remtrommel
	Defecte oplooprem	Vervang oplooprem

Einde levenscyclus

De kipper heeft een aantal milieubelastende materialen. (O.a. hydraulische olie, smeervet accuzuren). De gebruiker moet geïnstrueerd worden om deze overeenkomstig de plaatselijk geldende milieuvoorschriften te (laten) verwijderen en afvoeren ingeval van vervanging of sloop.

De complete aanhangwagen moet bij een sloperij moet worden gebracht voor het correct verschrootten. Voor de specifieke onderdelen gelden de volgende afvoervoorschriften:

- *Olie en smeervetten kunnen afgevoerd worden bij een geregistreerd inzamelpunt, volgens, in overeenstemming met EU-Richtlijn 2008/98/EG*
- *De afvoer van accu's kan plaatsvinden d.m.v. teruggave aan de fabrikant/ leverancier, volgens, in overeenstemming met EU-Richtlijn 2006/66/EG*
- *Af te danken elektrische/ elektronische componenten kunnen bij een lokaal afvalverwerkingsbedrijf afgevoerd worden, volgens, in overeenstemming met EU-Richtlijn 2012/19/EU*

HENRA
EXPERTS IN TRANSPORT VEHICLES

EG VERKLARING VAN OVEREENSTEMMING

Hierbij verklaren wij dat de aanhangwagens van de onderstaande types, geproduceerd door Henra Aanhangwagens B.V. en uitgerust met een specifieke hydraulische kipinrichting ten behoeve van het kippen/kantelen van de last zoals deze zich op de aanhangwagen bevindt, in overeenstemming is met de geldende Europese richtlijnen.

De betreffende aanhangwagens omschreven als type:

K1, K3, KP3Z, KP20, KP27 en KP35

Geproduceerd door:

HENRA Aanhangwagens B.V.
Oploseweg 10
5825 HN Overloon
Nederland

waarop deze verklaring betrekking heeft, voldoen aan de toepasbare bepalingen van de Machinerichtlijn 2006/42/EG, en in voorkomende gevallen 2014/30/EU (EMC)

Toegepaste normen:

NEN-EN-ISO 12100:2010	Veiligheid van machines - Basisbegrippen voor ontwerp - Risicobeoordeling en risicoreductie
NEN-EN-ISO 4413:2010	Hydrauliek – Algemene regels en veiligheidseisen voor systemen en hun componenten
NEN-EN-ISO 60204-1:2018	Veiligheid van machines – Elektrische uitrusting van machines – Deel 1: Algemene eisen
NEN-ISO 1853:2017	Landbouwmachines Kipwagens - Veiligheid

Overloon, 28-10-2019

Naam: R.J. Poldervaart

Functie: Algemeen Directeur

Handtekening:

CE