B35X-7

Hubgerüst	Max. Hubhöhe	Bauhöhe eingefahren	Bauhöhe ausgefahren	Freihub	Tragfähigkeit					
					B30X-7					
					Neigung				Tragfähigkeit	
					Einfachbereift		Einfachbereift SE		Einfachbereift	Einfachbereift SE
			Mit Lasten-schutzgitter	Mit Lasten-schutzgitter	vor	zurück	vor	zurück	LSP 500mm	LSP 500mm
	mm	mm	mm	mm	Grad	Grad	Grad	Grad	kg	kg
STD	2.720	2.020	3.970	152	6	9	6	9	3.500	3.500
	3.000	2.160	4.250	152	6	9	6	9	3.500	3.500
	3.495	2.410	4.750	152	6	9	6	9	3.500	3.500
	3.655	2.560	4.905	152	6	9	6	9	3.500	3.500
	3.805	2.635	5.055	152	6	9	6	9	3.500	3.500
	4.805	3.135	6.055	152	6	5	6	9	3.125	3.425
FF	2.720	2.020	3.970	820	6	5	6	9	3.500	3.500
	3.000	2.160	4.250	960	6	5	6	9	3.500	3.500
	3.495	2.410	4.745	1.210	6	5	6	9	3.500	3.500
FFT	3.555	1.885	4.805	685	6	9	6	9	3.400	3.400
	3.960	2.020	5.210	820	6	9	6	9	3.400	3.400
	4.380	2.160	5.630	960	6	9	6	9	3.300	3.400
	4.820	2.330	6.070	1.130	6	5	6	9	3.175	3.400
	5.205	2.510	6.455	1.310	6	5	6	9	2.575	3.300
	5.655	2.660	6.905	1.460	6	5	6	5	2.000	3.200

Bemerkungen: Alle angegebenen Werte sind gerundet. Produkte und Spezifikationen können kurzfristig und ohne Benachrichtigung geändert werden. Die angegebenen Werte basieren auf Messungen unter normalen Einsatzverhältnissen und weichen u.U. ab.

Lenzing GmbH
Schöttmannshof 6-8
46539 Dinslaken
Tel.: +49 2064 - 60 198 -0
Fax.: +49 2064 - 60 198 -23
Email.: verkauf@lenzing-stapler.de

www.Lenzing-stapler.de

B25X7-190107DEv2 (Januar 2019)

Autorisierter Händler

www.doosan-gabelstapler.de

B25X-7/B25XL-7 / B30X-7 / B35X-7

7ER-SERIE GABELSTAPLER

Elektro 2,2 bis 3,5 t

TECHNISCHE DATEN

KENNZEICHEN	1.1	Hersteller			Doosan	Doosan	Doosan	Doosan	Doosan
	1.2	Modell			B22X-7	B25X-7	B25XL-7	B30X-7	B35X-7
	1.3	Antrieb			Elektro AC	Elektro AC	Elektro AC	Elektro AC	Elektro AC
	1.4	Bedienung			Sitz	Sitz	Sitz	Sitz	Sitz
	1.5	Tragkraft	Q	kg	2.200	2.500	2.500	3.000	3.500
	1.6	Lastschwerpunkt	c	mm	500	500	500	500	500
	1.8	Vorbaumaß	x	mm	448	448	448	454	454
	1.9	Radstand	y	mm	1.589	1.589	1.734	1.734	1.750
GEWICHT	2.1	Gesamtgewicht inkl. Gewicht der leichtesten Batterie		kg	4.419	4.623	4.728	5.068	5.486
	2.3	Achslast, unbeladen, vorne/hinten		kg	2.294/2.125	2.284/2.339	2.391/2.337	2.547/2.521	2.532/2.954
RÄDER	3.1	Bereifung: L=Luft, SE = Superelastik			L, SE	L, SE	L, SE	L, SE	L, SE
	3.2	Reifengröße, vorne			23x10-12	23x10-12	23x10-12	23x10-12	23x10-12
	3.3	Reifengröße, hinten			18x7-8	18x7-8	18x7-8	18x7-8	18x7-8
	3.5	Räder (x = Antrieb), vorne/hinten			2x/2	2x/2	2x/2	2x/2	2x/2
	3.6	Spurweite, vorne	b11	mm	998	998	998	998	998
	3.7	Spurweite, hinten	b12	mm	998	998	998	998	998
ABMESSUNGEN	4.1	Neigung Hubgerüst, vor/zurück	α/β	°	6/9	6/9	6/9	6/9	6/9
	4.2	Höhe Hubgerüst eingefahren	h1	mm	2.160	2.160	2.160	2.160	2.160
	4.3	Freihub	h2	mm	147	147	147	152	152
	4.4	Max. Hubhöhe	h3	mm	3.230	3.230	3.230	3.230	3.000
	4.5	Höhe Hubgerüst ausgefahren	h4	mm	3.990	3.990	3.990	3.990	3.760
	4.7	Höhe über Fahrerschutzdach (Kabine)	h6	mm	2.185	2.185	2.210	2.210	2.210
	4.8	Sitzhöhe	h7	mm	1.070	1.070	1.070	1.070	1.070
	4.19	Gesamtlänge	l1	mm	3.379	3.379	3.524	3.530	3.614
	4.20	Länge einschl. Gabelrücken	l2	mm	2.329	2.329	2.474	2.480	2.564
	4.21	Gesamtbreite	b1/b2	mm	1.245	1.245	1.245	1.245	1.245
	4.22	Gabeln: Dicke x Breite x Länge	s/e/l	mm	40x100x1.050	40x100x1.050	40x100x1.050	45x125x1.050	45x125x1.050
	4.23	Gabelträger ISO 2328, Typ A,B			II	II	II	III	III
	4.24	Gabelträgerbreite	b3	mm	1.103	1.103	1.103	1.103	1.103
	4.31	Bodenfreiheit, beladen, tiefste Stelle	m1	mm	130	130	130	130	130
	4.32	Bodenfreiheit, beladen, Mitte Radstand	m2	mm	140	140	140	140	140
	4.34.1	Arbeitsgangbreite bei Paletten 1.000 x 1.200 quer	Ast	mm	3.620	3.620	3.766	3.772	3.810
	4.34.2	Arbeitsgangbreite bei Paletten 800 x 1.200 längs	Ast	mm	3.799	3.799	3.944	3.950	4.010
	4.35	Wenderadius	Wa	mm	1.950	1.950	2.095	2.095	2.155
	4.36	Kleinster Drehpunktabstand	b13	mm	348	348	340	340	340
LEISTUNGSDATEN	5.1	Geschwindigkeit: Fahren, beladen/unbeladen		km/h	16/18	16/18	16/18	16/18	16/18
	5.2	Geschwindigkeit: Heben, beladen / unbeladen		m/s	0,50/0,60	0,48/0,60	0,48/0,60	0,42/0,60	0,38/0,60
	5.3	Geschwindigkeit: Senken, beladen / unbeladen		m/s	0,49/0,46	0,49/0,46	0,49/0,46	0,49/0,46	0,50/0,46
	5.5	Zugkraft, beladen/unbeladen (1,6 km/h)		N	17.338/16.426	17.338/16.426	17.338/16.426	17.338/16.426	17.338/16.426
	5.7	Steigfähigkeit, beladen/unbeladen (1,6 km/h)		%	27/40	25/38	25/38	22/34	20/31
	5.10	Betriebsbremse			Hydraulisch	Hydraulisch	Hydraulisch	Hydraulisch	Hydraulisch
ANTRIEB	6.1	Fahrmotor, Leistung bei S2 60 min		kW	10.0 x 2	10.0 x 2	10.0 x 2	10.0 x 2	10.0 x 2
	6.2	Hubmotor, Leistung bei S3 15%		kW	21	21	21	21	21
	6.3	Batteriefach		mm	1.040 x 720 x 805		1.040 x 865 x 805		
	6.4	Batteriespannung, Nennkapazität		V/Ah	80/500	80/500	80/600	80/600	80/600
	6.5	Batteriegewicht		kg	1.560	1.560	1.870	1.870	1.870
SONSTIGES	8.1	Art der Fahrsteuerung			MOSFET Inverter				
	8.2	Arbeitsdruck für Anbaugeräte		bar	155	155	155	155	155

Bemerkungen: Alle angegebenen Werte sind gerundet. Produkte und Spezifikationen können kurzfristig und ohne Benachrichtigung geändert werden. Die angegebenen Werte basieren auf Messungen unter normalen Einsatzverhältnissen und weichen u.U. ab.

ABMESSUNGEN

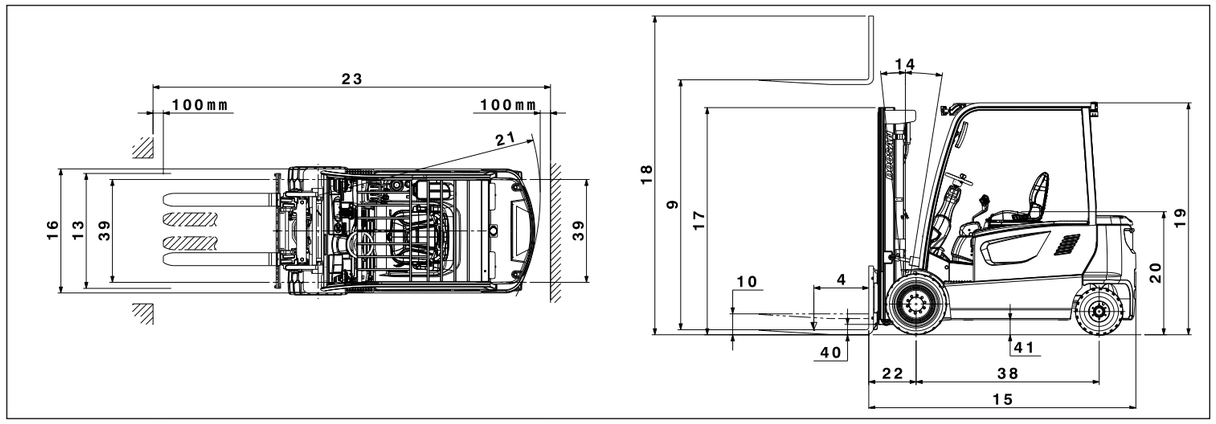

HUBGERÜSTTABELLE und TRAGFÄHIGKEIT

B22X-7, B25X-7, B25XL-7

Hubgerüst	Max. Hubhöhe	Bauhöhe eingefahren	Bauhöhe ausgefahren	Freihub	Tragfähigkeit							
					B22X-5, B25X-7, B25XL-7				B22X-7		B25X-5, B25XL-7	
			Mit Lastenschutzgitter	Mit Lastenschutzgitter	Neigung				Tragfähigkeit		Tragfähigkeit	
					Einfachbereift		Einfachbereift SE		Einfachbereift	Einfachbereift SE	Einfachbereift	Einfachbereift SE
					vor	zurück	vor	zurück	LSP 500mm	LSP 500mm	LSP 500mm	LSP 500mm
	mm	mm	mm	mm	Grad	Grad	Grad	Grad	kg	kg	kg	kg
STD	2.950	2.020	4.200	147	6	9	6	9	2.200	2.200	2.500	2.500
	3.230	2.160	4.480	147	6	9	6	9	2.200	2.200	2.500	2.500
	3.500	2.410	4.755	147	6	9	6	9	2.200	2.200	2.500	2.500
	3.800	2.560	5.055	147	6	9	6	9	2.200	2.200	2.500	2.500
	3.950	2.635	5.205	147	6	9	6	9	2.200	2.200	2.500	2.500
	4.350	2.835	5.605	147	6	9	6	9	2.200	2.200	2.500	2.500
	4.960	3.135	6.205	147	6	9	6	9	2.100	2.125	2.425	2.450
FF	2.950	2.020	4.200	815	6	9	6	9	2.200	2.200	2.500	2.500
	3.230	2.160	4.480	955	6	9	6	9	2.200	2.200	2.500	2.500
	3.600	2.410	4.855	1.205	6	9	6	9	2.200	2.200	2.500	2.500
FFT	3.900	1.860	5.155	655	6	9	6	9	2.200	2.200	2.500	2.500
	4.290	1.995	5.560	790	6	9	6	9	2.200	2.200	2.500	2.500
	4.730	2.135	5.980	930	6	9	6	9	2.150	2.175	2.475	2.500
	4.805	2.160	6.055	955	6	9	6	9	2.150	2.175	2.450	2.475
	5.560	2.485	6.805	1.280	6	5	6	9	2.000	2.025	2.275	2.325
	6.010	2.635	7.255	1.430	6	5	6	9	1.875	1.950	1.700	2.250

B30X-7

Hubgerüst	Max. Hubhöhe	Bauhöhe eingefahren	Bauhöhe ausgefahren	Freihub	Tragfähigkeit					
					B30X-7					
			Mit Lastenschutzgitter	Mit Lastenschutzgitter	Neigung				Tragfähigkeit	
					Einfachbereift		Einfachbereift SE		Einfachbereift	Einfachbereift SE
					vor	zurück	vor	zurück	LSP 500mm	LSP 500mm
	mm	mm	mm	mm	Grad	Grad	Grad	Grad	kg	kg
STD	2.950	2.020	4.200	152	6	9	6	9	3.000	3.000
	3.230	2.160	4.480	152	6	9	6	9	3.000	3.000
	3.500	2.410	4.755	152	6	9	6	9	3.000	3.000
	3.800	2.560	5.055	152	6	9	6	9	3.000	3.000
	3.950	2.635	5.205	152	6	9	6	9	3.000	3.000
	4.350	2.835	5.605	152	6	9	6	9	2.950	2.975
	4.960	3.135	6.205	152	6	5	6	9	2.800	2.825
FF	2.950	2.020	4.200	820	6	9	6	9	3.000	3.000
	3.230	2.160	4.480	960	6	9	6	9	3.000	3.000
	3.600	2.410	4.855	1.210	6	9	6	9	3.000	3.000
FFT	3.900	1.885	5.155	685	6	9	6	9	2.900	2.900
	4.290	2.020	5.560	820	6	9	6	9	2.900	2.900
	4.730	2.160	5.980	960	6	9	6	9	2.850	2.875
	4.805	2.185	6.055	985	6	9	6	9	2.850	2.875
	5.560	2.510	6.805	1.310	6	5	6	9	2.300	2.700
	6.010	2.660	7.255	1.460	6	5	6	5	1.775	2.600