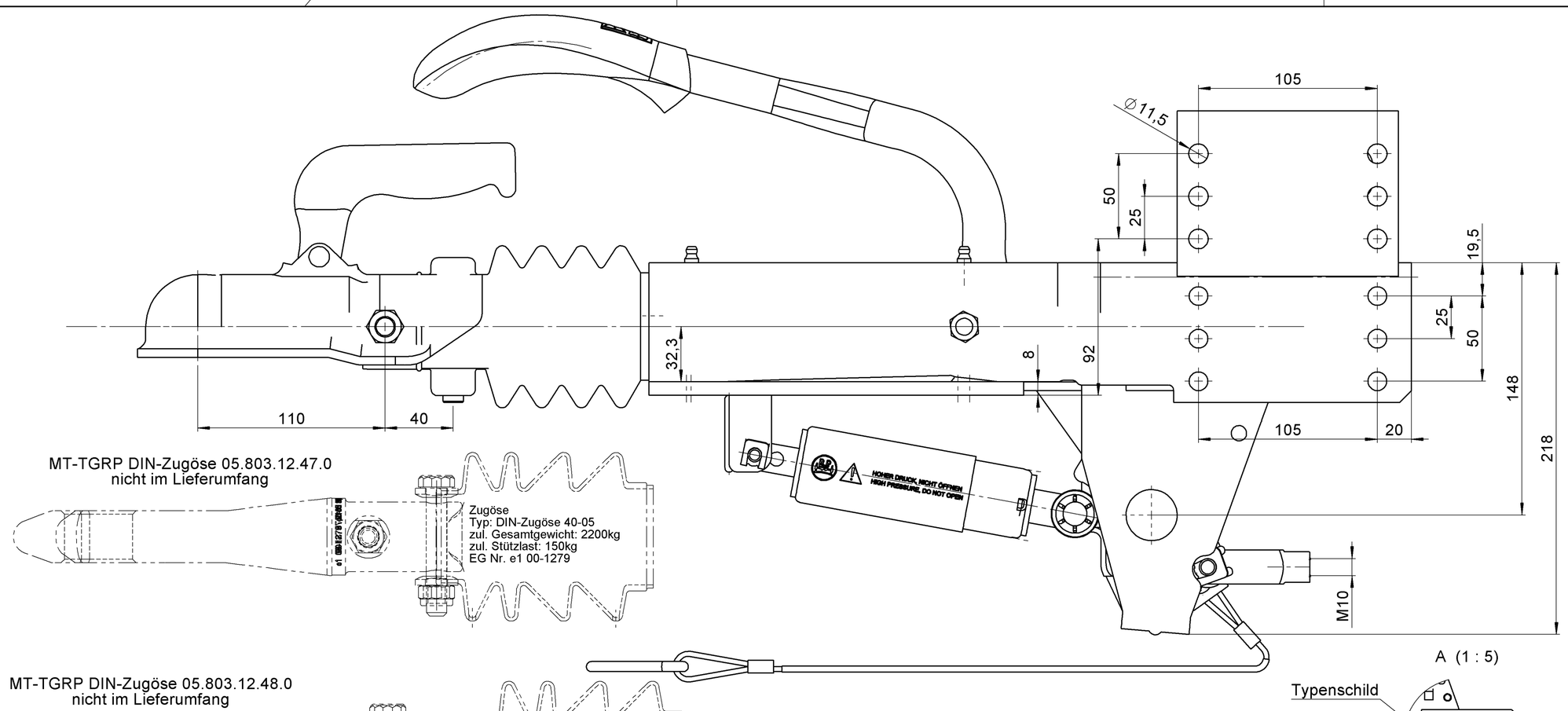

MT-TGRP DIN-Zugöse 05.803.12.47.0
nicht im Lieferumfang

554 mm bei Gestängeweg 55 mm
554 mm at 55 mm brake rod movement

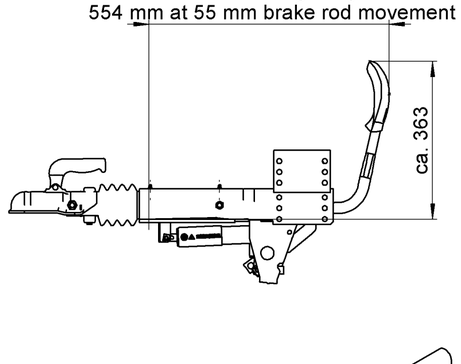

A (1 : 5)

Typenschild

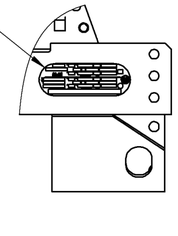

MT-TGRP DIN-Zugöse 05.803.12.48.0
nicht im Lieferumfang

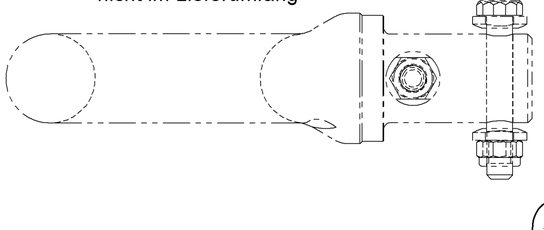

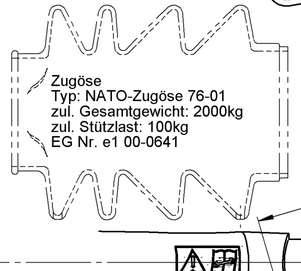

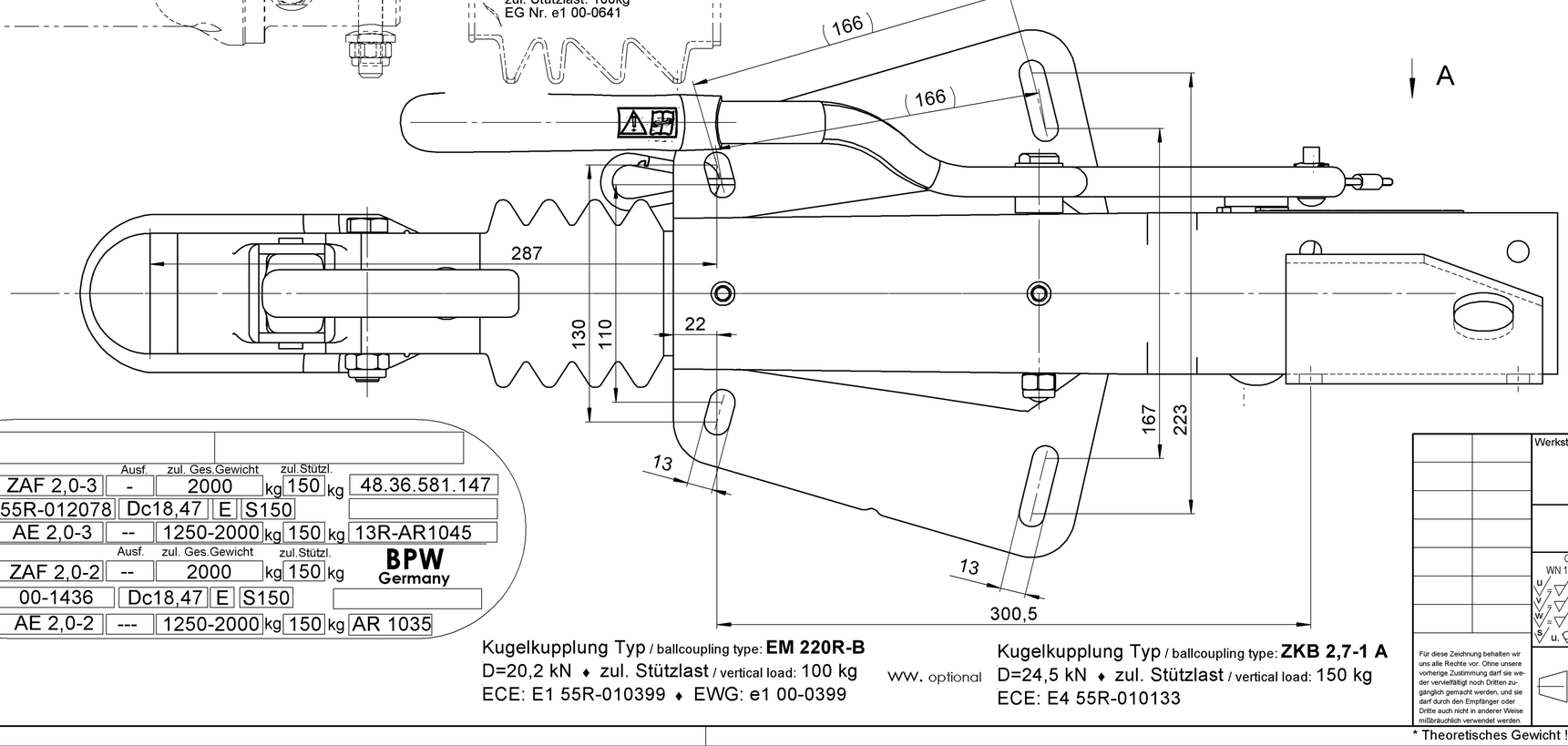

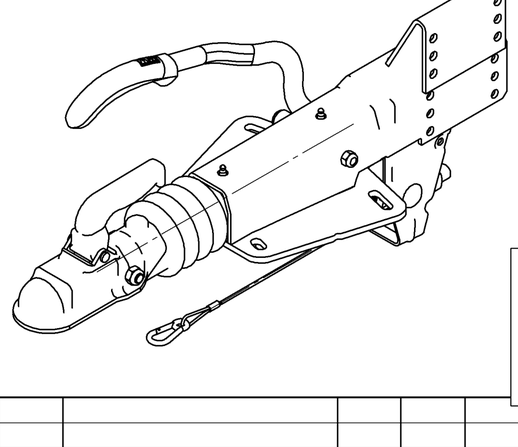

	Ausf.	zul. Ges.Gewicht	zul.Stützl.	
E1 ZAF 2,0-3	-	2000 kg	150 kg	48.36.581.147
55R-012078	Dc18,47	E	S150	
AE 2,0-3	--	1250-2000 kg	150 kg	13R-AR1045
	Ausf.	zul. Ges.Gewicht	zul.Stützl.	
e1 ZAF 2,0-2	--	2000 kg	150 kg	BPW Germany
00-1436	Dc18,47	E	S150	
AE 2,0-2	---	1250-2000 kg	150 kg	AR 1035

Kugelkupplung Typ / ballcoupling type: **EM 220R-B**
D=20,2 kN ♦ zul. Stützlast / vertical load: 100 kg
ECE: E1 55R-010399 ♦ EWG: e1 00-0399

ww. optional

Kugelkupplung Typ / ballcoupling type: **ZKB 2,7-1 A**
D=24,5 kN ♦ zul. Stützlast / vertical load: 150 kg
ECE: E4 55R-010133

Index	Änderung	Nummer	Datum	Bearb.
B	war Typschild EWG, Bezeich. geändert.	A14071	06.05.14	BPWEK01
A	Technisch überarbeitet	A11173	15.06.12	

Werkstoff

	Datum	Name	Massstab	Benennung
Bearb.	03.03.11	Schmidt.P	1:2	ZAF 2,0-3 KPL ②
			Gewicht* [kg] 17.34	EM220R-B 110-130/167-223/T=8 O/U L LÄNGS

Oberfläche nach WN 1.009 (DIN ISO 1302)
u. = R_z beliebig

Für diese Zeichnung behalten wir uns alle Rechte vor. Ohne unsere vorherige Zustimmung darf sie weder vervielfältigt noch Dritten zugänglich gemacht werden, und sie darf durch den Empfänger oder Dritte auch nicht in anderer Weise mißbräuchlich verwendet werden.

AL-KO
AL-KO Technology Paderborn GmbH
D-33104 Paderborn

Materialnr. 4014366
Index: B
Ersatz für 48.36.581.147 Ersetzt durch -

Schutzvermerk nach DIN ISO 16016 beachten!

ausgegeben von: BLOEMHOF 21.09.2018 13:03:16

Vrijgegeven

Blattversion: 04.17 A2

* Theoretisches Gewicht ! Schweißnähte, Farbe und Betriebsmittel sind nicht berücksichtigt !

Zeichnung 3D-CAD - erstellt