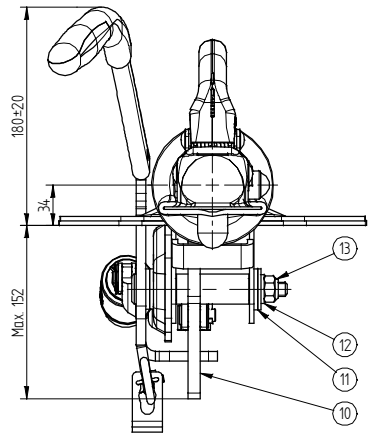

Ansicht A

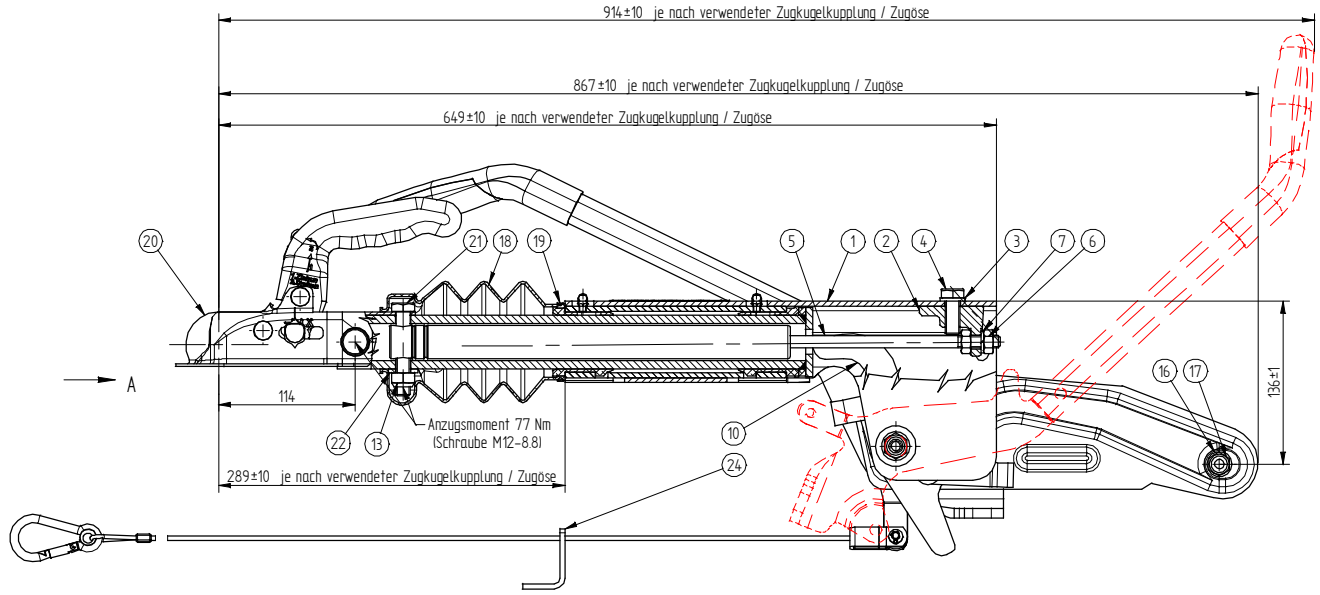

Zugöse mit Ösenform nach VG 74059 40 A
Artikel Nr. 98 7627 93
Typ 26 0095 09
EG-Gen.-Nr. e1 00*0679 S

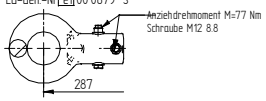

Zugkugelkupplung K27 Ausf. B HS
Artikel Nr. 98 9467 93 01
EG-Gen.-Nr. e1 00*0507 B50-X

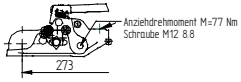

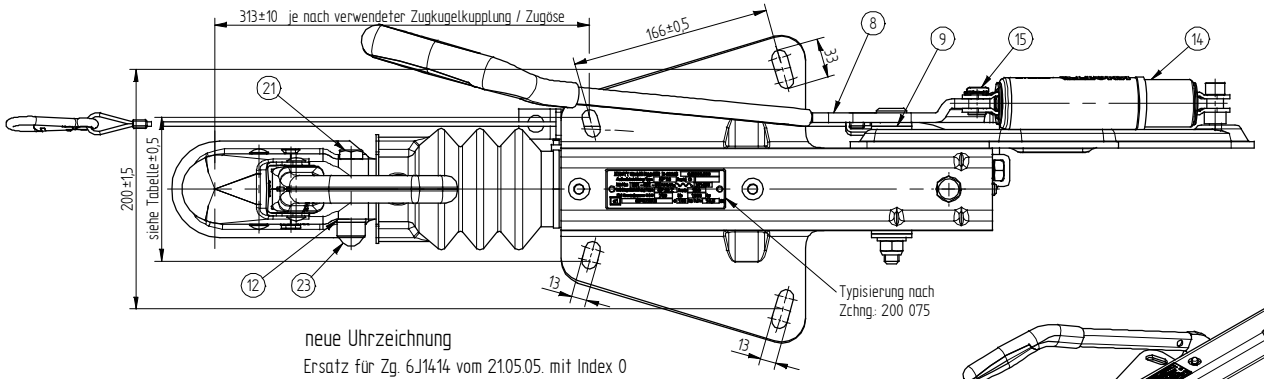

neue Uhrzeichnung
Ersatz für Zg. 6J1414 vom 21.05.05. mit Index 0

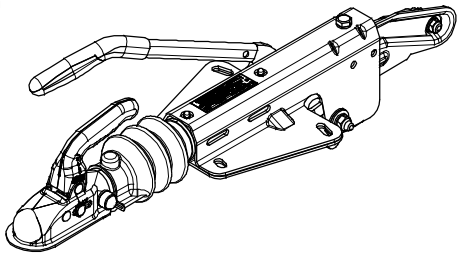

Item St	Pc. Teil	Description/Bennenung	Order Nr./Art.Nr	Material/Werkstoff	Desc./Bemerk
24	1	Halter für abreißseil	34006894	BL 4	
23	1	Sechskantschutzkappe	6J1323001	SW19 PE (schwarz u. grau)	45832 10
22	1	Sattelscheibe	6J1091001	Dia25xDia13-5 S152-3	43 0042 94
21	2	Sechskantschraube	6X0931177	M12-70 8.8	DIN 931
20	1	Zugkugelkupplung	siehe tabelle		
19	1	Kabelband	6X0179.001	300x5	71 0001 94
18	1	Faltenbalg	6J1167.001	Dia64-176 Gummi	69 0460 92
17	1	Sicherungsmutter	6X0985.006	M10 8	DIN 985
16	1	Scheibe	6X01254006	M10	DIN 125 A
15	1	SL Sicherung	6X0054.002	Dacrometisiert	10 SXN 08
14	1	Federspeicher kpl.	6X0224.002		990 028
13	3	Sicherungsmutter	6X0985.007	M12 8	DIN 985
12	2	Scheibe	6X01254007	M12	DIN 125 A
11	2	Scheibe/Alátét	6X01254015	M18	DIN 125 A
10	1	Übersetzunghebel kpl.	6J1057.001		98 7224 83
9	2	Scheibe	6J1016.001	Dia33,5xDia19-3 PA	45908.08
8	1	Handbremshebel kpl.	6J1014.001		201941001
7	1	Federring	6X0127B006	M10	DIN 127B
6	2	Sechskantmutter	6X0934.023	M10 8	DIN 934
5	1	Stossdämpfer	6X0072.002		87 0007 09
4	1	Sechskantschraube	6X0933.042	M12-30 8.8	DIN 933
3	1	Federring	6X0127B007	M12	DIN 127B
2	1	Stoßdämpferhalter	6J1009.001		21 0034 94
1	1	Gehaeuse kpl. GF	6J1902		

Item St	Pc. Teil	Description/Bennenung	Order Nr./Art.Nr	Material/Werkstoff	Desc./Bemerk
6J1414308			6J1414508		
6J1414307	Zugöse VG 74059	100	6J1414507	Zugöse VG 74059	100/120
6J1414306	Zugöse DIN 74054-40 A	100	6J1414506	Zugöse DIN 74054-40 A	100/120
6J1414305	KNOTT K27 AusfB HS	100	6J1414505	KNOTT K27 AusfB HS	100/120
6J1414304	KNOTT K20 AusfB N3	100	6J1414504	KNOTT K20 AusfB N3	100/120
6J1414303	KNOTT K20 AusfB N2	100	6J1414503	KNOTT K20 AusfB N2	100/120
6J1414302	KNOTT KK14 AusfB N3	100	6J1414502	KNOTT KK14 AusfB N3	100/120
6J1414301	KNOTT KK14 AusfB N2	100	6J1414501	KNOTT KK14 AusfB N2	100/120
6J1414108			6J1414208		
6J1414107	Zugöse VG 74059	110	6J1414207	Zugöse VG 74059	120
6J1414106	Zugöse DIN 74054-40 A	110	6J1414206	Zugöse DIN 74054-40 A	120
6J1414105	KNOTT K27 AusfB HS	110	6J1414205	KNOTT K27 AusfB HS	120
6J1414104	KNOTT K20 AusfB N3	110	6J1414204	KNOTT K20 AusfB N3	120
6J1414103	KNOTT K20 AusfB N2	110	6J1414203	KNOTT K20 AusfB N2	120
6J1414102	KNOTT KK14 AusfB N3	110	6J1414202	KNOTT KK14 AusfB N3	120
6J1414101	KNOTT KK14 AusfB N2	110	6J1414201	KNOTT KK14 AusfB N2	120
Artikelnummer	Zugöse/Zugkugelkupplung	Lochbild	Artikelnummer	Zugöse/Zugkugelkupplung	Lochbild

CAD-Software: Solid-Edge

Maßstab: 1:2

Gewicht: 14,86 kg

Gezeichnet: 2005.0123

Gesprüft: 2005.0125

R. Hamberger

A. Administrator

KNOTT AUTOFLUX KFT.

Zchng.Nr.: 6J1414

Artikel-Nr.: siehe Tabelle

KF13-C GF
KF13-C GF ohne

Blatt: A1

Alle Rechte, wie Verwertung, Weitergabe an Dritte, vorbehalten, auch für Schutzrechtserteilung nach DIN 34