Installatie handleiding

3fase railsysteem

Railspot.nl

www.railspot.nl
info@railspot.nl
+31(0)299 242010

Railspot.nl
Signaal 12
1446XA Purmerend

Voordat u begint

Met deze handleiding willen wij u op weg helpen bij het installeren van de Nordic Global 3fase rail en bijbehorende spots. Wij adviseren u om voordat u met de montage begint deze handleiding goed door te nemen.

1. Lees eerste de gehele handleiding door zodat u een goed beeld krijgt van de werking van het systeem. Een goede voorbereiding zorgt voor het beste resultaat.

2. Controleer of alle onderdelen aanwezig zijn en de aansluitingen op de rail passen in uw rail ontwerp. U kunt dit bijvoorbeeld doen door alle onderdelen samen met de rail op de vloer uit te leggen. Op deze manier kunt u eenvoudig controleren of alle onderdelen zoals voedingen, hoeken en T-stukken aanwezig zijn en aan de juiste zijde in de rail passen. Zie ook het hoofdstuk "Montage railconnector".

3. Controleer op welke spanningsgroep de voeding aangesloten zit en schakel deze in de meterkast uit voordat u begint met het aansluiten van de voeding(en). Controleer voordat u begint of de aansluiting daadwerkelijk spanningsvrij is.

4. De volgende gereedschappen zijn nodig:
- Kruiskop schroevendraaier (PZ1/PZ2)
- Torx schroevendraaier (T10)
- Geïsoleerde knip- en of striptang
- Laser en of rolmaat
- Boor en/of schroefmachine
- Pluggen/schroeven (afhankelijk van het type plafond)

5. Bij vragen, twijfel of problemen kunt u ons altijd bellen. Wij kunnen u vrijwel altijd per direct te woord staan en verder helpen. Wij zijn bereikbaar op:

Telefoon: +31(0)299 242010
E-mail: info@railspot.nl

Succes met de installatie!

Railspot.nl

Inkorten van de rail

De rail is verkrijgbaar in vaste maten van 1, 2, 3 of 4 meter. Indien nodig kan de rail met een ijzerzaag ingekort worden tot de door u gewenste maat. Na het inkorten dienen de contactpunten aan het uiteinde van de rail omgebogen te worden. Dit kan het makkelijkst met de zogenaamde "Global XTSV12 buigtool" welke in onze webshop te bestellen is.

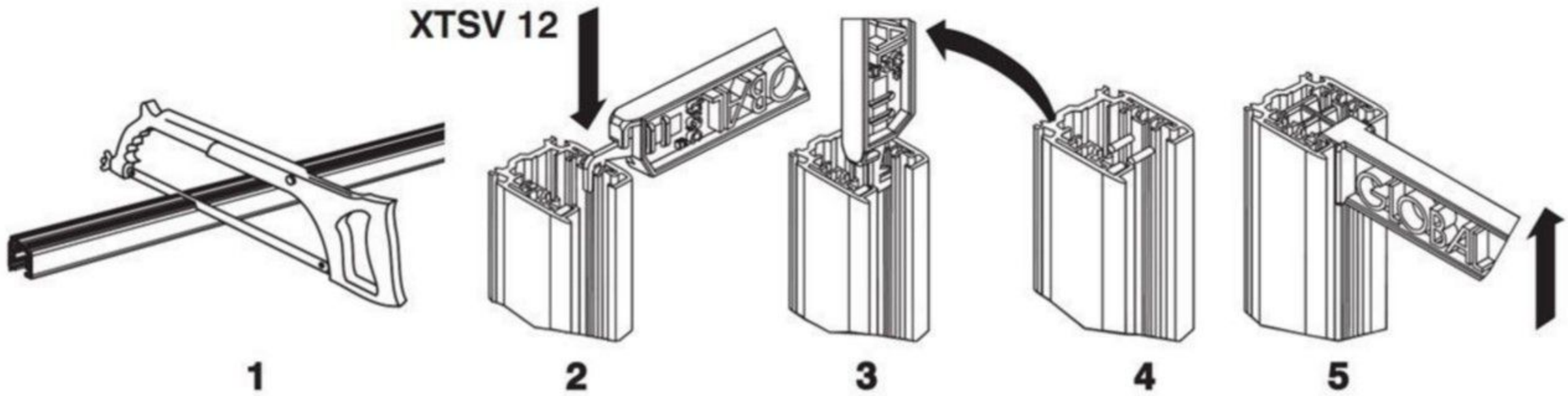

1. Zaag de rail op de door u gewenste maat.
2. Steek het puntige deel van de tool tussen de koperdraad en de plastic strip.
3. Buig de koperdraad (trek de buigtool iets naar u toe voor het beste resultaat).
4. Herhaal dit tot alle 4 adereinden omgebogen zijn.
5. Gebruik de achterkant van de buigtool om de koperdraden recht te zetten.

Montage railconnector

Alle railconnectoren kunnen maar op één manier in de rail geschoven worden. Controleer voor de montage goed op welke manier de rail gemonteerd dient te worden. Bij een verkeerde montage zullen de railconnectoren niet passen.

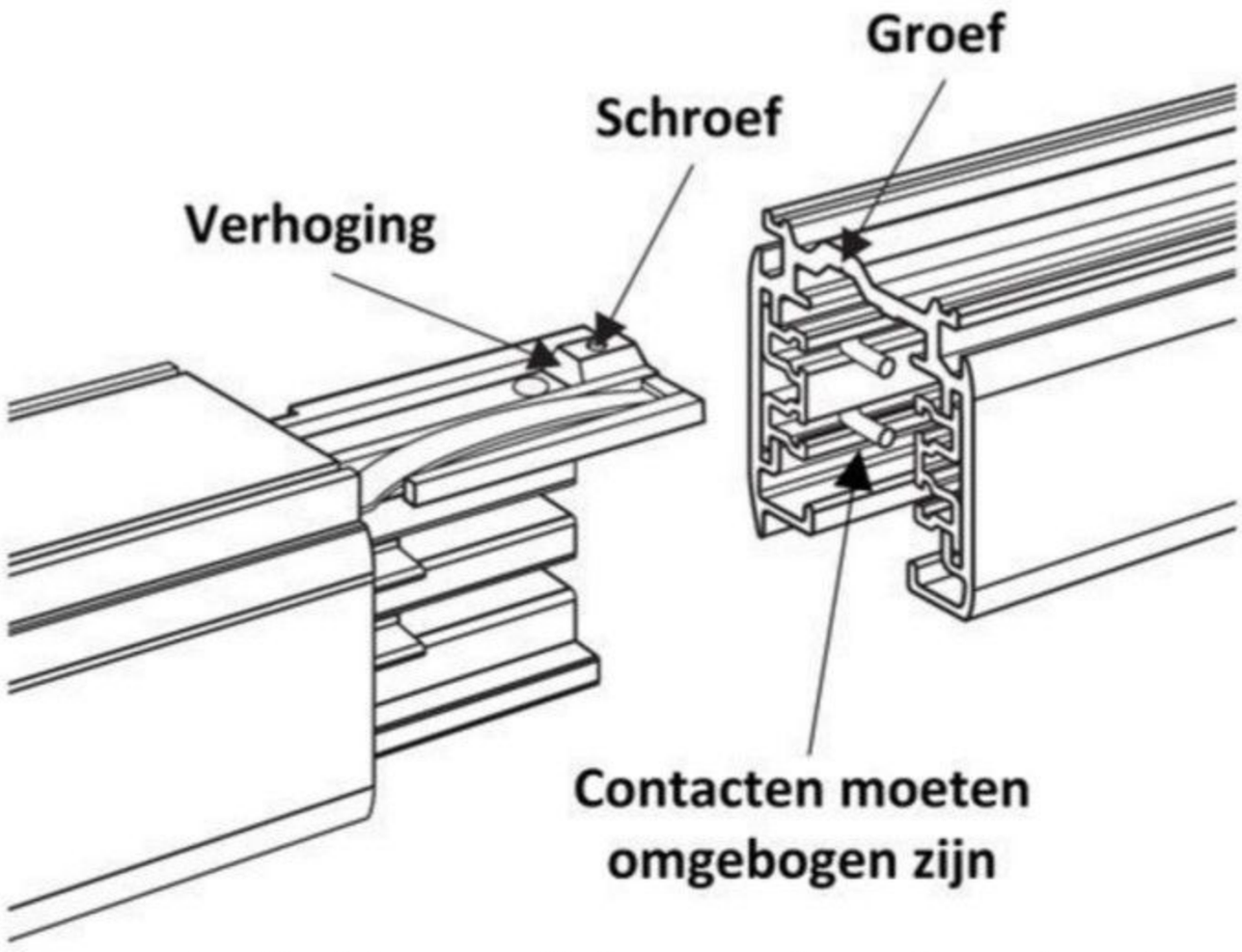

Schroef de connector vast in de binnenzijde van de rail nadat deze in de rail is bevestigd. Het is niet toegestaan om de verhoging weg te halen of om te draaien. Als de connector aan de verkeerde kant van de rail wordt gemonteerd (wat normaal gesproken niet mogelijk is) zal er kortsluiting ontstaan.

Montage van de rail

De rail kan op verschillende manieren worden gemonteerd. Voor rechtstreekse montage op het plafond is de rail standaard voorzien van schroefgaten om de 75 cm. Het is mogelijk om hier extra gaten bij te boren. Bij gebruik van railbeugels (SKB12) is het advies om deze maximaal om de 100 cm te monteren.

rechtstreeks

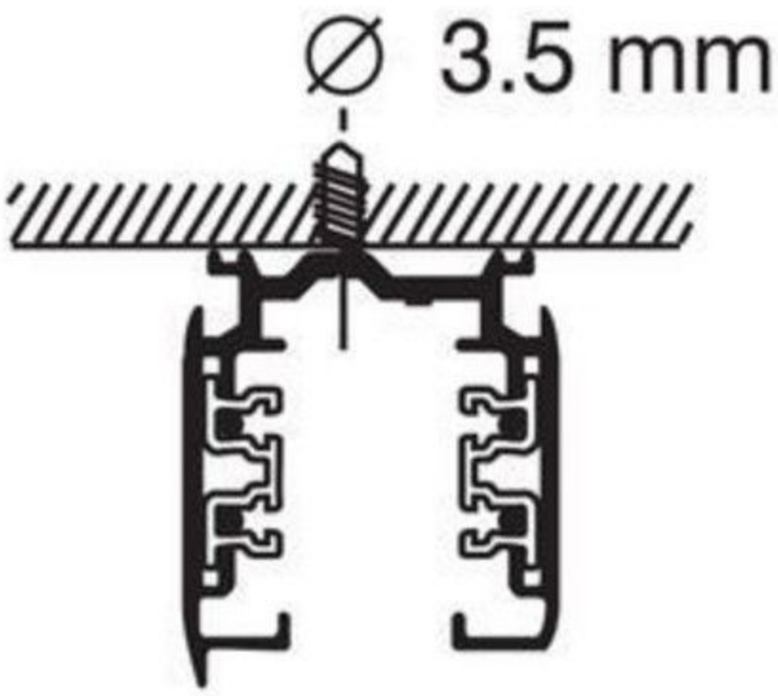

aan staaldraad

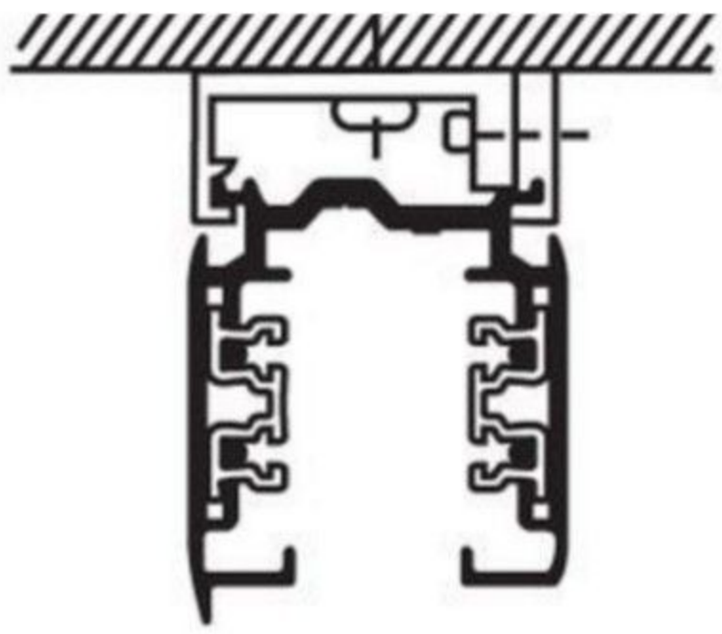

met rail beugel

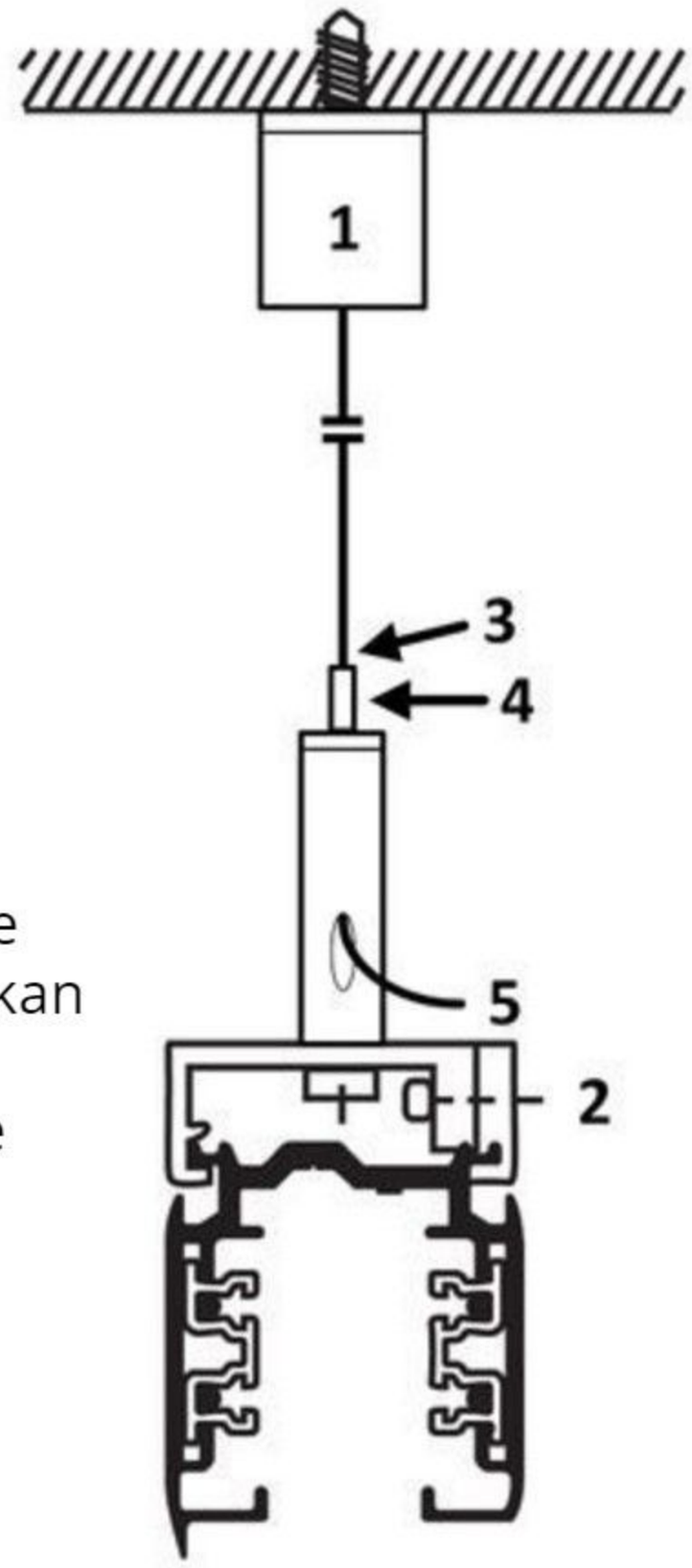

Montage railbeugel

1. Schroef de beugel vast aan het plafond. Gebruik een ovale opening zodat de beugel indien nodig nog iets verplaatst kan worden
2. Klik de rail in de beugel en schroef de beugel dicht met de schroef aan de zijkant.

Montage staaldraadset

1. Monteer de platte plafondbus (met schroefdraad) op het plafond. Voer de staaldraad tot aan de eindbol door de grote plafondbus. Draai vervolgens de grote plafondbus op de reeds gemonteerde platte plafondbus.
2. Schroef de railklem met steller vast op de rail.
3. Voer de staaldraad in de steller.
4. Druk de steller in om de staaldraad te verlengen.
5. Knip eventuele resterende lengte af.

230V voeding aansluiten

De voeding van de rail kan op verschillende soorten connectoren aangesloten worden: eindvoeding, middenvoeding, hoekstuk, T-stuk en X-stuk.

Volg hiervoor de onderstaande stappen:
1. Maak de schroef van het kapje los en verwijder het kapje.
2. Maak een gat in de voeding om de kabel in te voeren (achterkant of onderkant).
3. Sluit de draden aan volgens onderstaande tabel.
4. Naast de Nul en Fase dient er minimaal 1 schakeldraad aangesloten te zijn.

Aansluiting	Draad kleur	Omschrijving
Aarde	Geel-Groen	
N	lichtblauw	Nuldraad
L1	Zwart	Schakeldraad 1
L2	Zwart	Schakeldraad 2 (optioneel)
L3	Zwart	Schakeldraad 3 (optioneel)

Let goed op, er zijn twee soorten voedingen, namelijk XTS11 en XTS12. De aansluitingen van deze modellen zitten verschillend. Zie ook onderstaande afbeelding. Hetzelfde geldt voor de hoek-, T- en X-stukken

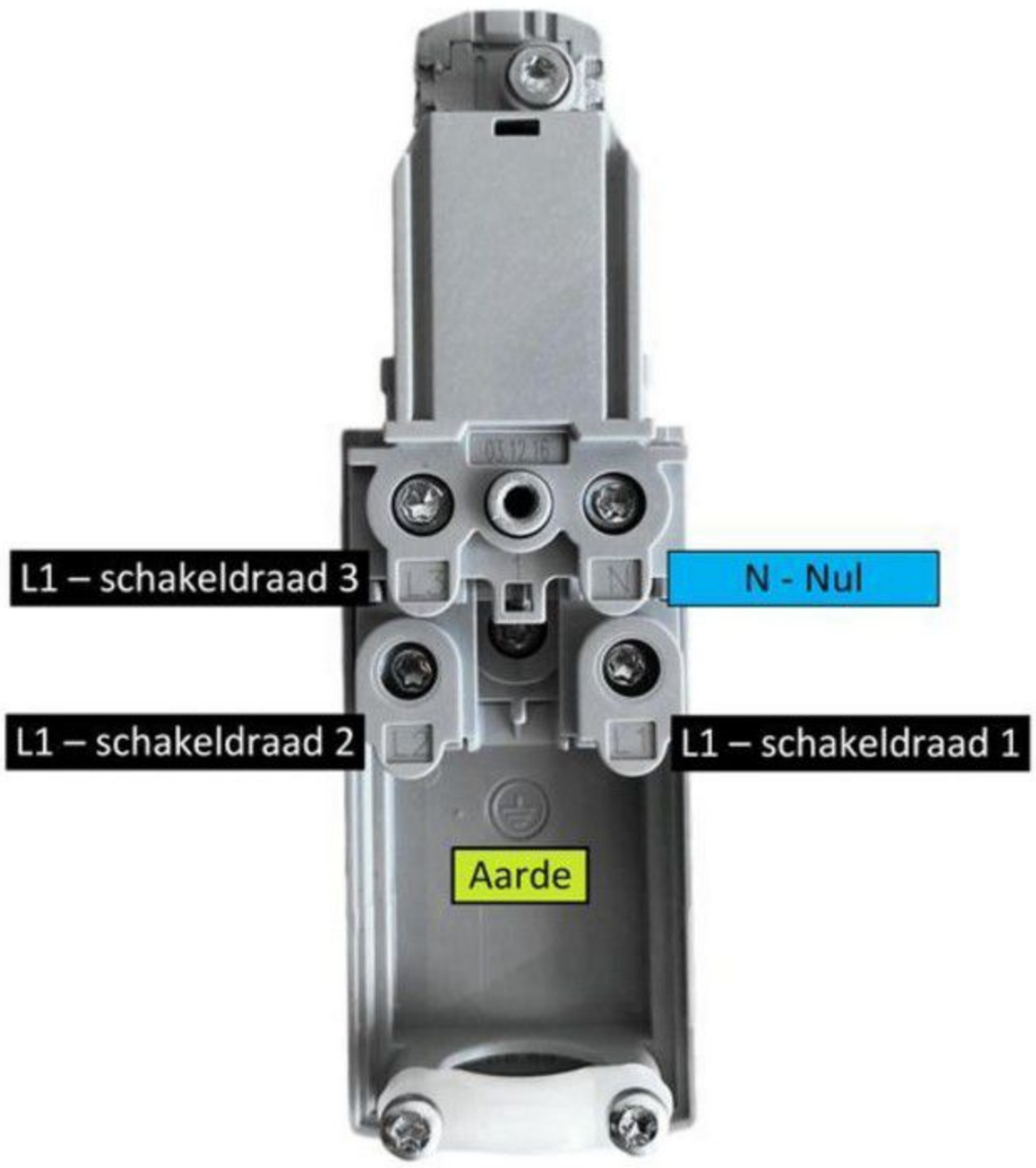

XTS11

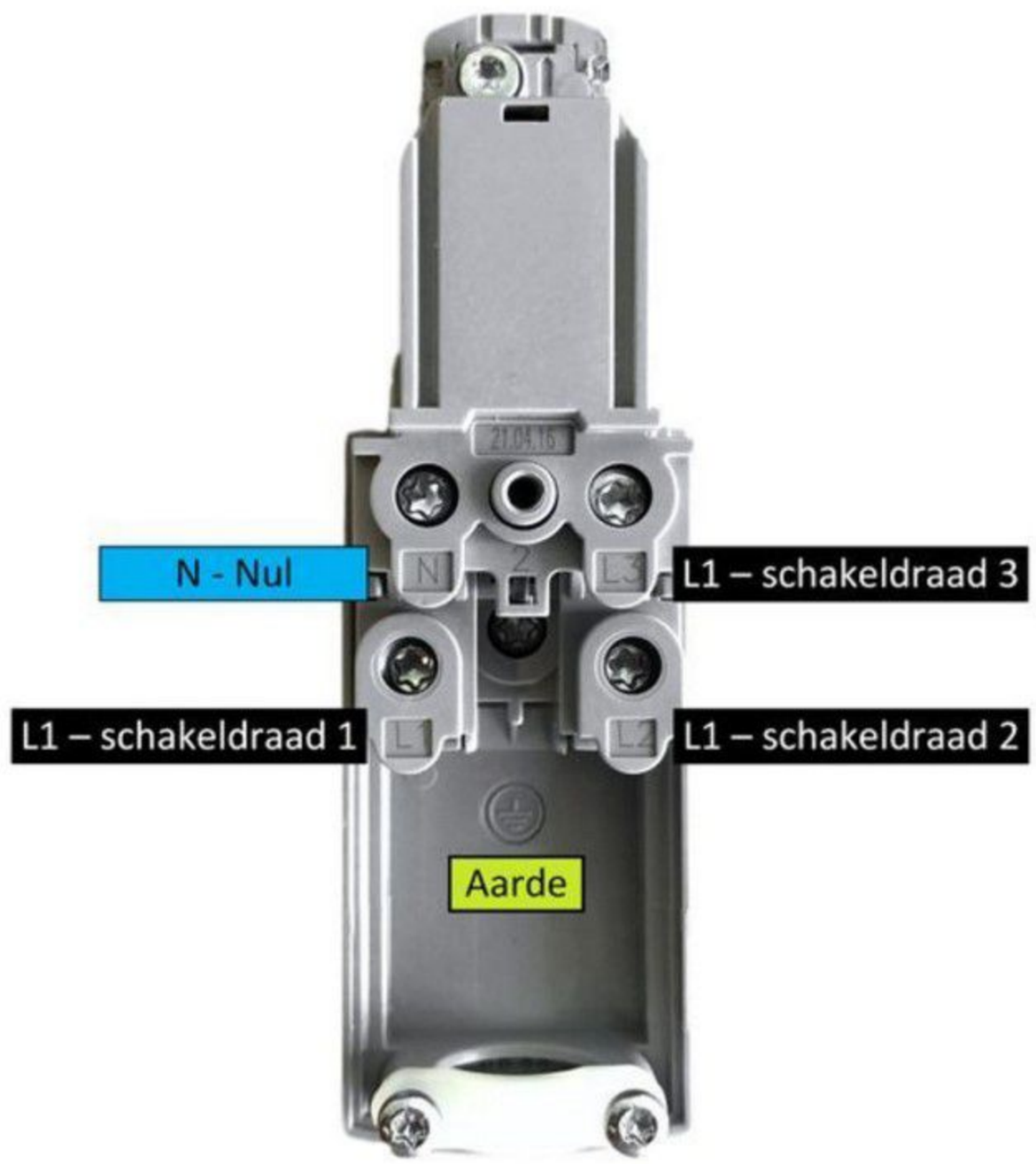

XTS12

Spots in de rail plaatsen

De railadapter kan maar op één manier in de rail geklikt worden. De opstaande rand van de railadapter moet tegenover de opstaande rand van de rail komen.

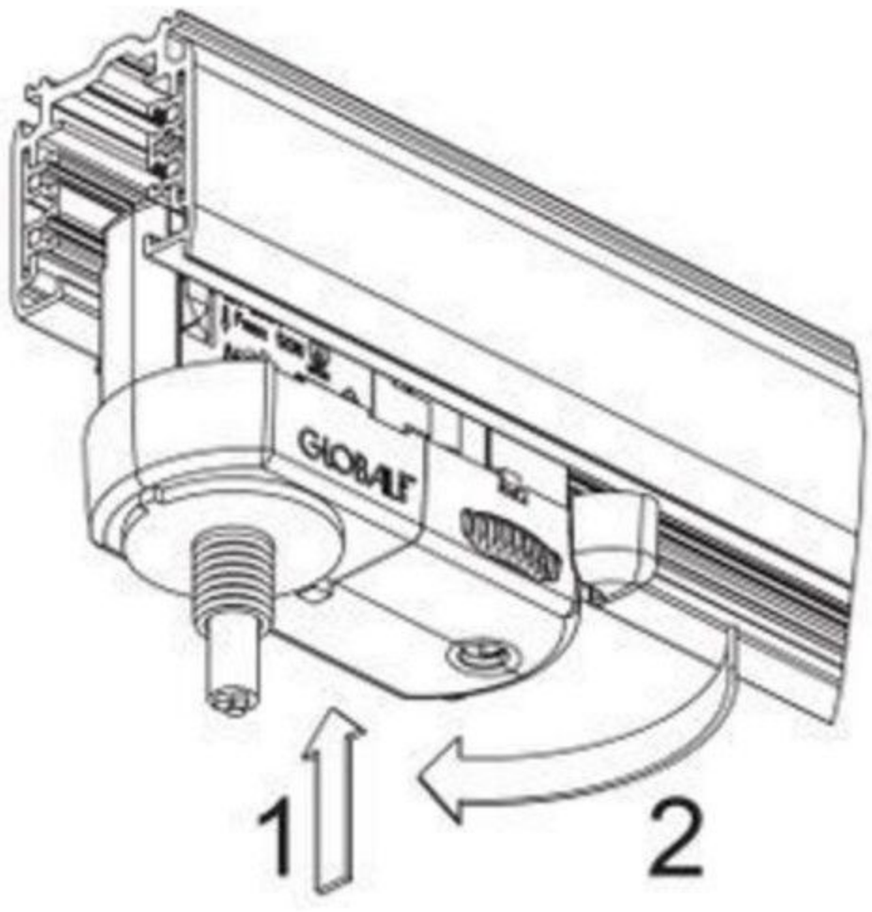

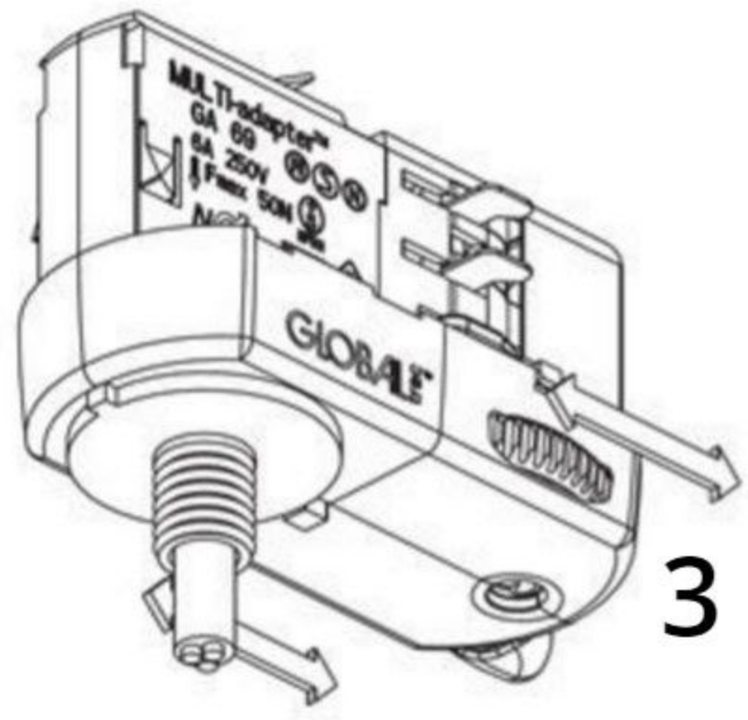

1. Plaats de railadapter in de rail totdat deze helemaal aansluit op de rail.
2. Gebruik de vergrendeling om de railadapter vast te zetten in de rail. Druk deze goed door. Als deze niet goed is aangedrukt zal de spot niet functioneren of knipperen.
3. Selecteer de juiste groep (fase) voor de railadapter (spot). Deze groepen komen overeen met de L1, L2 of L3 aansluitingen in de voeding.

Spots uit de rail halen

Zet de fase van de railadapter op stand "0" of "off" voordat de spot uit de rail wordt gehaald. Hierna is de vergrendeling pas los te halen. Dit is niet voor alle type rail adapters van toepassing.
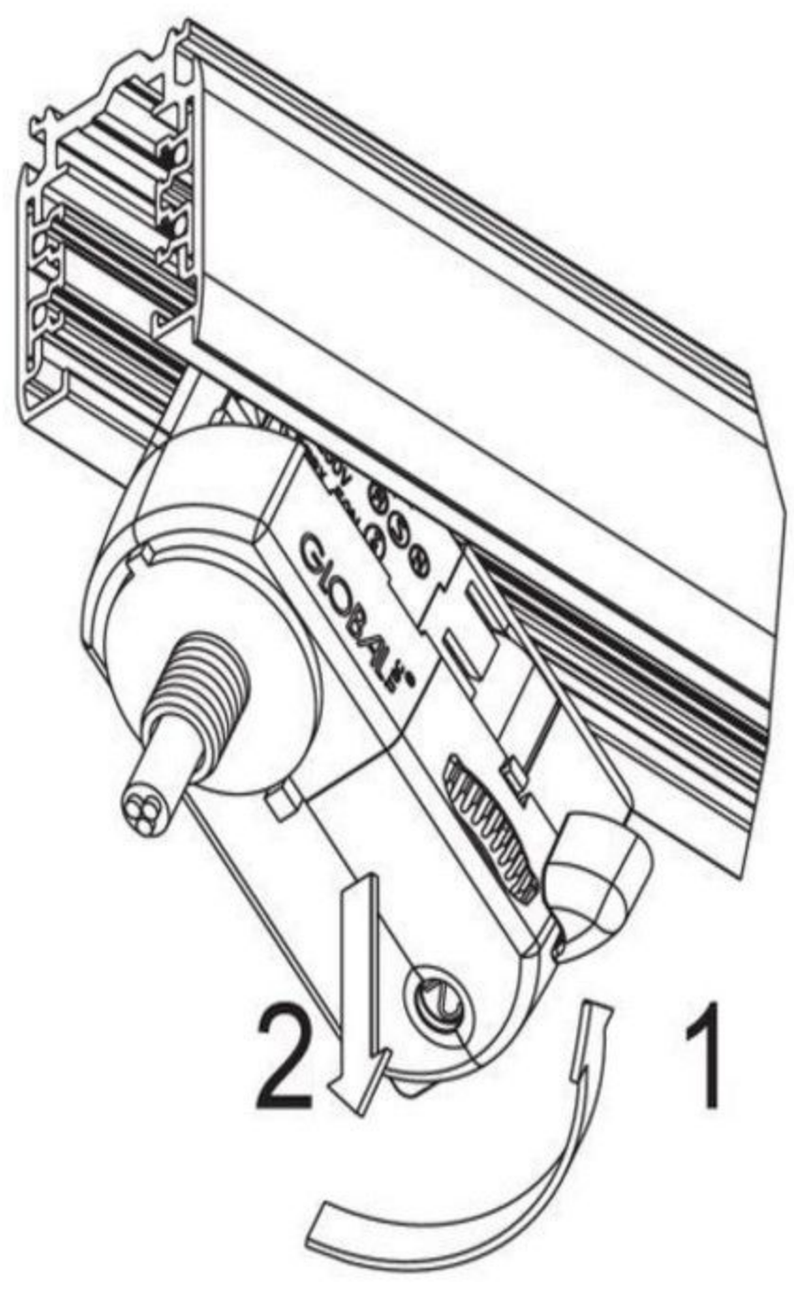
1. Haal de vergrendeling los.
2. Kantel de spot zoals getoond op de afbeelding.
3. Haal de spot uit rail.